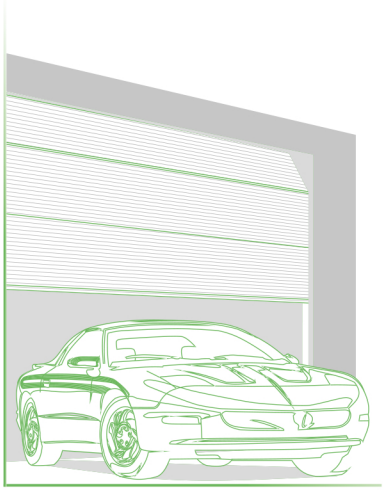

ALUTECH
DOOR SYSTEMS

210mm (torsieveer voor)
Inloopdeur pagina 24
PAGINA 2

160mm (torsieveer achter)
Inloopdeur pagina 58
PAGINA 36

135mm (trekveer)
PAGINA 70

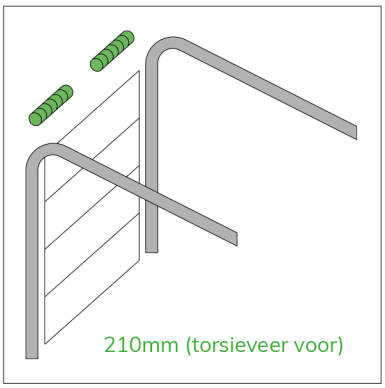

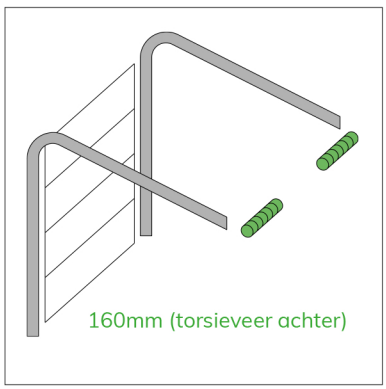

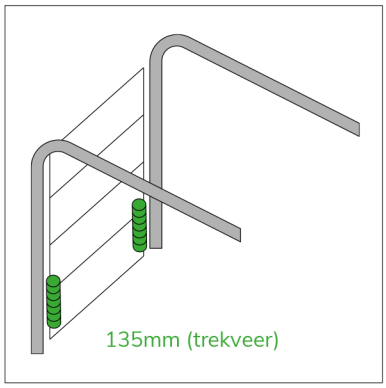

2019

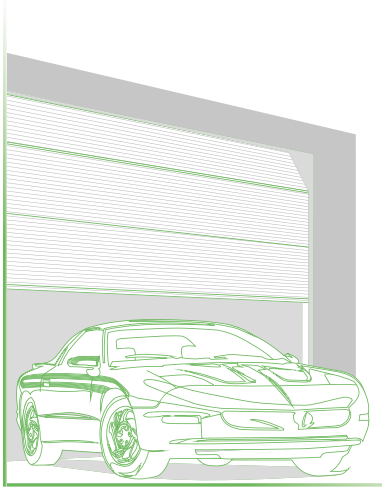

ALUTECH
DOOR SYSTEMS

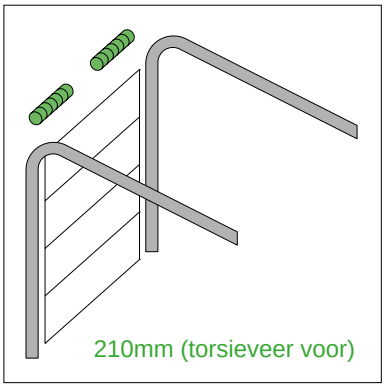

2019

1. ALGEMENE INFORMATIE

De belangrijkste voorwaarde voor het waarborgen van de hoogste normen van het gebruik van sectionaaldeuren is hun correcte installatie.

Deze handleiding geeft de volgorde van de instructies en een beschrijving van de standaard methode voor het installeren van de deuren.

Alle bestaande regels en normen die van toepassing zijn aan de installatie van de deuren moeten strikt worden nageleefd.

De inhoud van deze handleiding mag niet de grondslag van rechtsvorderingen zijn.

Society ALUTECH behoudt zich het recht voor om wijzigingen aan te brengen alsook toevoegingen aan het sectionaaldeur ontwerp en de installatie te verbeteren volgens eigen procedures.

2. VEILIGHEIDSMAATREGELEN

De installatie van de deuren moeten worden uitgevoerd door gekwalificeerd personeel ervaren in de constructie en montage van de technisch procedure van de deuren, goed opgeleid en geïnformeerd over de veiligheidsmaatregelen.

Het uitvoeren van de montage gebeurt volgens strikte voorwaarden en nationale normen die van kracht zijn met betrekking tot de veiligheid tijdens het installeren .

3. VOORSCHRIFTEN VOOR DE DEUROPENINGEN

De opening voor de deur montage moet aan de volgende eisen worden voldaan:

- de openingen dienen vierkante of rechthoekige vormen te zijn;
- de opening van de oppervlakken moet vlak en glad zijn om het deurframe aan te brengen , zonder gips of mortellaag en zonder scheuren;
- de afwijking van muren, bovendorpel en het plafond van de verticale en horizontale oppervlakten mag niet meer bedragen dan 1,5 mm per meter en niet meer dan 5 mm in breedte en hoogte;
- De ruimte die nodig is voor de installatie van de poort moet vrij zijn van bouwstructuren, verwarmings en of ventilatieleidingen.

4. REGELS VOOR MONTAGE VAN DE DEURLIJST EN ROLSYSTEEM:

- Deurkader moeten symmetrisch worden bevestigd aan de verticale as van de opening;
- Verticale kozijn profielen moet verticaal worden verankerd met behulp van een waterpas;
- Verticale kozijn profielen moeten aansluiten met de muren. leemtes tot tot 5 mm zijn aanvaardbaar, maar ze moeten worden verpakt en verzonken door strips achter de bevestigingspunten;
- Het verschil in lengte, gemeten aan het eindpunt van het draagraam, mag niet meer dan 2 mm bedragen;
- Een sectionaaldeur moet goed worden bevestigd voor veilig gebruik en resistent tegen windbelasting.

De keuze van bevestigingselementen afhangt van de kenmerken van de constructie van de poort:

- Metalen keilbout ankers worden gebruikt voor het bevestigen van een poort aan de muur, gemaakt van beton, volle baksteen, celbeton, kalksteen of soortgelijke materialen;
- langwerpige keilbout met schroef (160 mm lang) buitendiameter van het bout moet 10 mm zijn.
- Zelftappende schroef met een buitendiameter van 6,3 mm, 8 mm voor de bevestiging aan het ijzerprofiel.
- Om ervoor te zorgen dat er een betrouwbare verankering is van een sectionaaldeur aan de muur is het noodzakelijk stalen platte ringen te installeren met schroeven met anticorrosie coating en uitwendige diameter van 24 ... 30 mm en een dikte — 1,6 ... 2,0 mm. minimale dikte van 9 micron. De sterkteklasse van de schroef is ten minste 5,6.

Alle gebruikte hardware moet bestand zijn tegen corrosie.

5. BOREN

Voor het verankeren, afhankelijk van het materiaal van de wanden beveelt men de volgende methoden van boren aan:

- Zuiver boren zonder hamereffect wordt aanbevolen voor het maken van gaten in licht en celbeton, licht-, gassilicaat blokken, alsmede voor metalen constructies;
- Hamermodus wordt aanbevolen voor betonnen muren met een dichtheid hoger dan 700 kg/m^3 en voor natuursteen.

De lengte van de boring is gelijk aan de lengte van de van het bevestigingsanker, de diameter moet iets kleiner zijn dan de diameter van het anker. De gaten moet worden gereinigd van boorgruis.

6. INSTALLATIE VAN DE POORT

Voor de poort montage moet de vloer en de opening volledig zijn voorbereid en alle bouwwerkzaamheden afgerond.

Tijdens de bouw moet de geïnstalleerde poort worden beschermd tegen spatten van de mortel, cement, gips, stoffen agressieve en corrosieve stoffen zoals zuur of loog , verf, zout, enz.

⚠ **Veranderingen in het ontwerp van de deur is niet toegestaan.**

- Verwijderen of wijzigen van deur componenten, samenstellingen en functionele onderdelen zijn niet toegelaten. Gebruik alleen originele onderdelen van de fabrikant.
- Installeer geen extra elementen op het deurblad, de veren zijn afgestemd op het oorspronkelijke deurblad gewicht. Extra elementen kunnen de veren overbelasten, wat tot een negatieve invloed op het evenwicht systeem kan leiden en tot breuk van de deur.

Voordat het deurblad is geïnstalleerd is het noodzakelijk de beschermfolie te verwijderen rond de gaten voor handgrepen, sloten, scharnieren en aan de uiteinden van de buitenzijde van de panelen waar het deurblad zich aan de boven-en zijkant afdichting aansluit (beschermfolie moet 50 ... 100 mm van zijkappen worden verwijderd).

⚠ **Tijdens de installatie van de elektrische motor volg de instructies van de producent van de sectionaaldeur of motor. Gebruik alleen onderdelen van originele oorsprong.**

⚠ **Volg nauwgezet alle procedures van de afbeeldingen in de juiste volgorde om een technisch correcte installatie uit te voeren.**

⚠ **Om voor een soepele en geruisloze werking van de rollers en as in de beugels en scharnierverbindingen smeren we deze met een consistent (elastisch) vet. Het is verboden de geleiderails te smeren, ze zijn ontworpen om zonder te functioneren.**

7. IN BEDRIJFSTELLING, TESTEN VAN DE POORT

Na de installatie van de poort, de beschermfolie van de panelen verwijderen Indien nodig, al met vuilaangetaste onderdelen van de geassembleerde sectionaaldeur goed reinigen. de reiniging van de poort gebeurt met schoon water of niet-agressieve reinigingsmiddelen en met het gebruik van een zachte spons of doek.

Voor glazenwassers is het mogelijk kunstof reinigingsvloeistof gebruiken.

De vloeistoffen moeten neutraal zijn ,acrylaat of polycarbonaat. Gebruik geen schurende stoffen of stoffen gebaseerd op alcohol.

Na de montage van een sectionaaldeur, controleer de werking van de vergrendelingen en de programmering van de motor.

Werking van de poort wordt door de cyclus vijfmaal "Open — Dicht" van het deurblad getest. geautomatiseerde functies van de sectionaaldeur moet bovendien worden getest in alle geprogrammeerde modi.

Alle beschermfolie moet direct na de installatie worden verwijderd.

8. OVERDRACHT VAN DE GEÏNSTALLEERD DEUR

Overdracht geïnstalleerde sectionaaldeur aan de klant gebeurt binnen de volgende volgorde:

- Installateur van het montagebedrijf demonstreert de volledige werking van een deur;
- De bedieningsdocumentatie wordt correct ingevuld en aan de klant overhandigd.

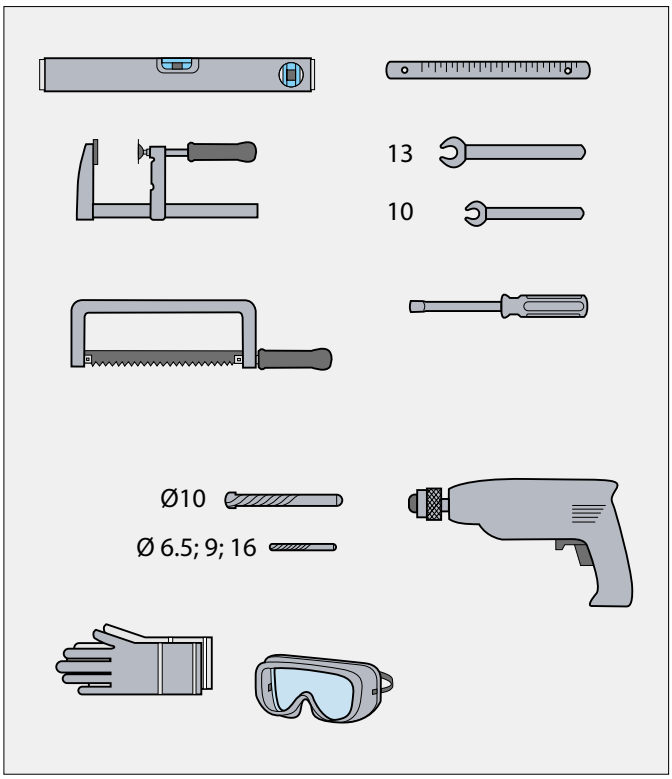
13
10
Ø10
Ø 6.5; 9; 16

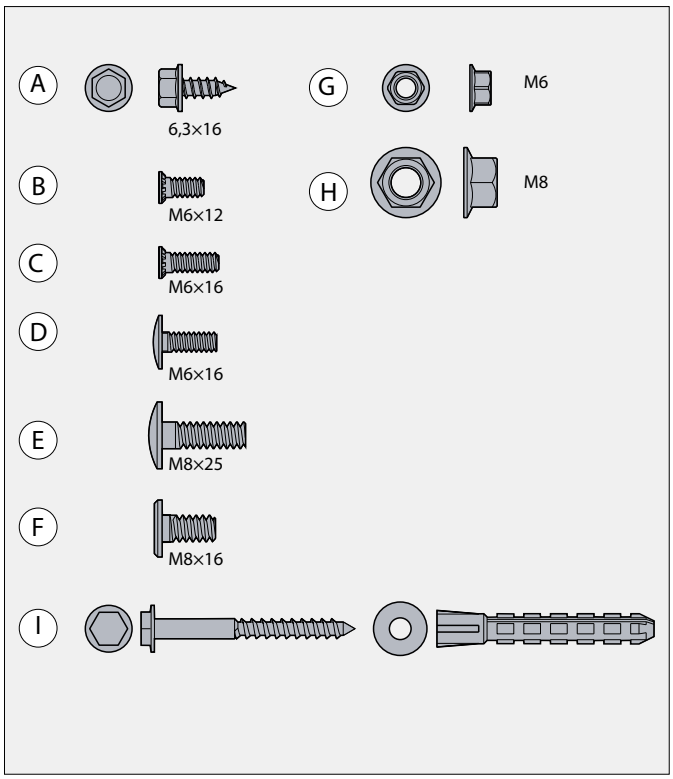
A
6,3×16
B
M6×12
C
M6×16
D
M6×16
E
M8×25
F
M8×16
I
G
M6
H
M8

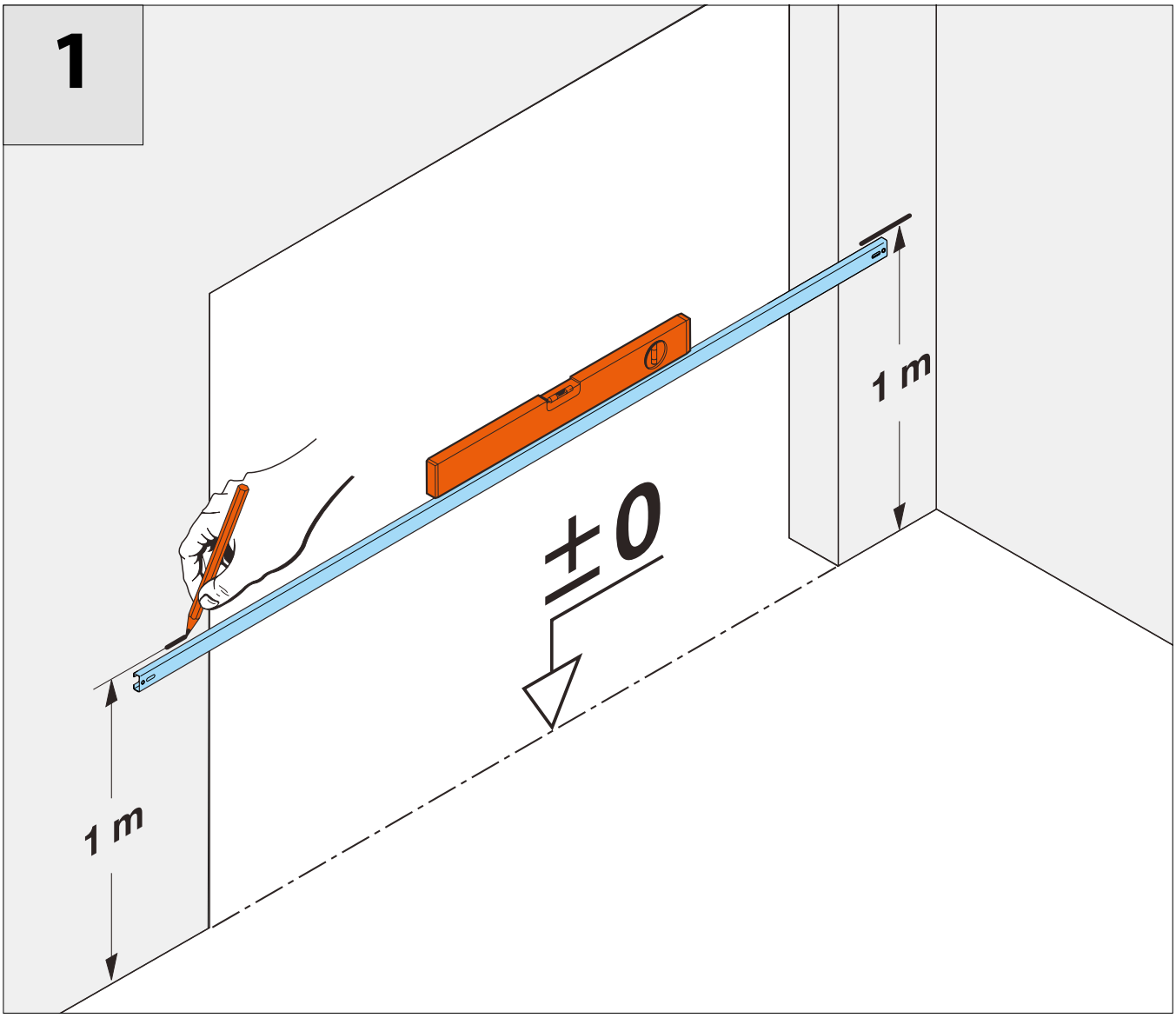
1
1 m
±0
1 m

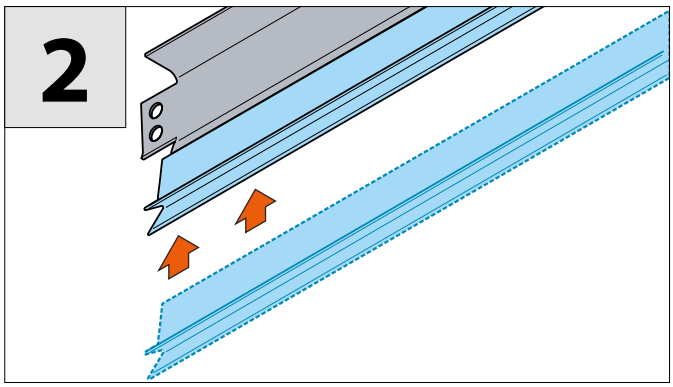
2

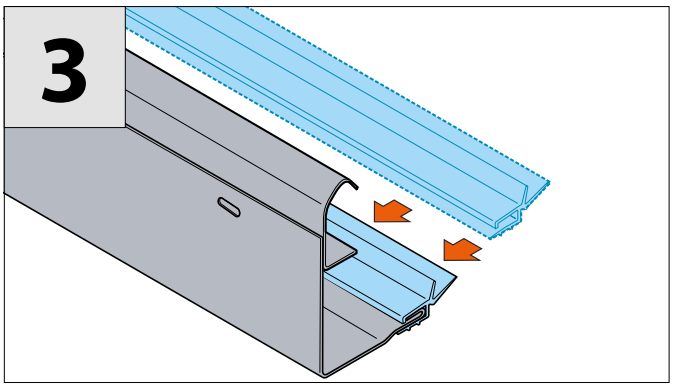
3

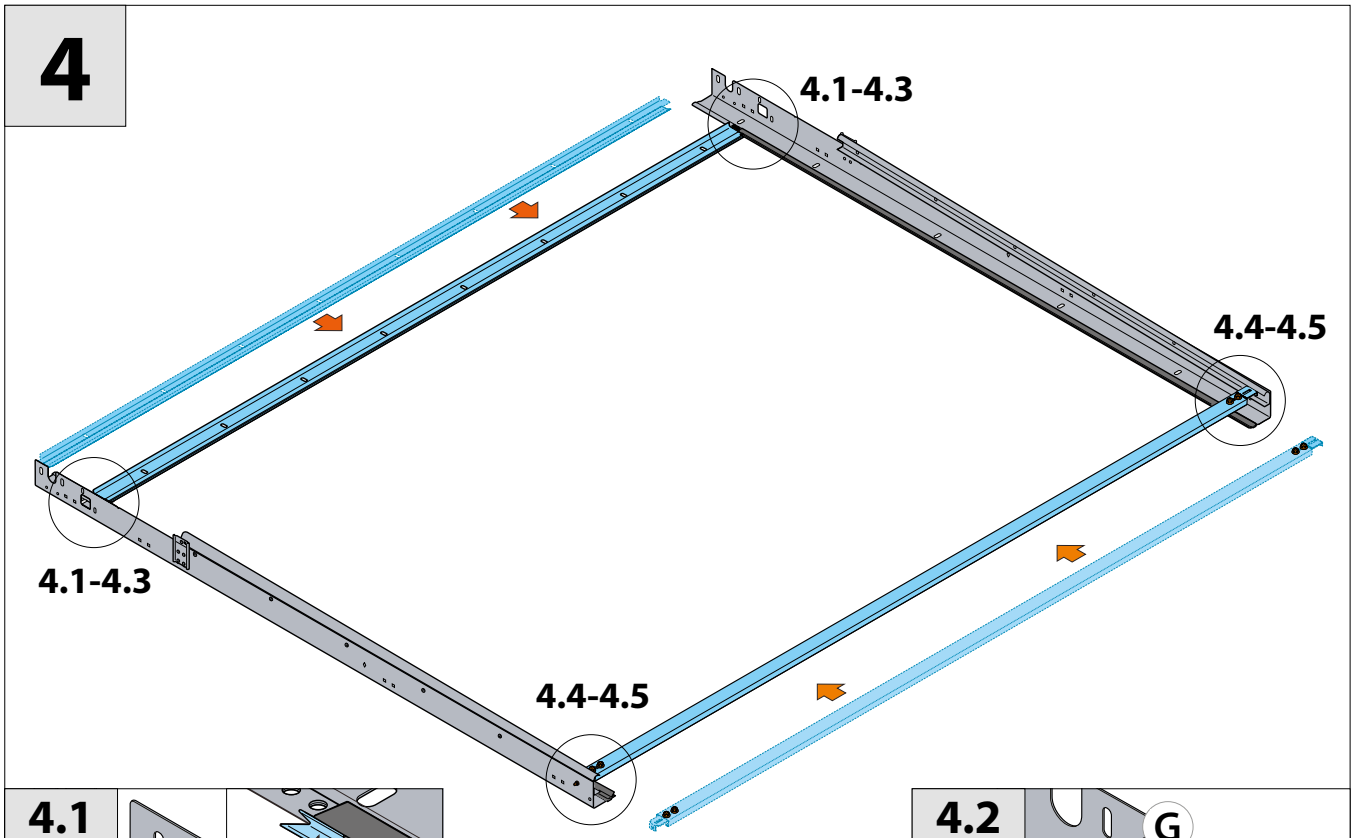
4
4.1-4.3
4.4-4.5
4.1-4.3
4.4-4.5

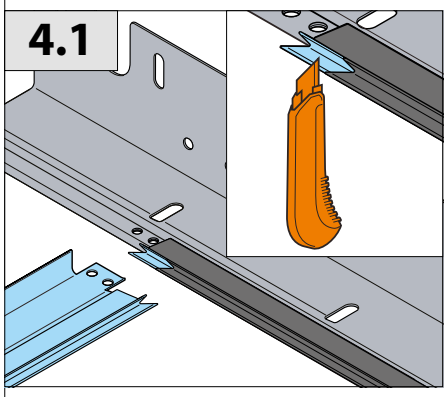
4.1

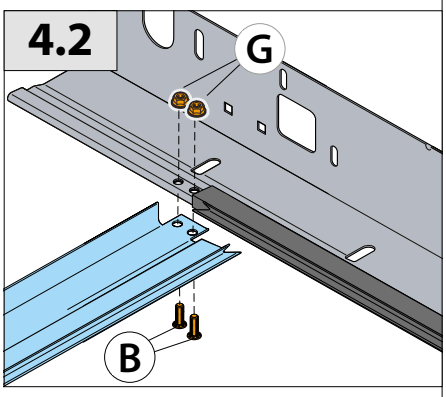
4.2
G
B

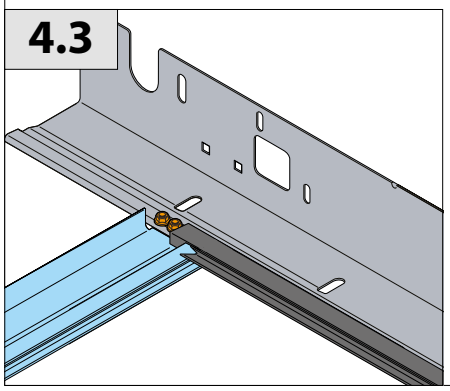
4.3

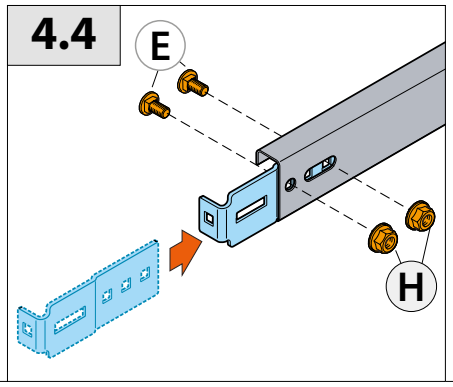
4.4
E
H

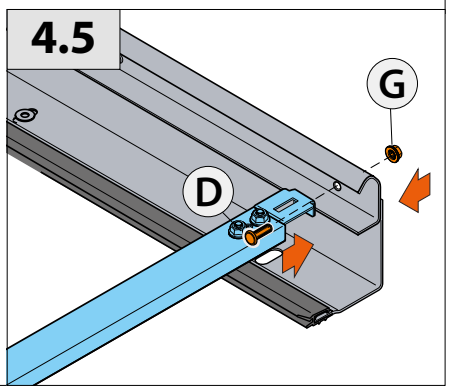
4.5
G
D

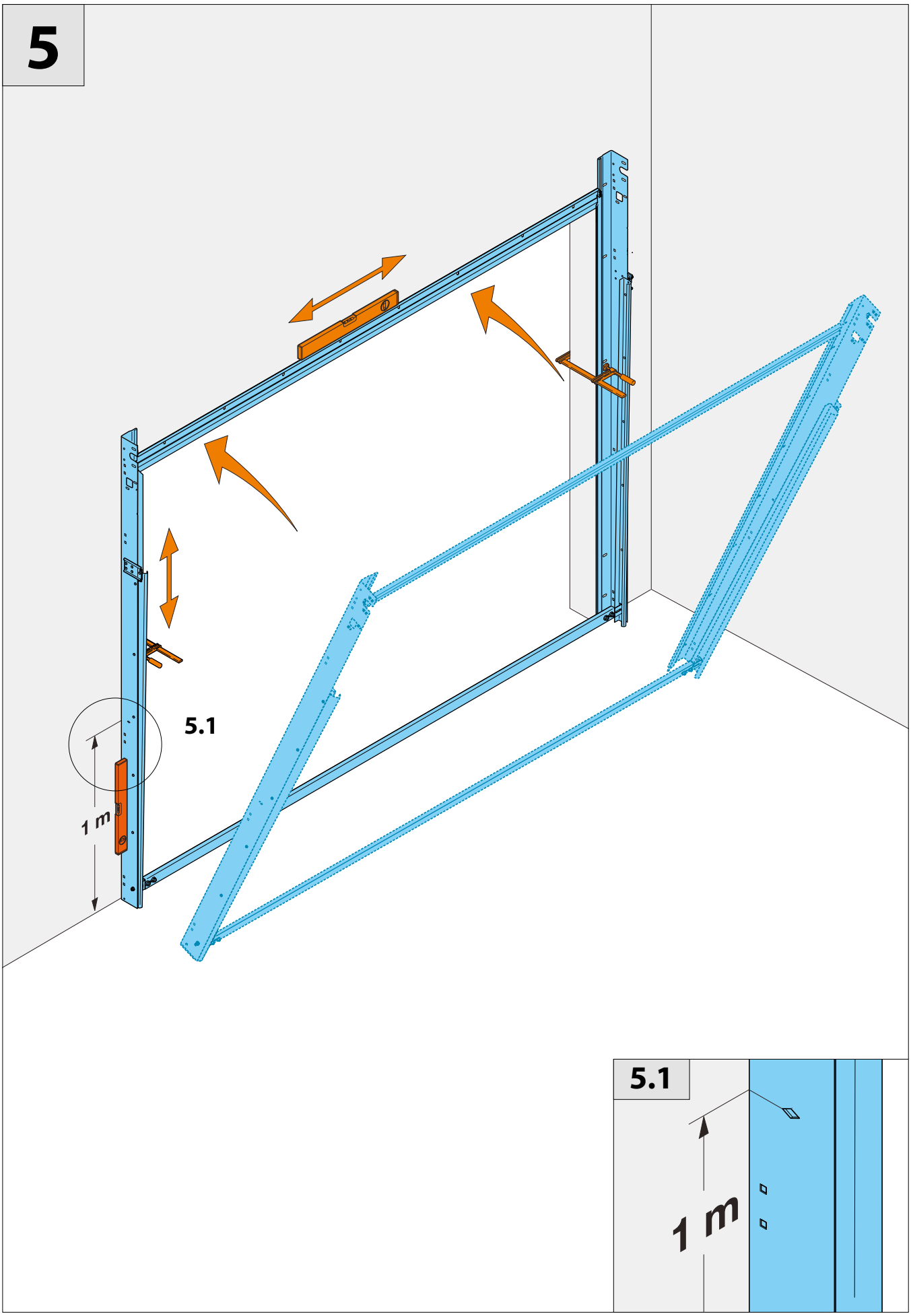
5
5.1
1 m
5.1
1 m

6a

6a.1

I

6a.1

6a.2-6a.3

6a.2-6a.3

≥ 125 mm

6a.1

D

G

I

6a.2

D

G

6a.3

C

G

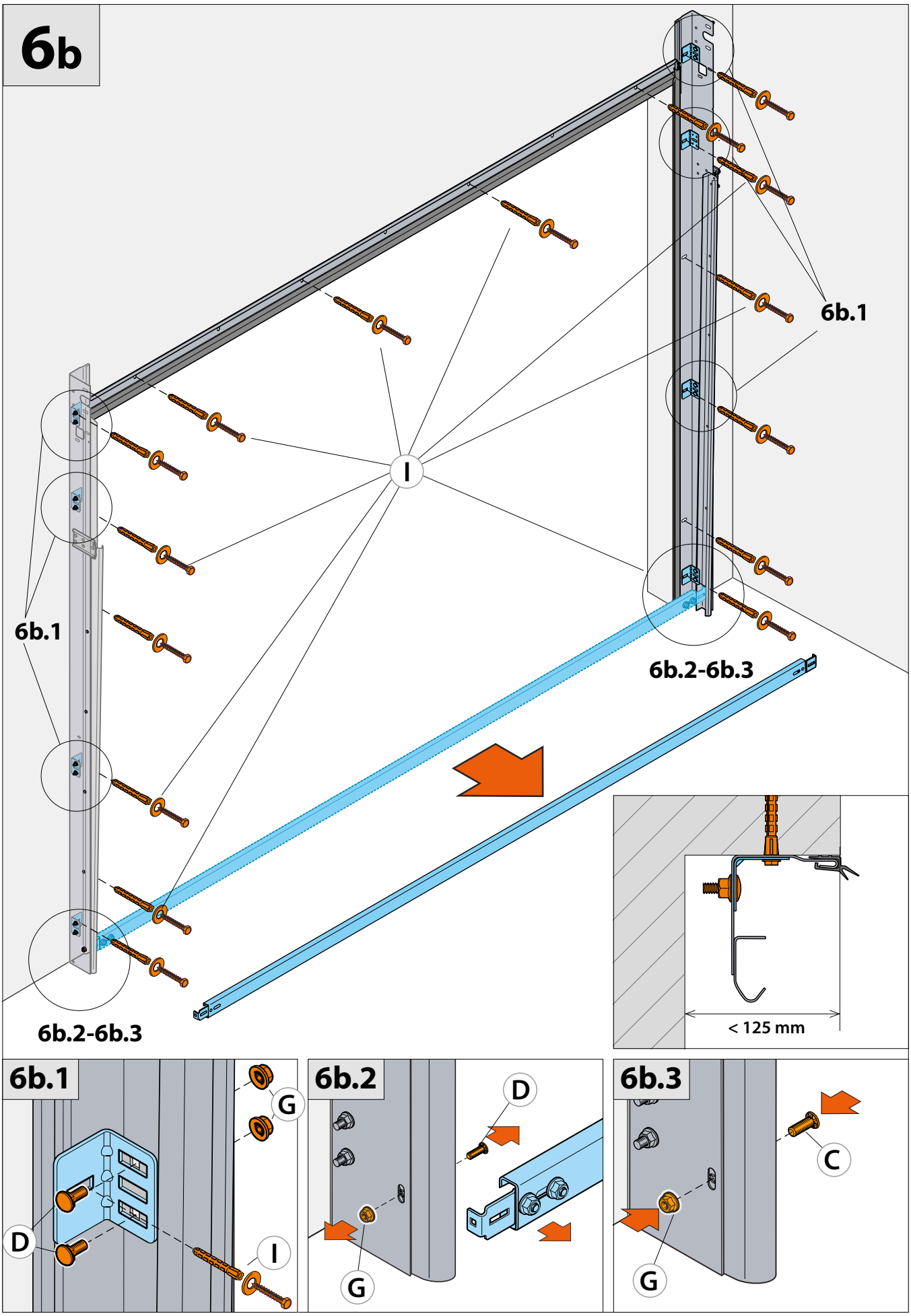
6b
6b.1
I
6b.1
6b.2-6b.3
6b.2-6b.3
< 125 mm
6b.1
G
D
I
6b.2
D
G
6b.3
C
G

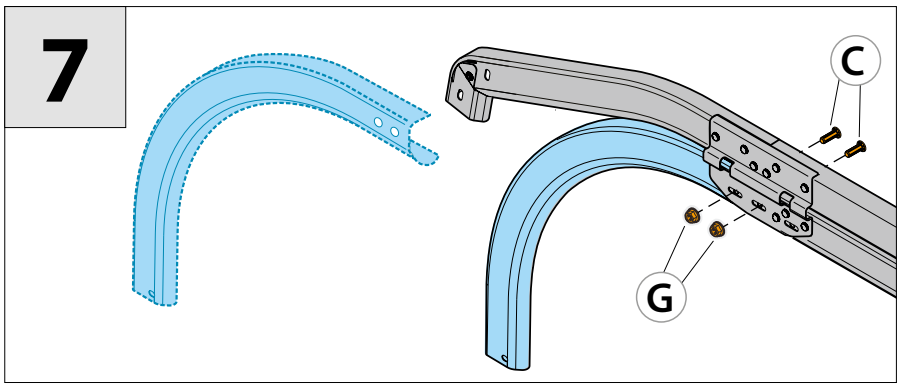
7
C
G

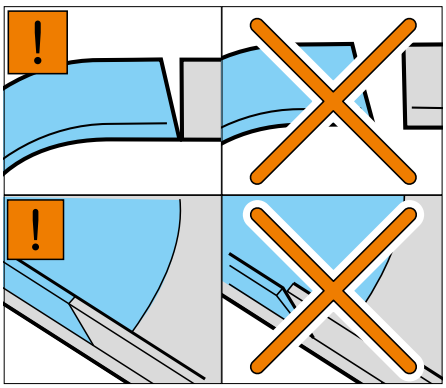
!
!

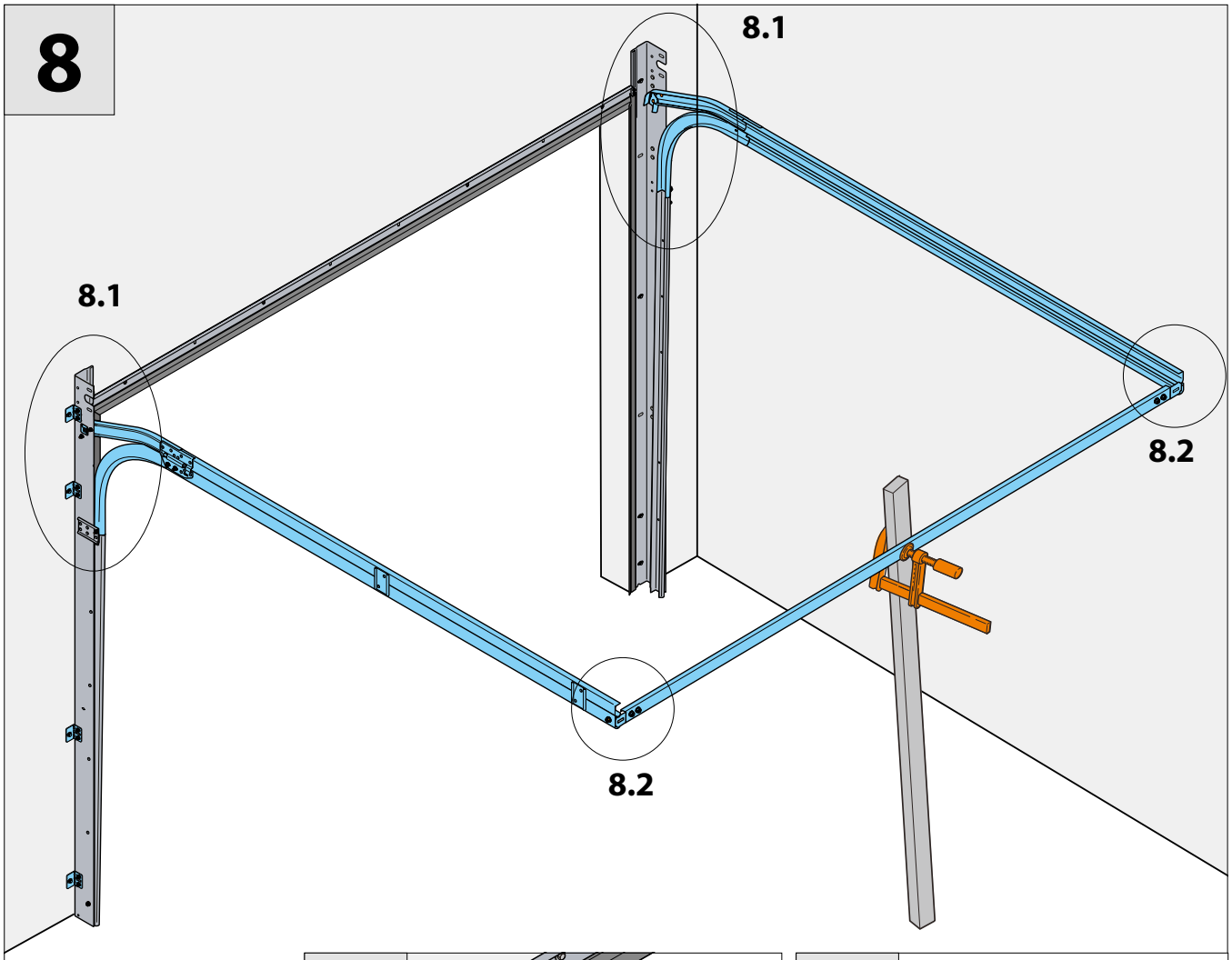
8
8.1
8.1
8.2
8.2

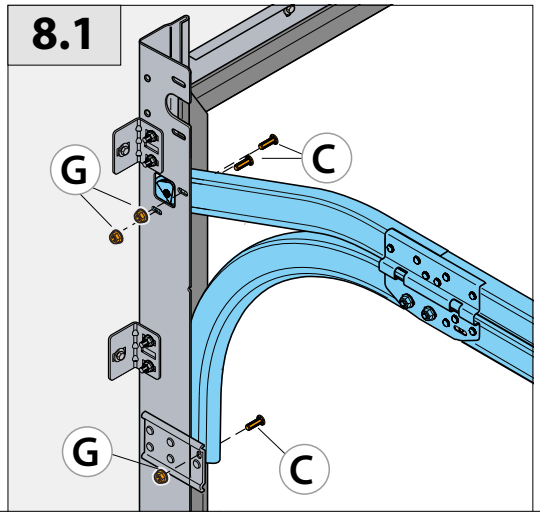
8.1
G
C
G
C

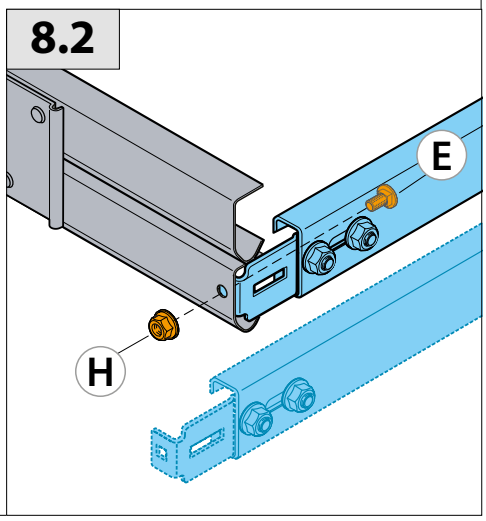
8.2
E
H

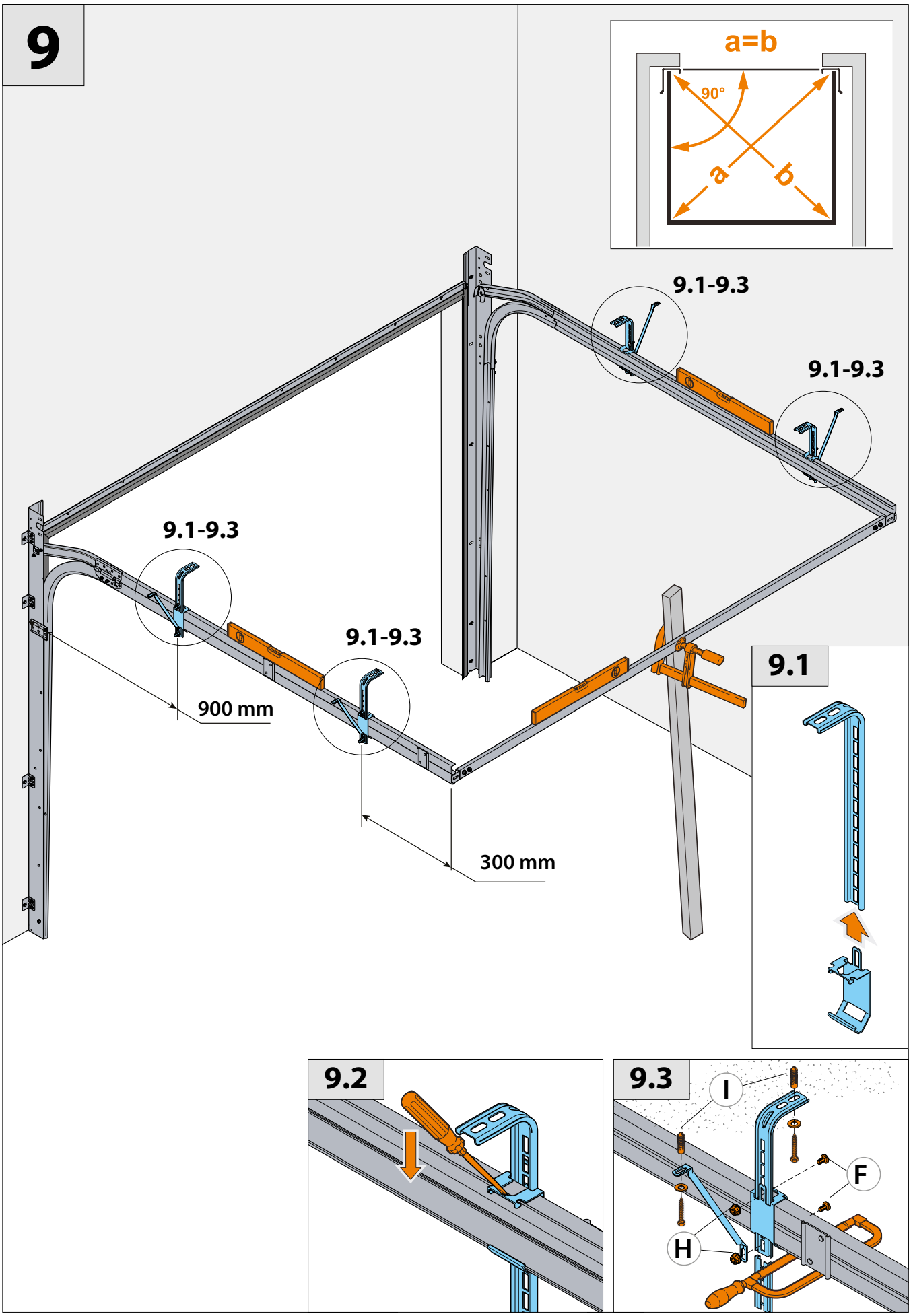
9
a=b
90°
a
b
9.1-9.3
9.1-9.3
9.1-9.3
9.1-9.3
900 mm
300 mm
9.1
9.2
9.3
I
F
H

10

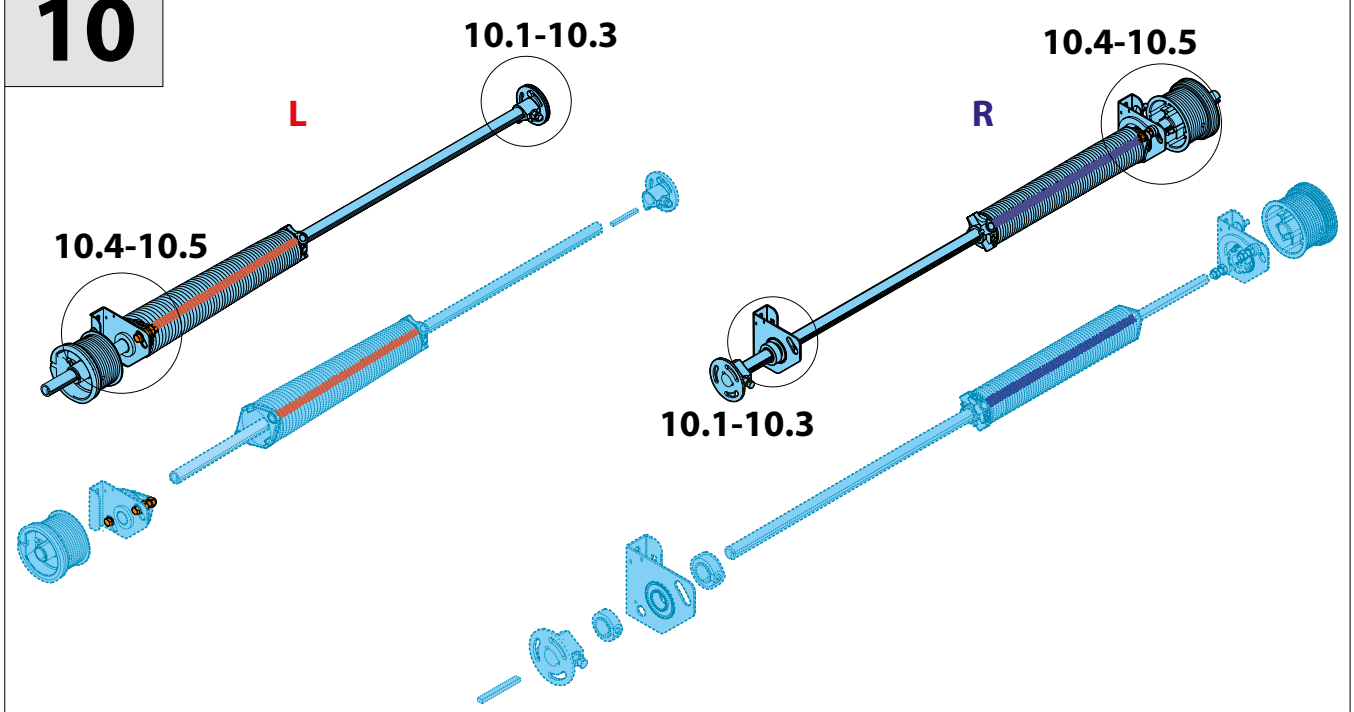

10.1

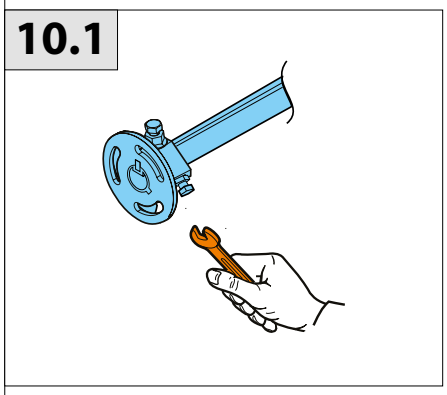

10.2

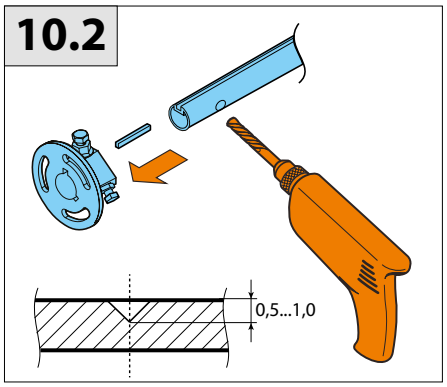

10.3

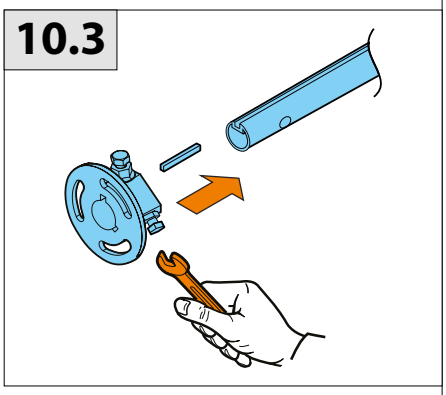

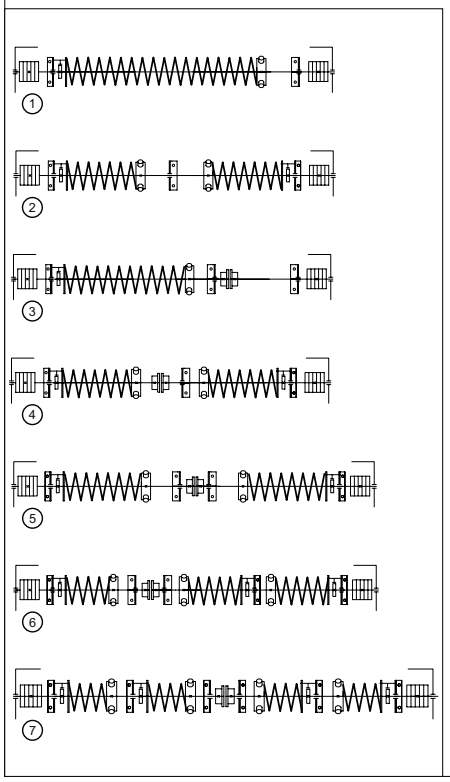

10.4

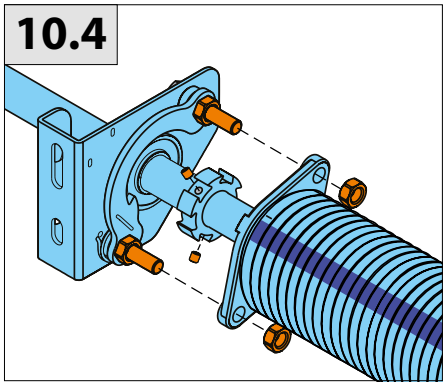

10.5

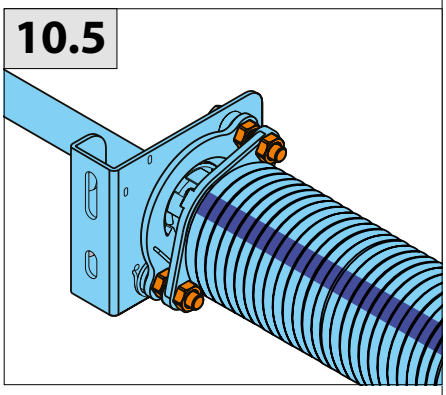

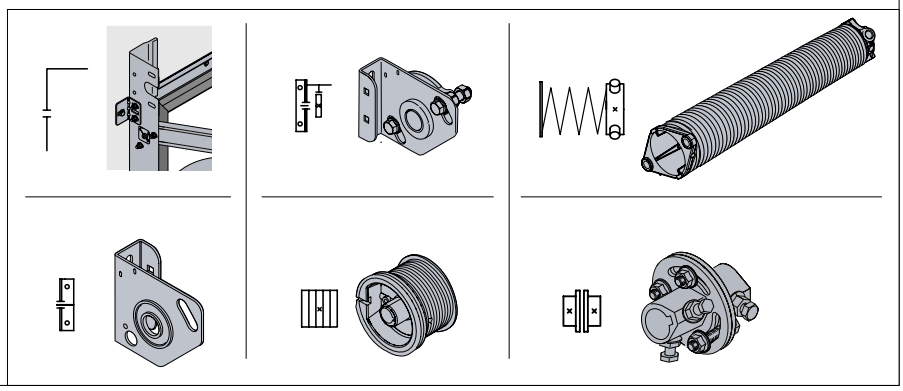

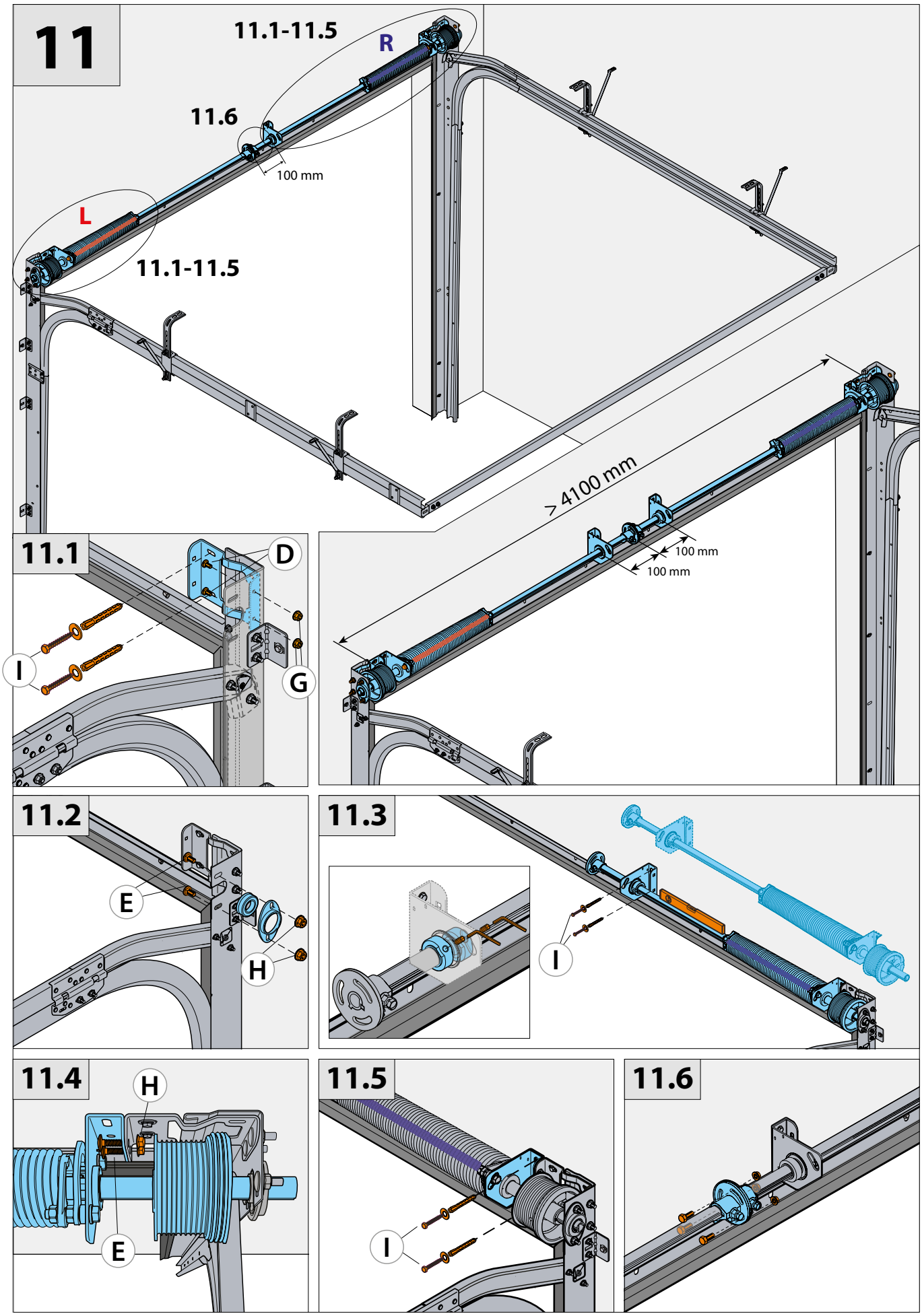
11
11.1-11.5
R
11.6
100 mm
L
11.1-11.5
> 4100 mm
100 mm
100 mm
11.1
D
I
G
11.2
E
H
11.3
I
11.4
H
E
11.5
I
11.6

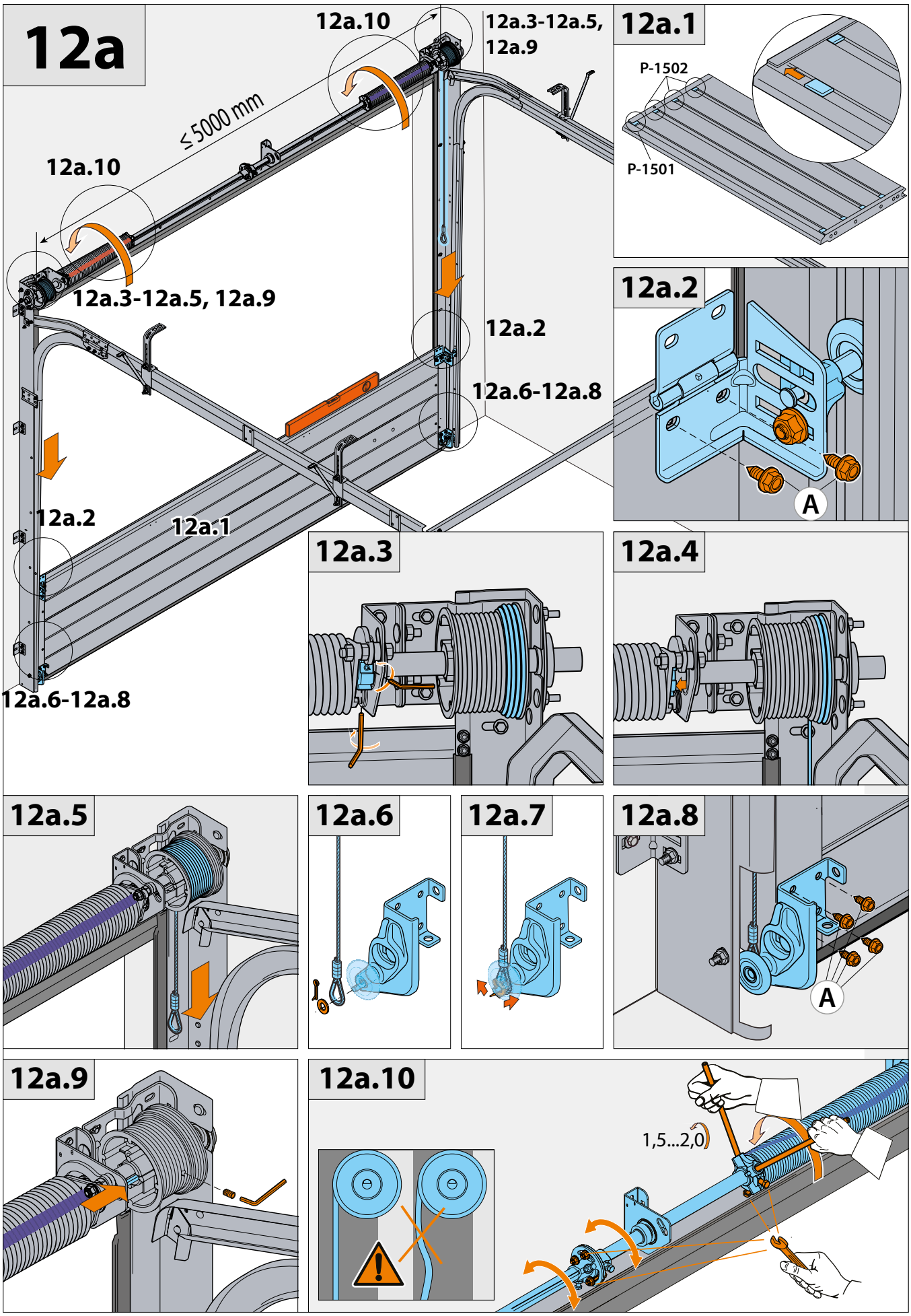
12a
12a.10
12a.3-12a.5, 12a.9
≤5000 mm
12a.10
12a.3-12a.5, 12a.9
12a.2
12a.6-12a.8
12a.2
12a.1
12a.6-12a.8
12a.1
P-1502
P-1501
12a.2
A
12a.3
12a.4
12a.5
12a.6
12a.7
12a.8
A
12a.9
12a.10
1,5...2,0

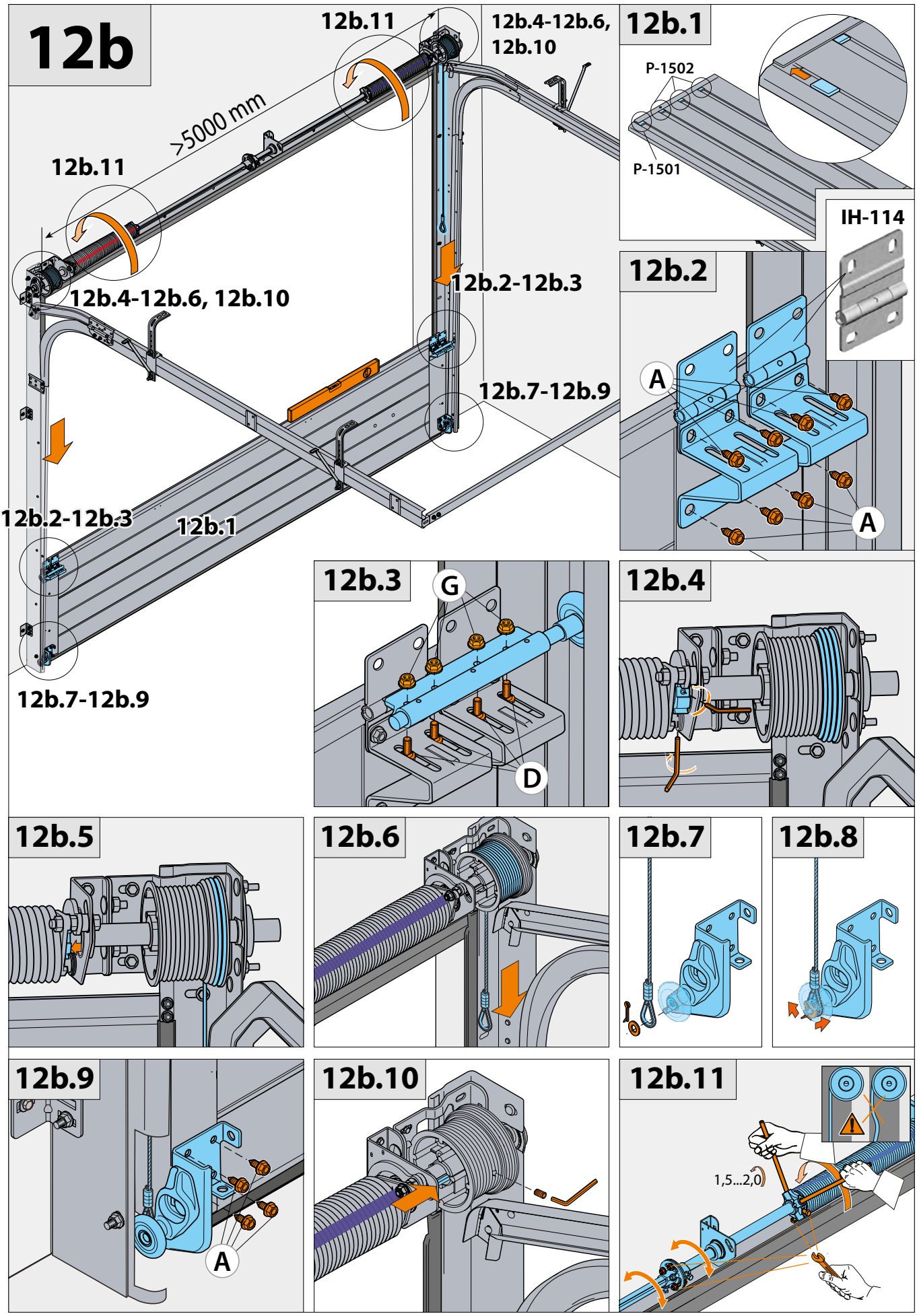
12b
12b.11
12b.4-12b.6,
12b.10
>5000 mm
12b.11
12b.4-12b.6, 12b.10
12b.2-12b.3
12b.7-12b.9
12b.2-12b.3
12b.1
12b.7-12b.9
12b.1
P-1502
P-1501
IH-114
12b.2
A
A
12b.3
G
D
12b.4
12b.5
12b.6
12b.7
12b.8
12b.9
A
12b.10
12b.11
1,5...2,0

13a

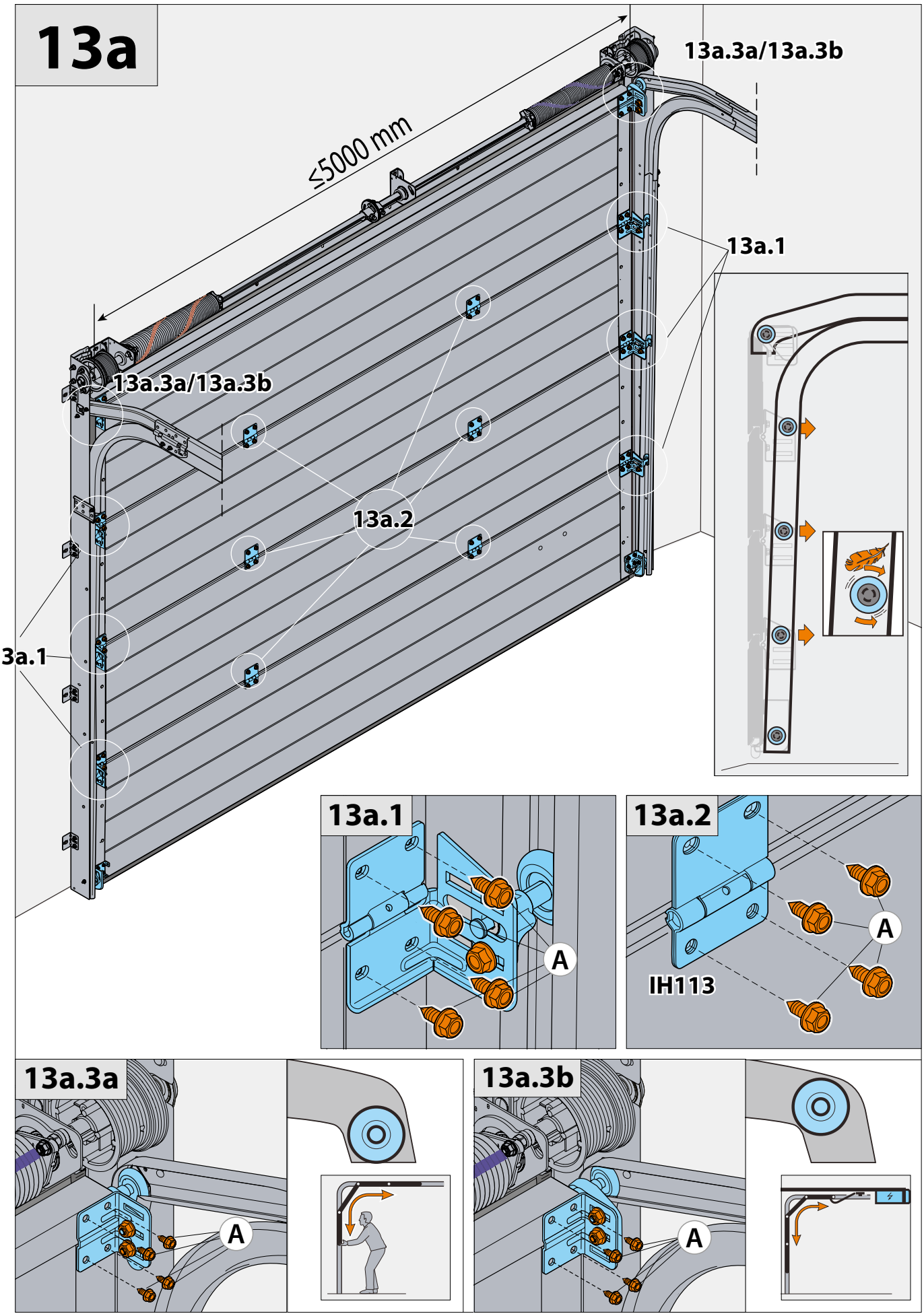
≤5000 mm
13a.3a/13a.3b
13a.1
13a.3a/13a.3b
13a.2
13a.1
13a.1
A
13a.2
A
IH113
13a.3a
A
13a.3b
A

13b

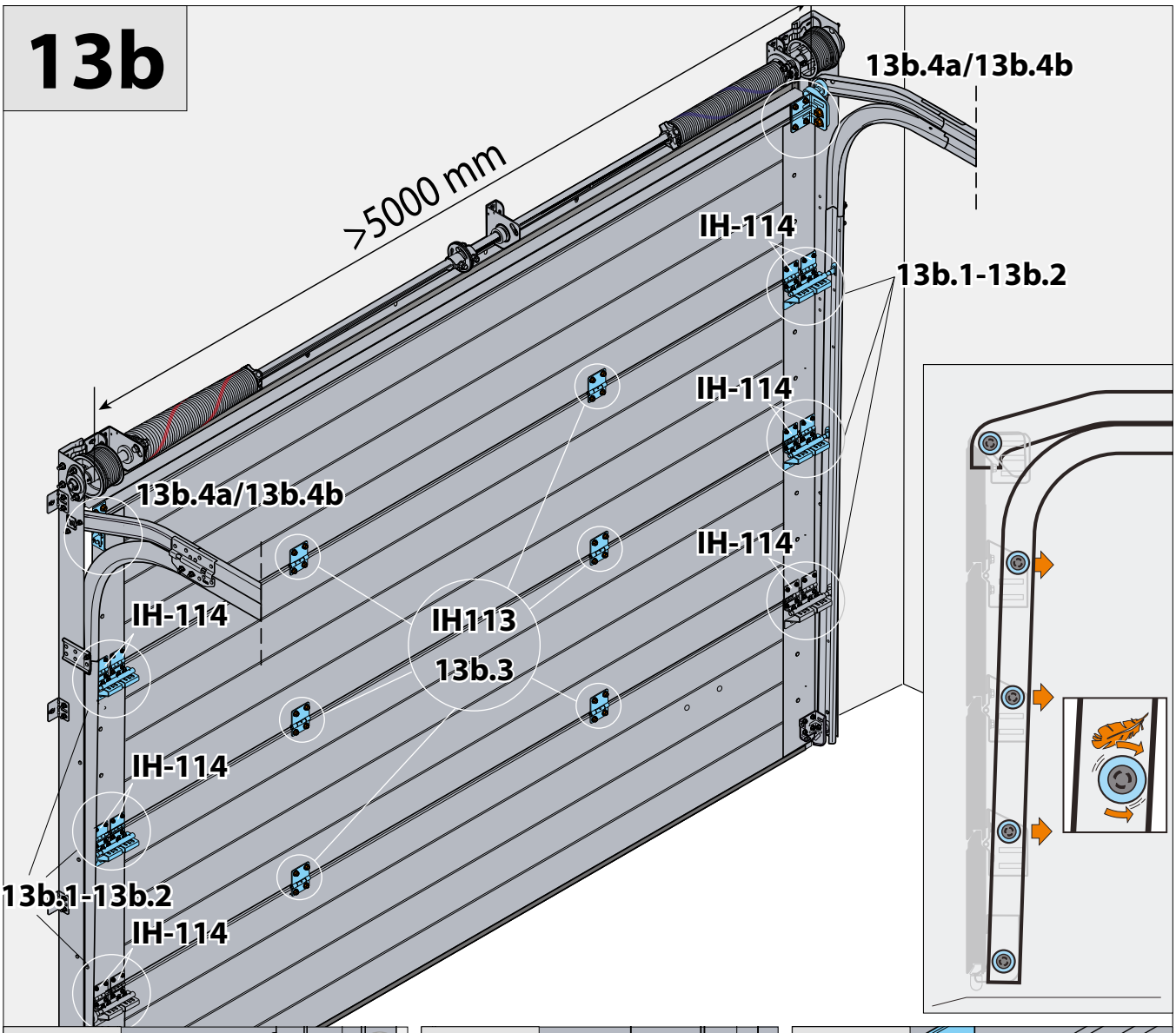

13b.1

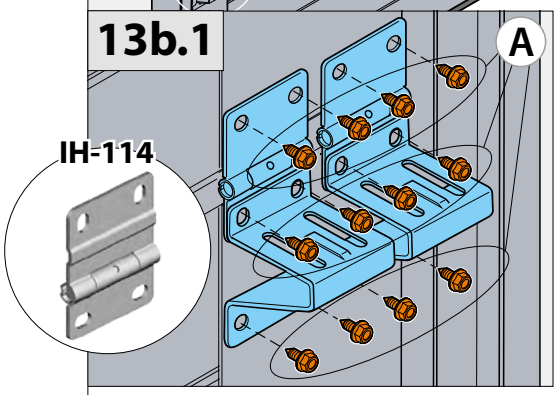

13b.2

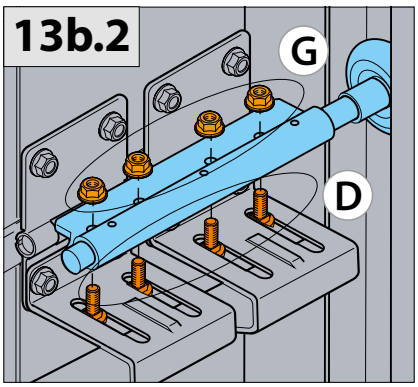

13b.3

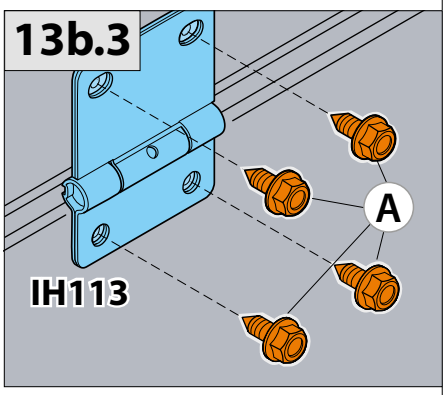

13b.4a

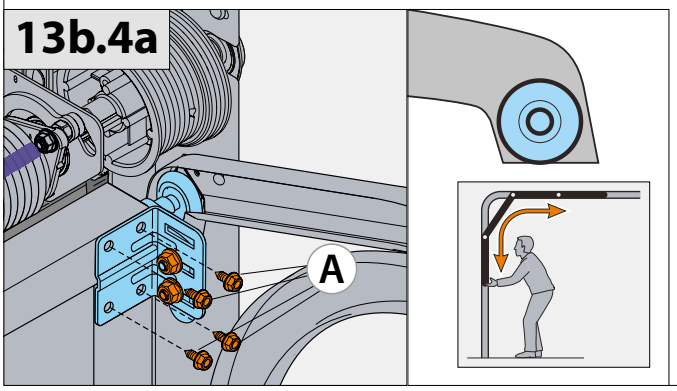

13b.4b

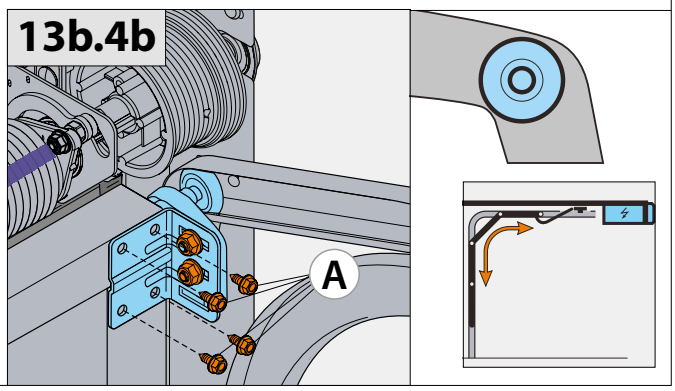

14

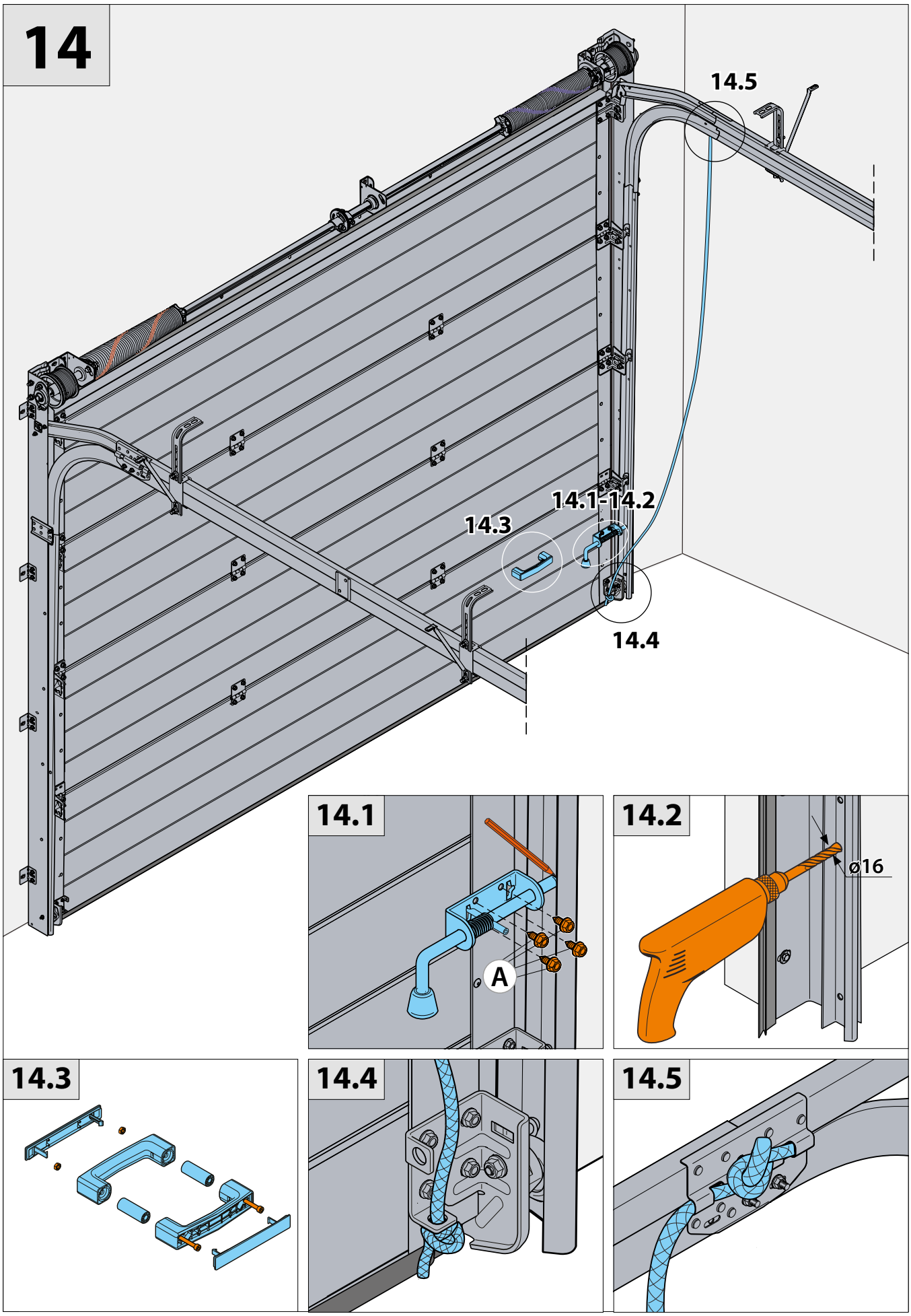

15

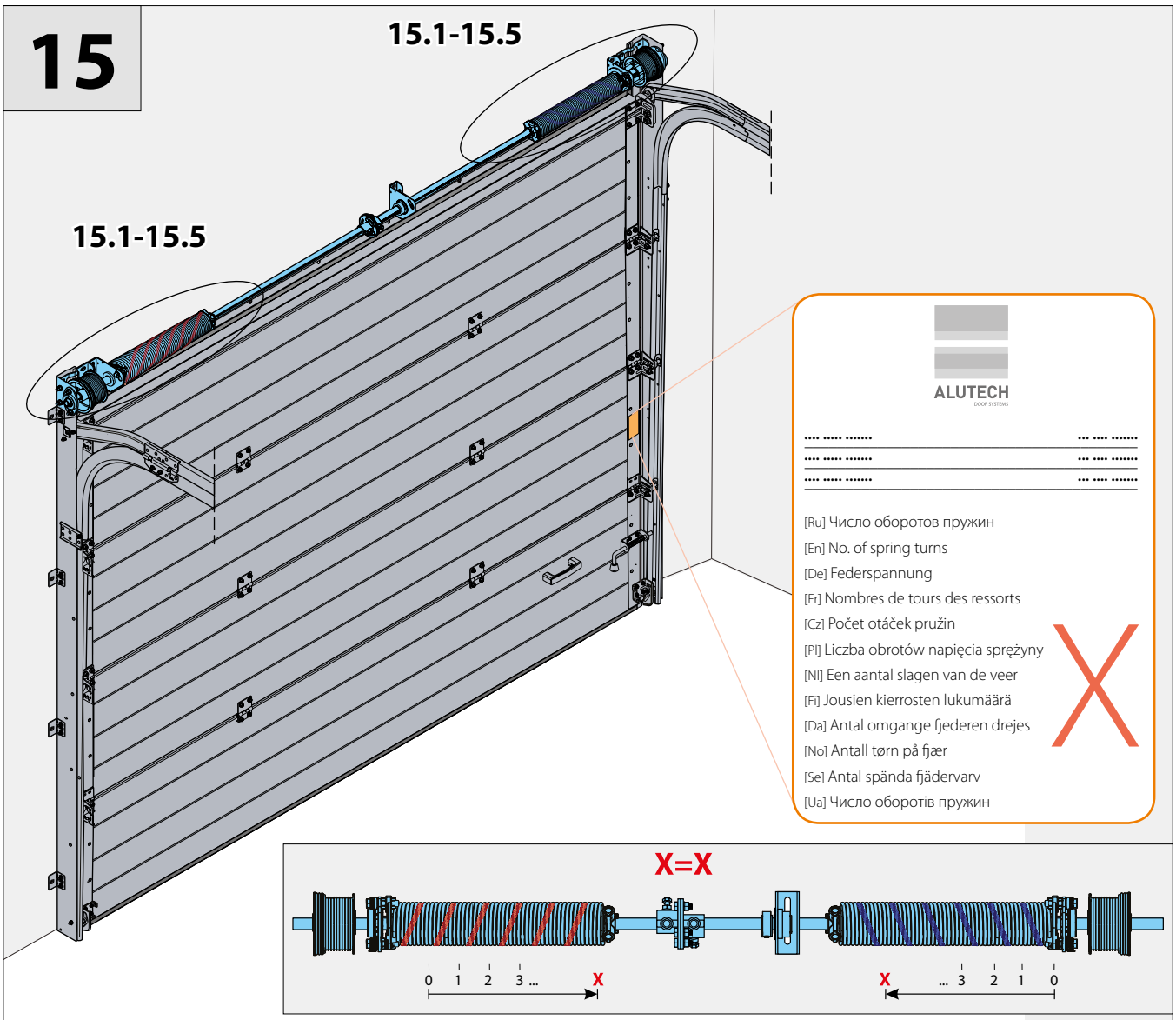

15.1

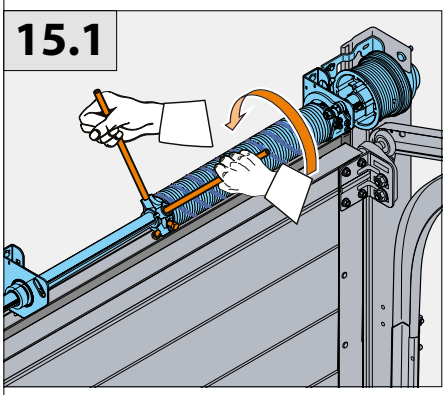

15.2

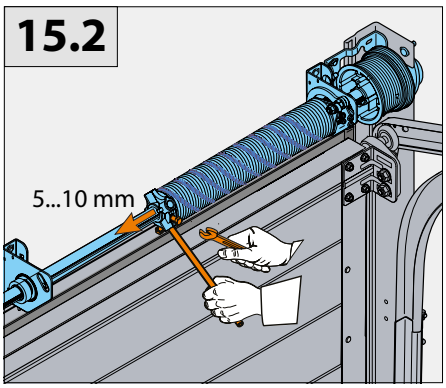

15.3

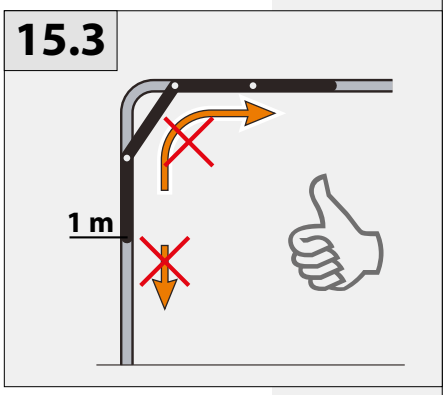

14.4

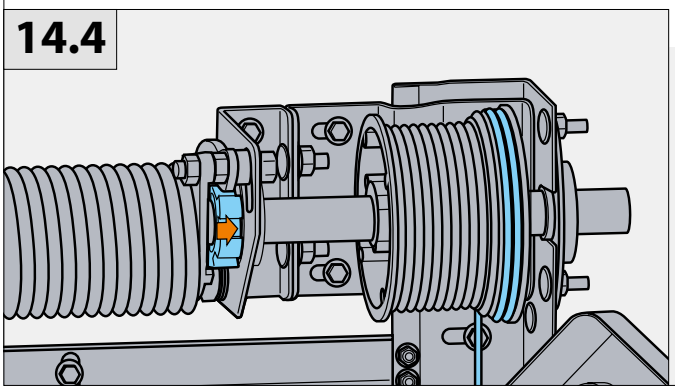

14.5

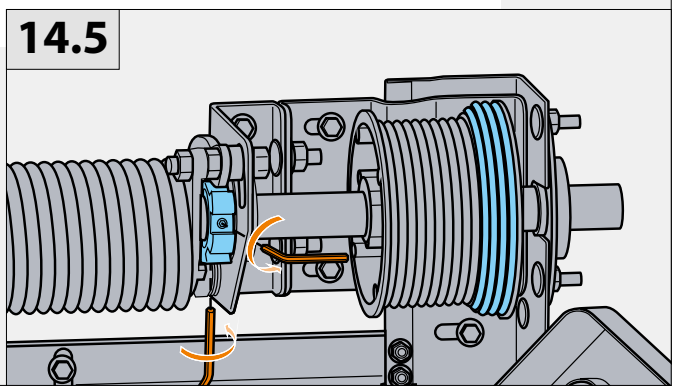

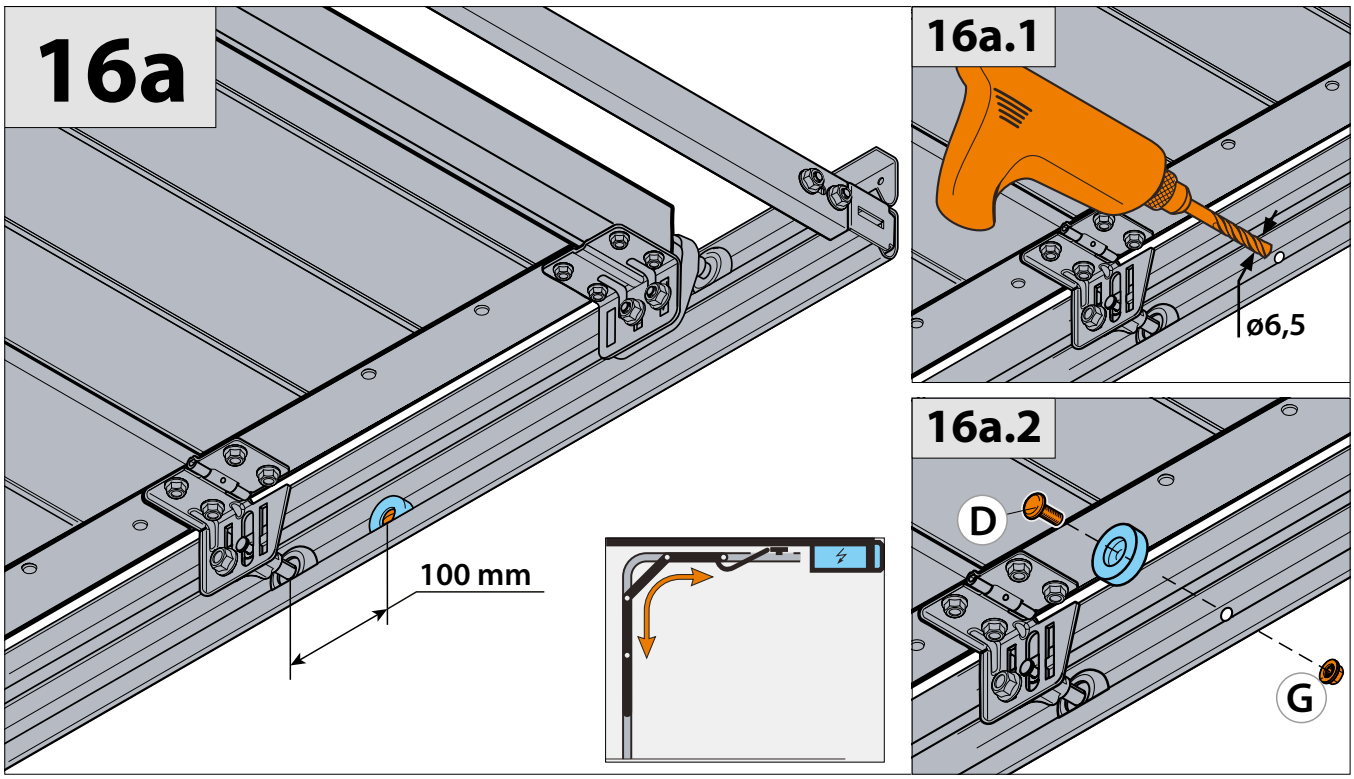
16a
100 mm
16a.1
ø6,5
16a.2
D
G

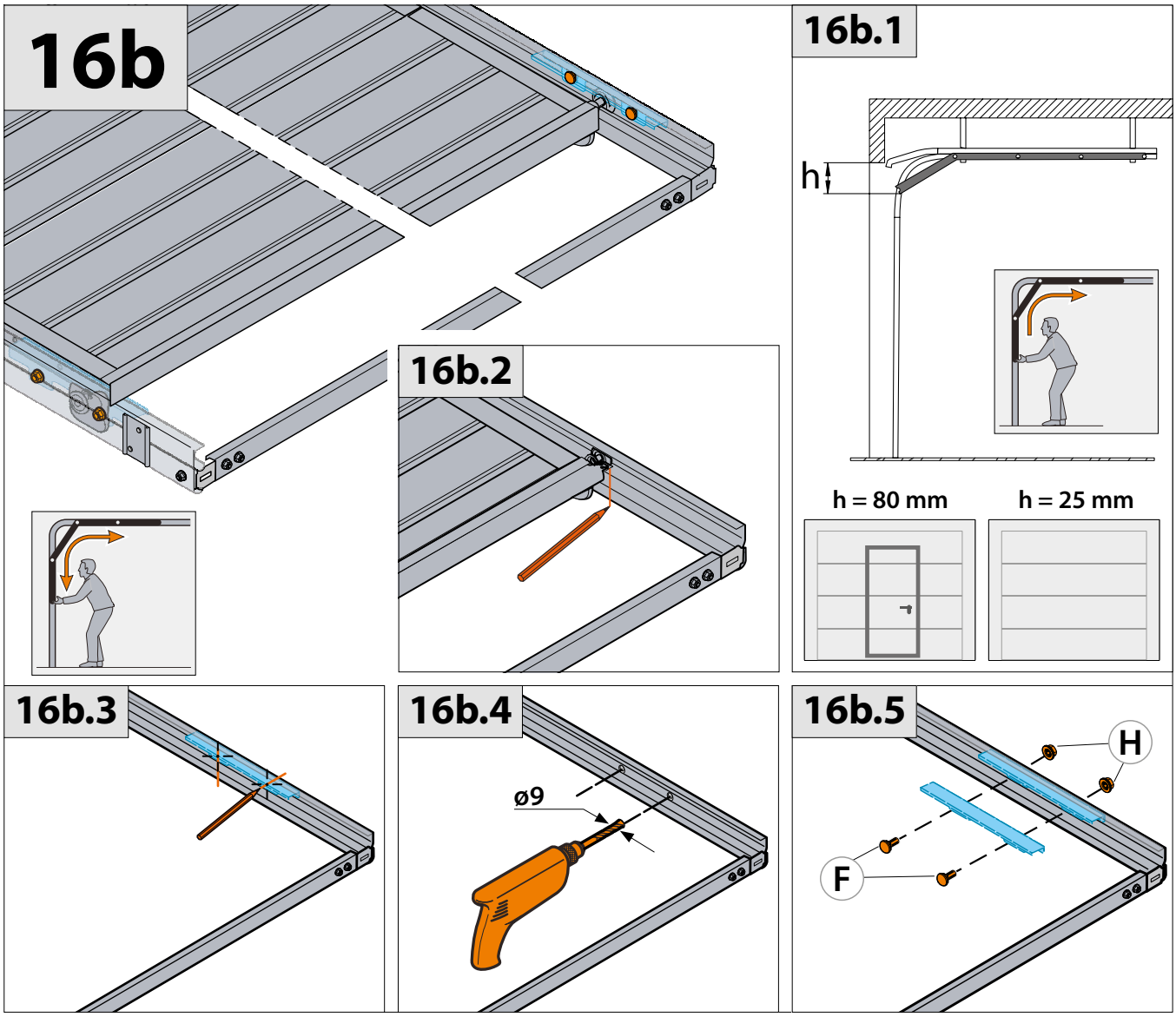
16b
16b.1
h
h = 80 mm
h = 25 mm
16b.2
16b.3
16b.4
ø9
16b.5
H
F

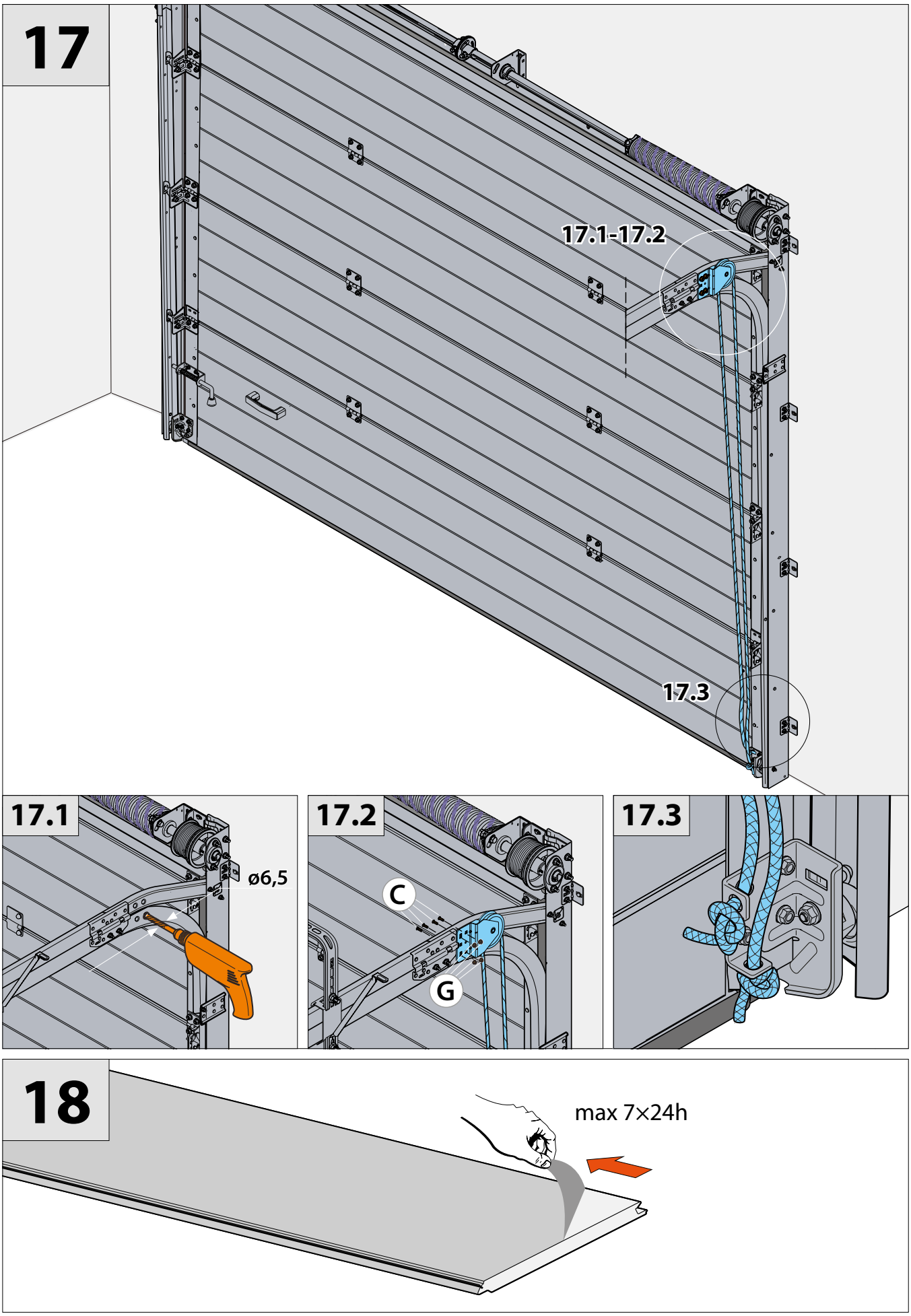
17
17.1-17.2
17.3
17.1
ø6,5
17.2
C
G
17.3
18
max 7×24h

19

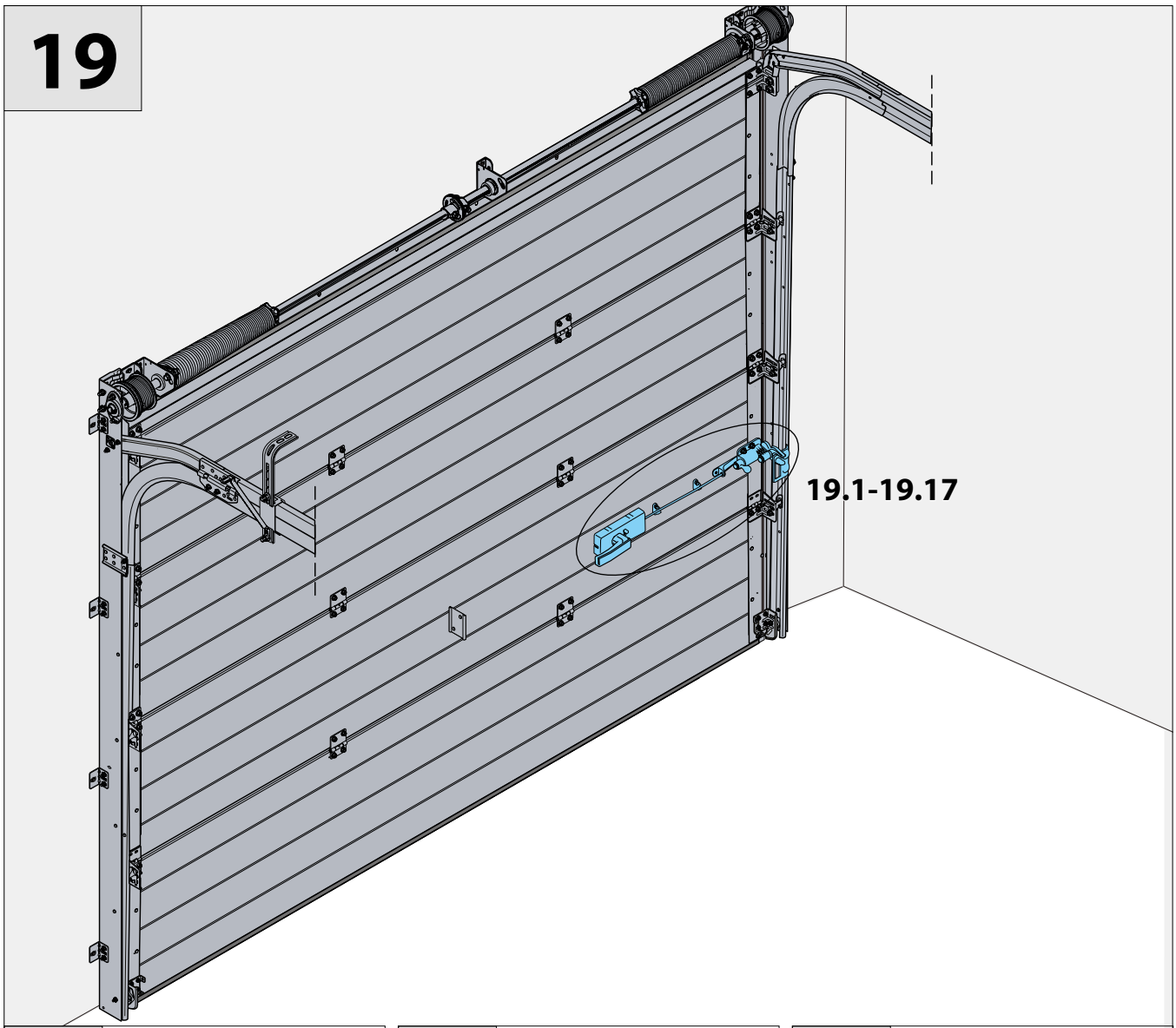

19.1

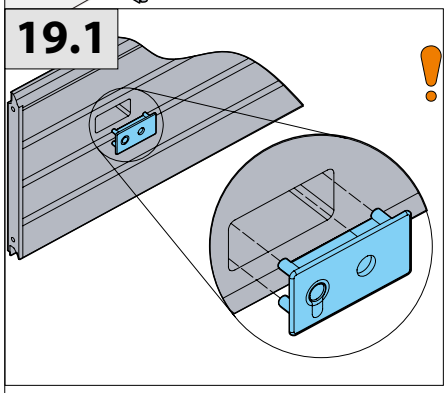

19.2

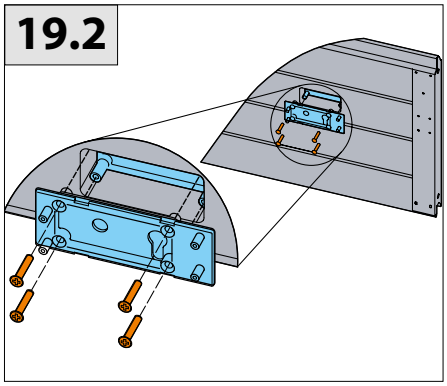

19.3

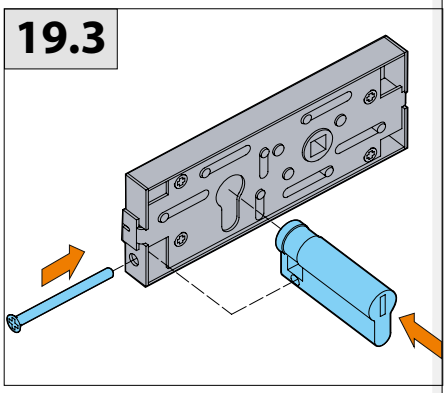

19.4

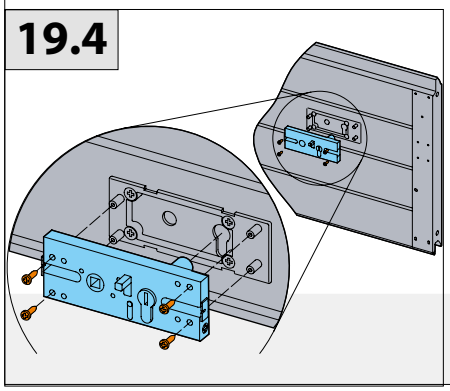

19.5

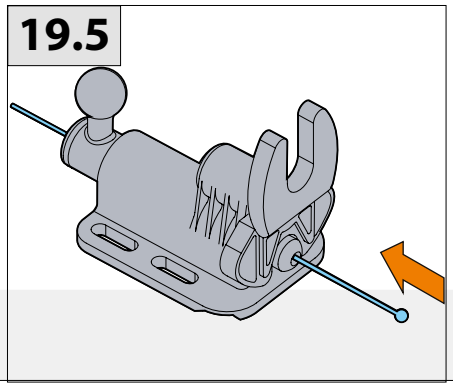

19.6

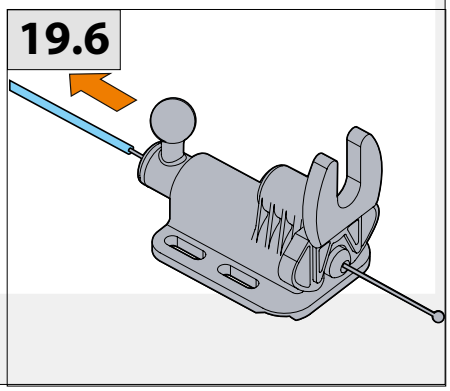

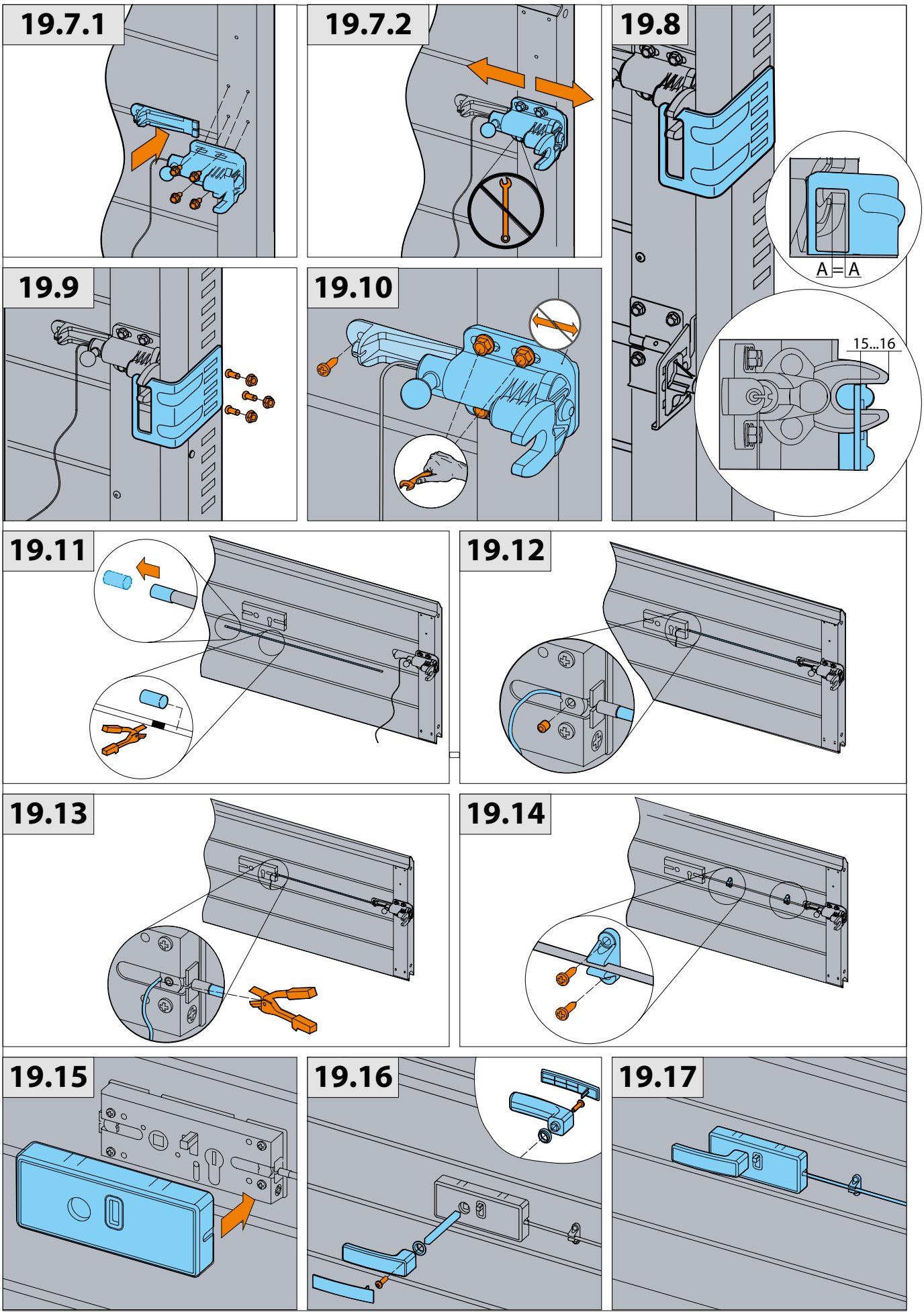
19.7.1
19.7.2
19.8
A=A
15...16
19.9
19.10
19.11
19.12
19.13
19.14
19.15
19.16
19.17

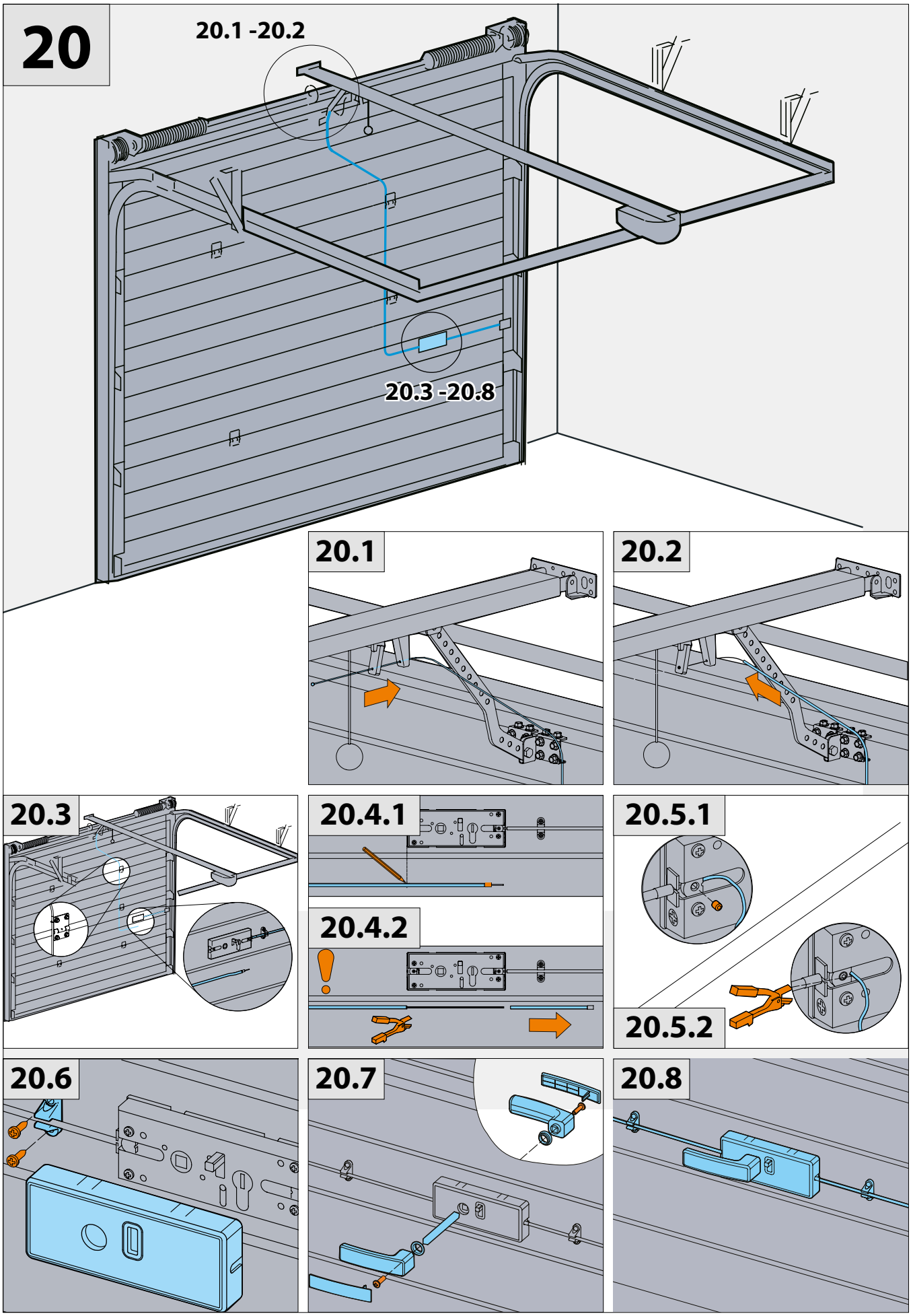
20
20.1 -20.2
20.3 -20.8
20.1
20.2
20.3
20.4.1
20.4.2
20.5.1
20.5.2
20.6
20.7
20.8

21

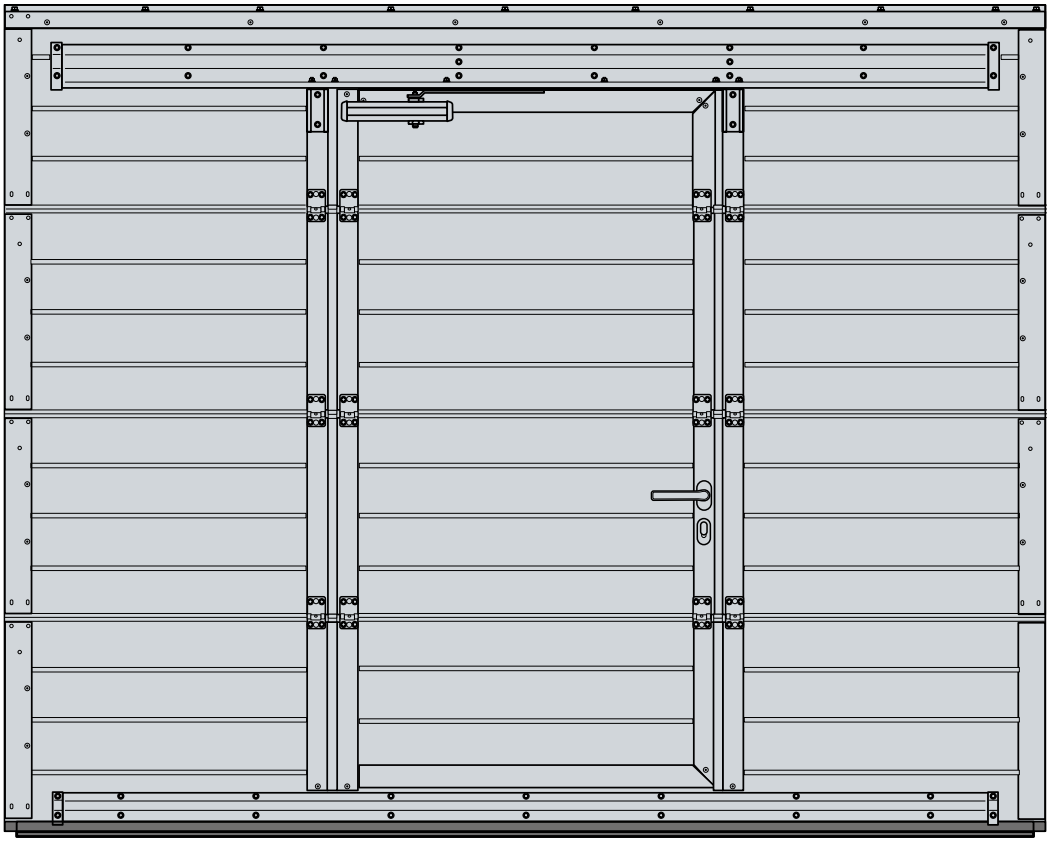

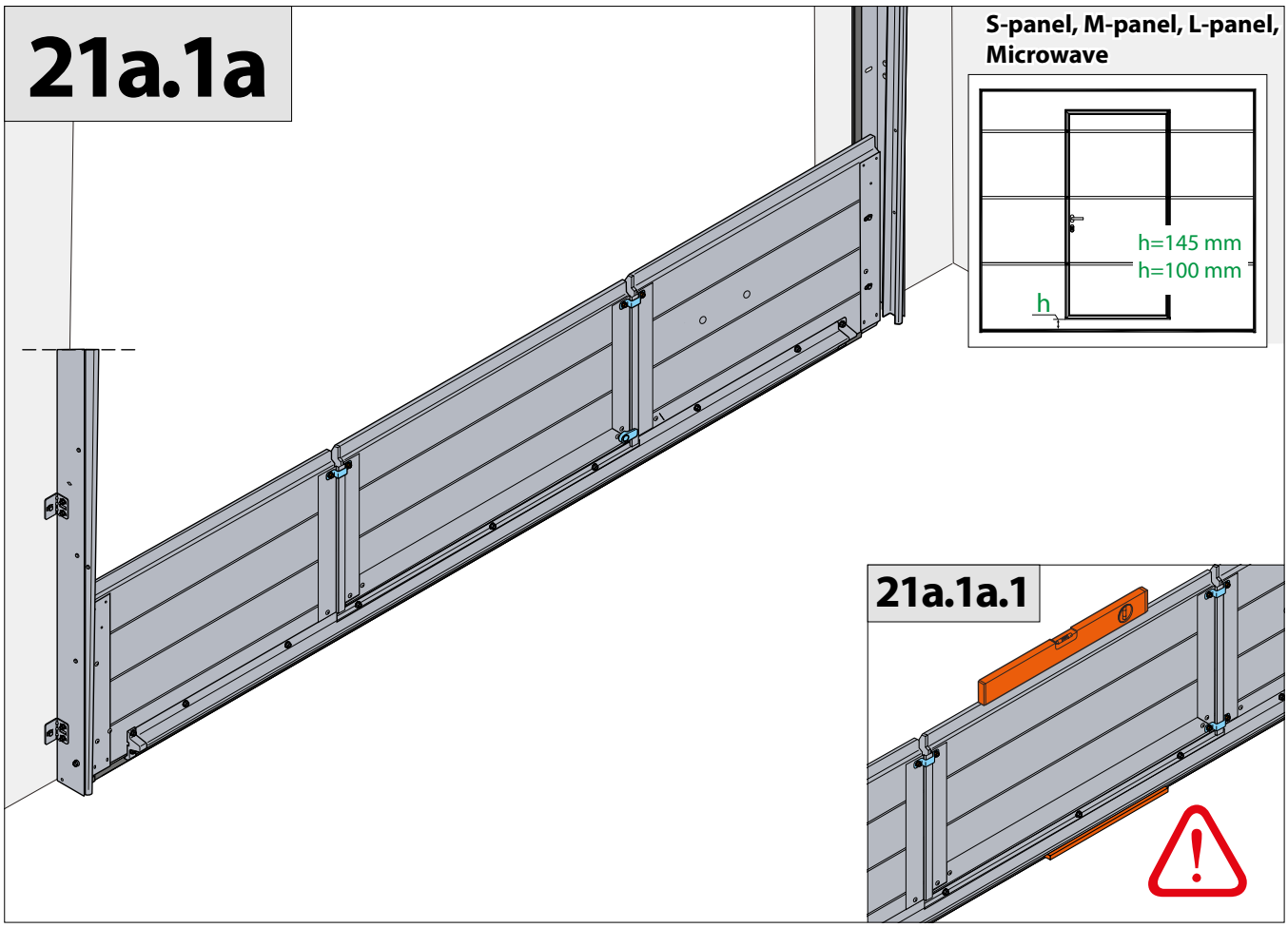
21a.1a
S-panel, M-panel, L-panel, Microwave
h=145 mm
h=100 mm
h
21a.1a.1

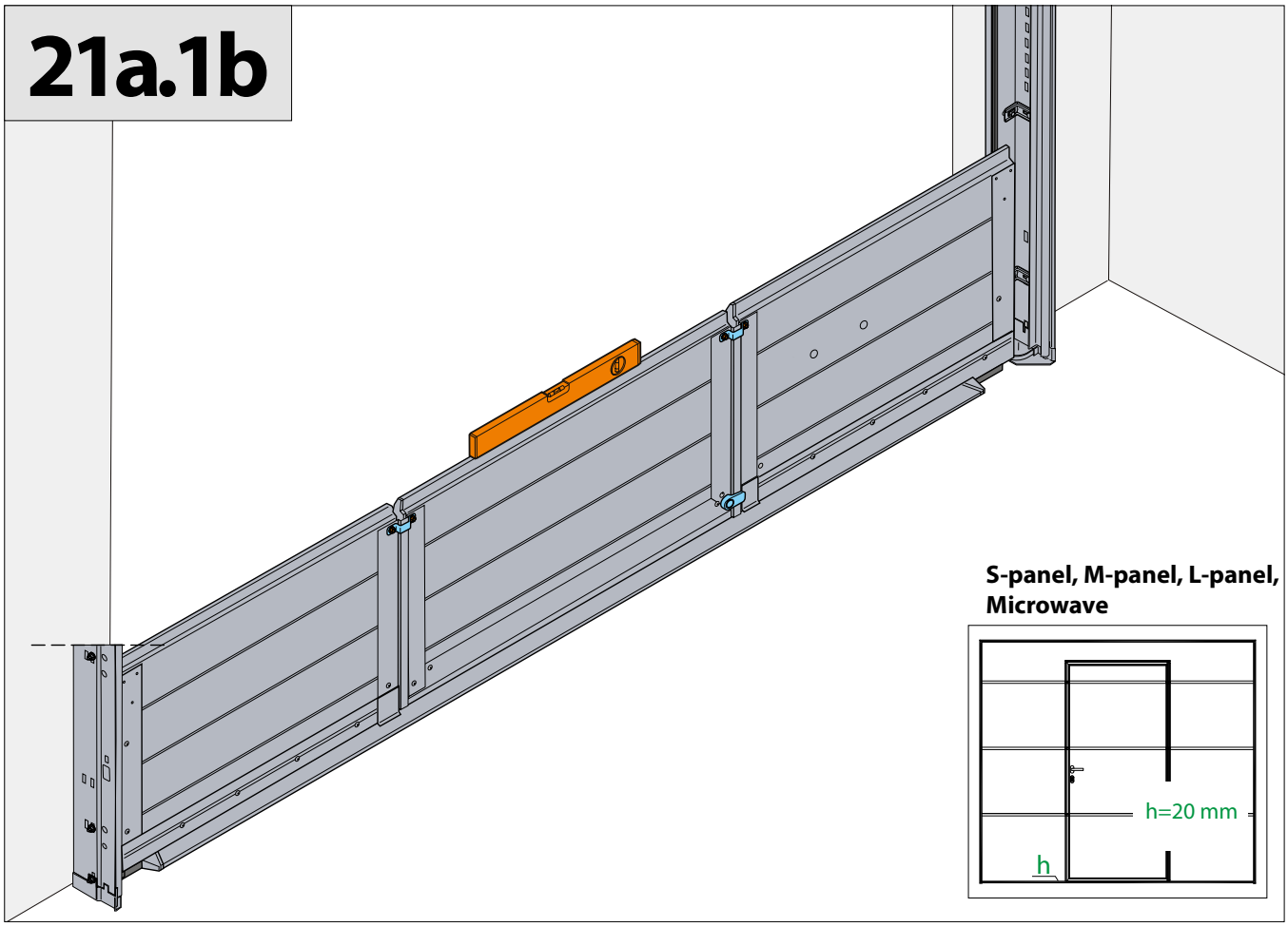
21a.1b
S-panel, M-panel, L-panel, Microwave
h=20 mm
h

21a.2

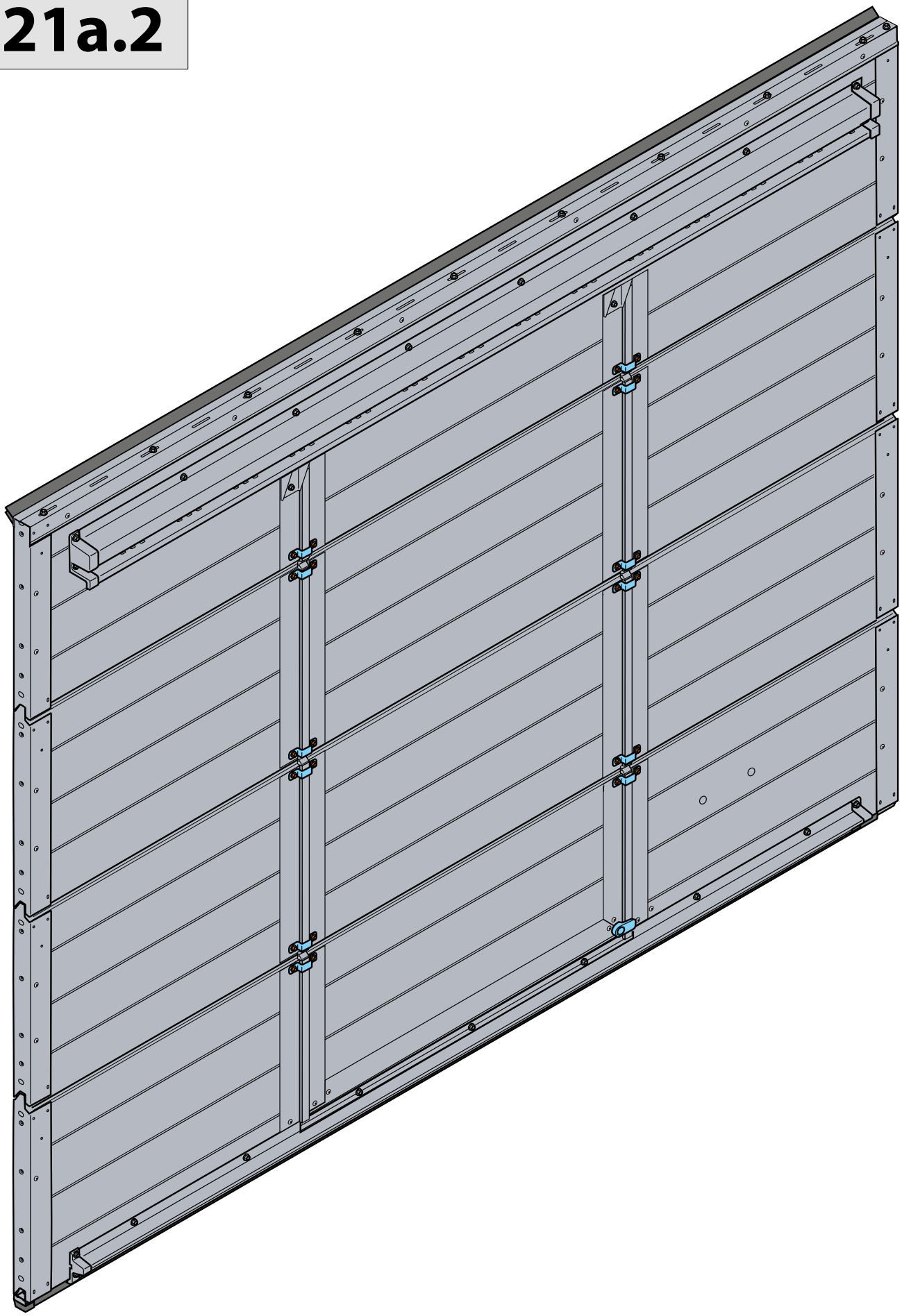

21a.3

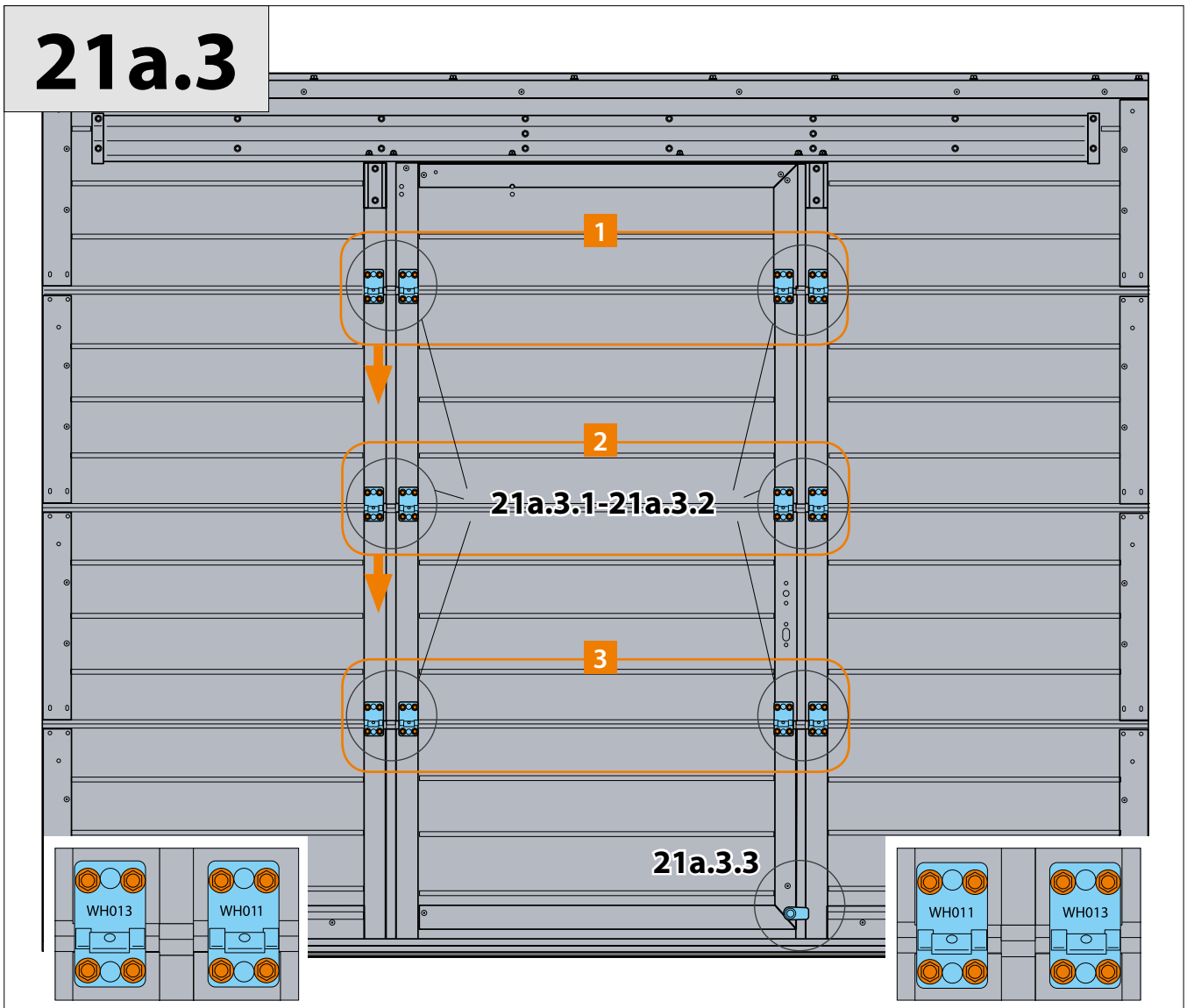

21a.3.1

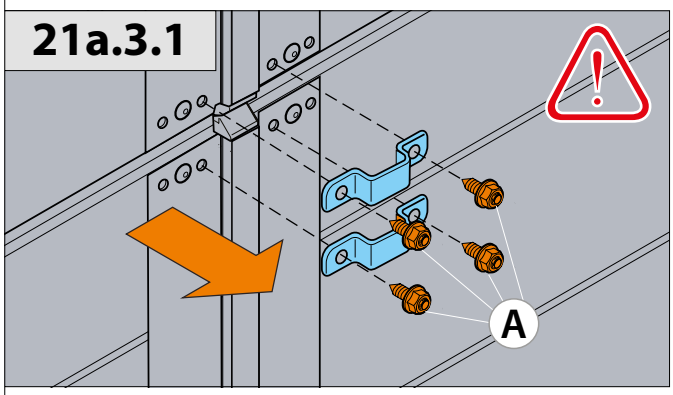

21a.3.2

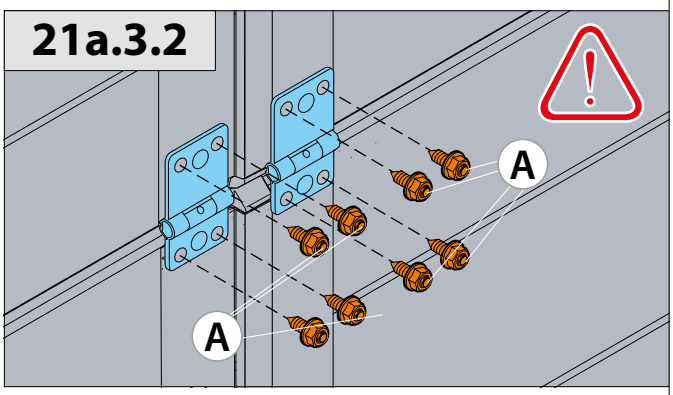

21a.3.3

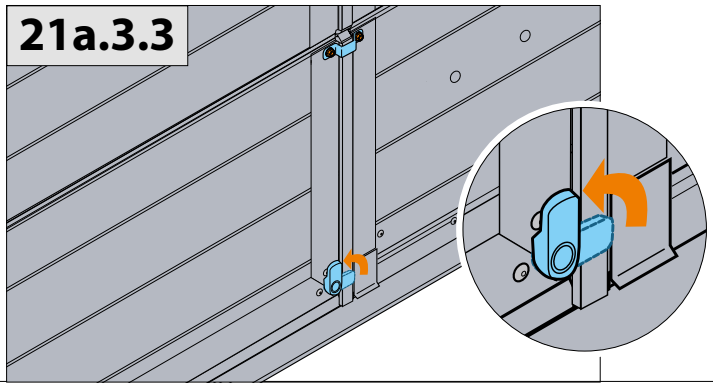

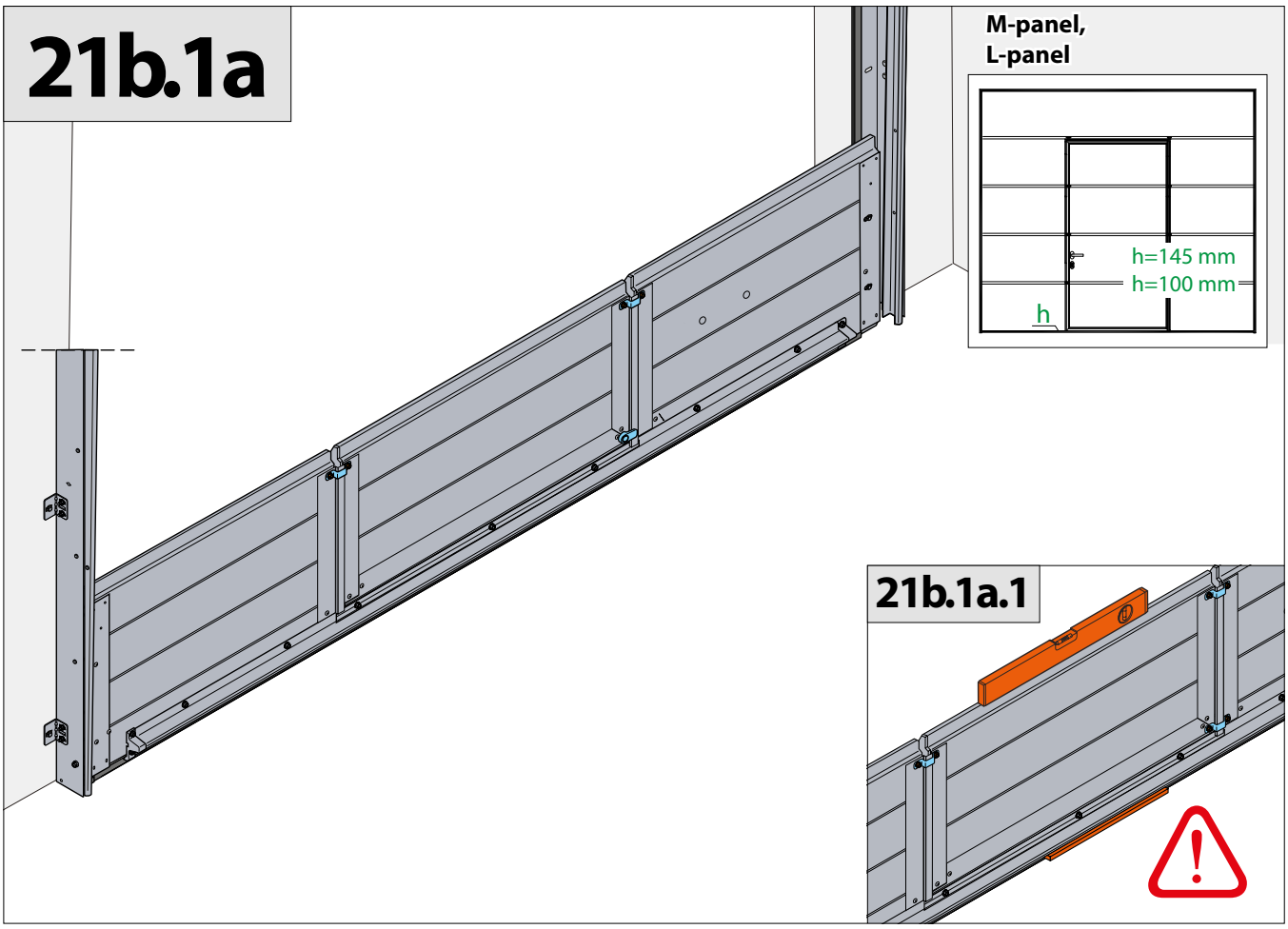
21b.1a
M-panel,
L-panel
h=145 mm
h=100 mm
h
21b.1a.1

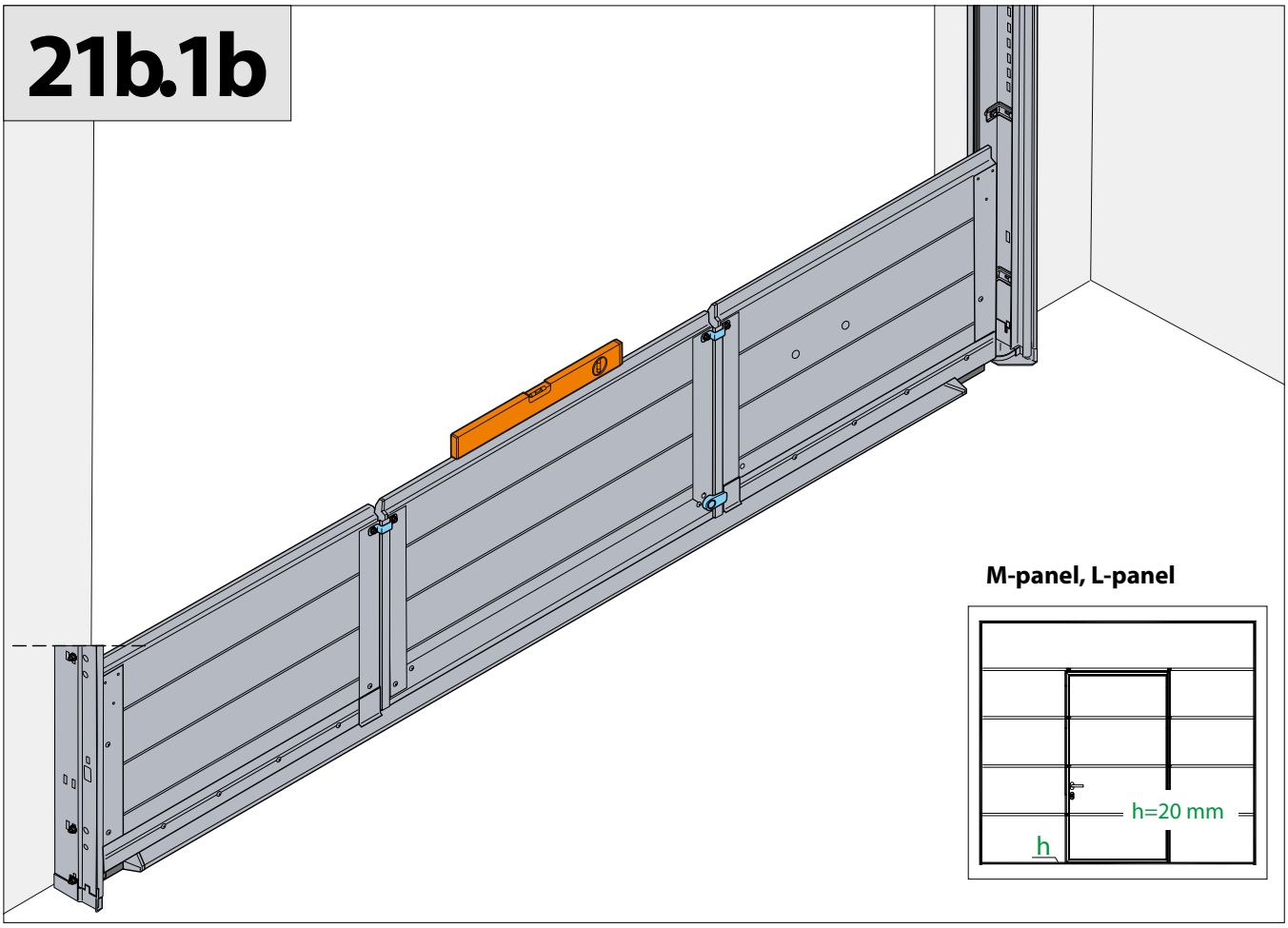
21b.1b
M-panel, L-panel
h=20 mm
h

21b.2

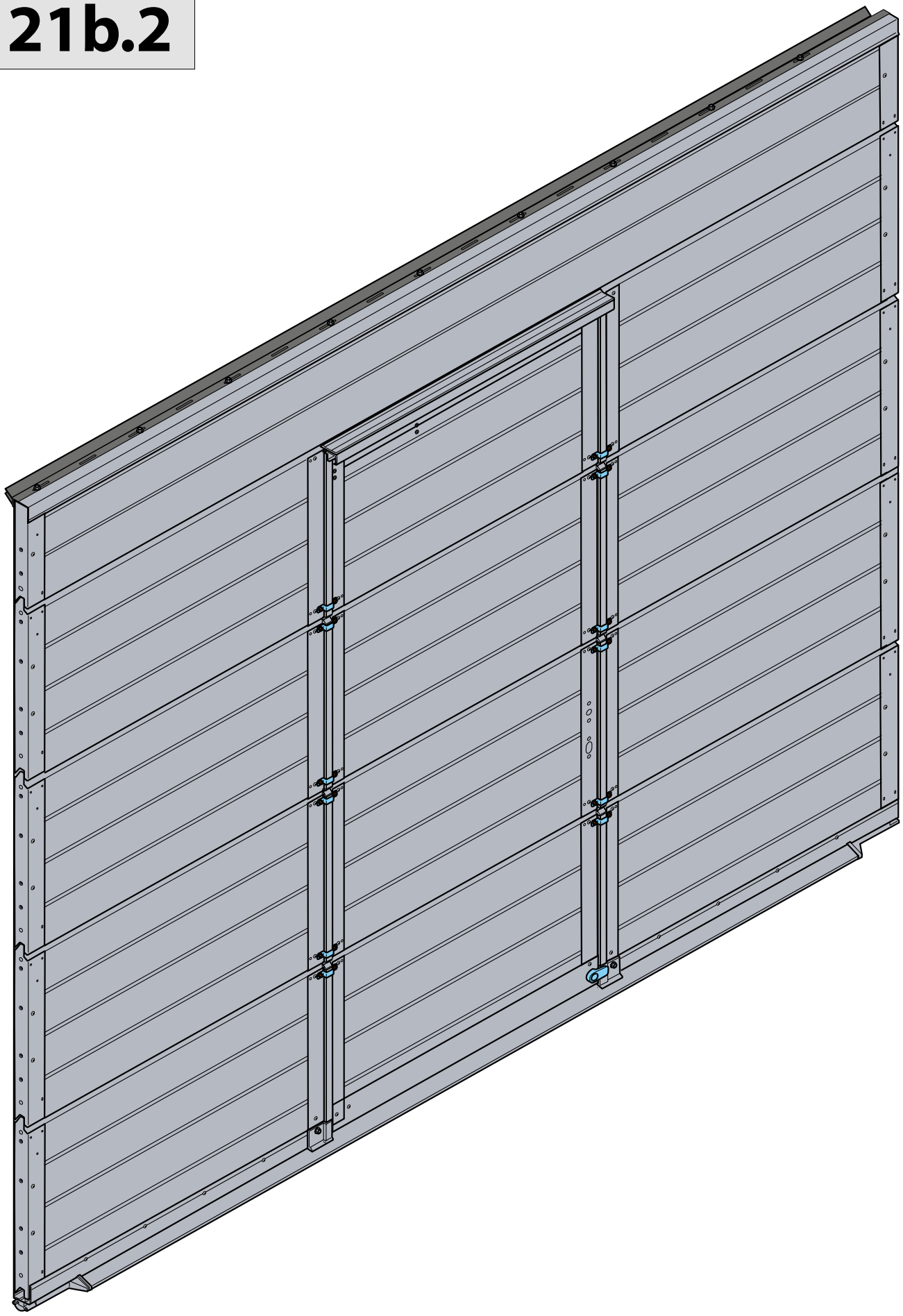

21b.3

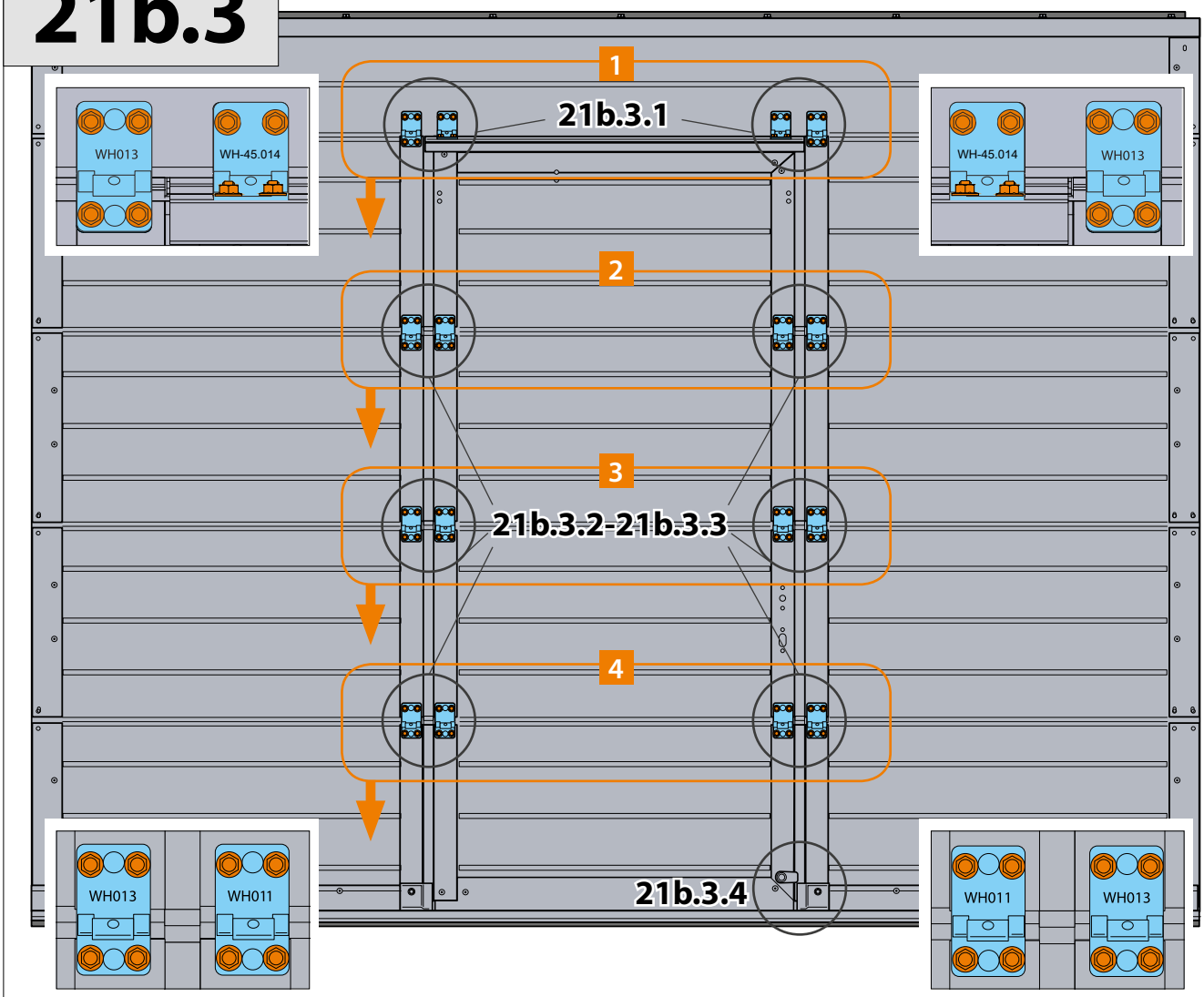

21b.3.1

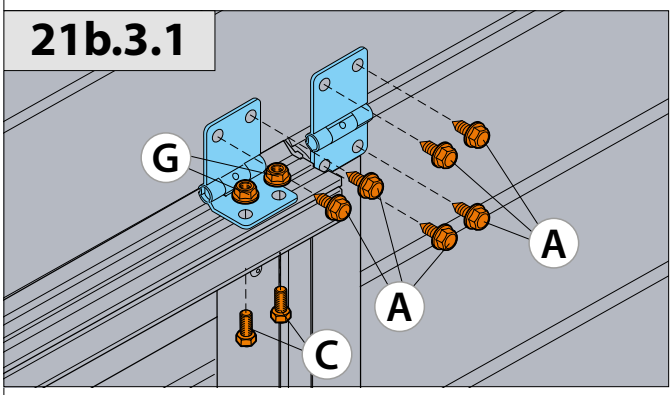

21b.3.2

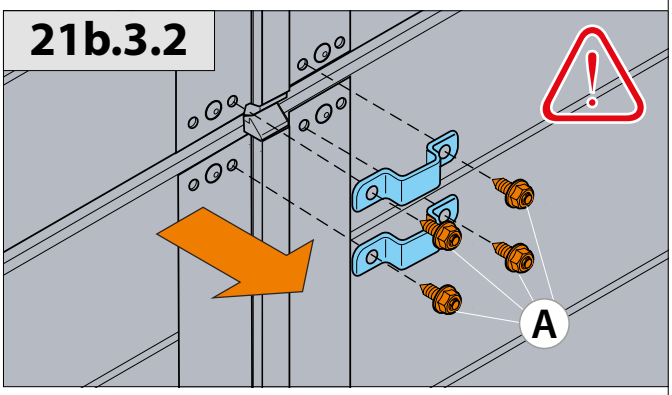

21b.3.3

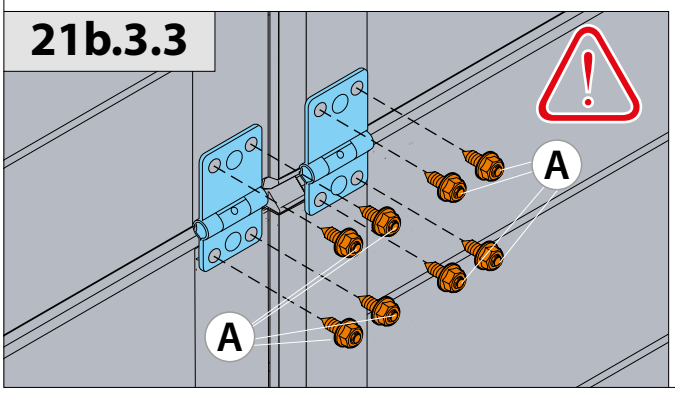

21b.3.4

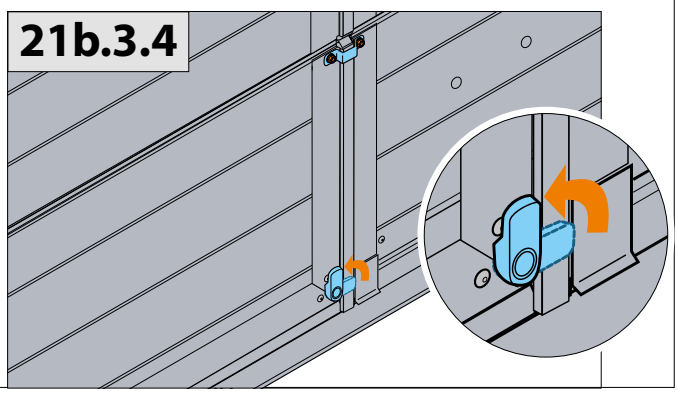

21.4

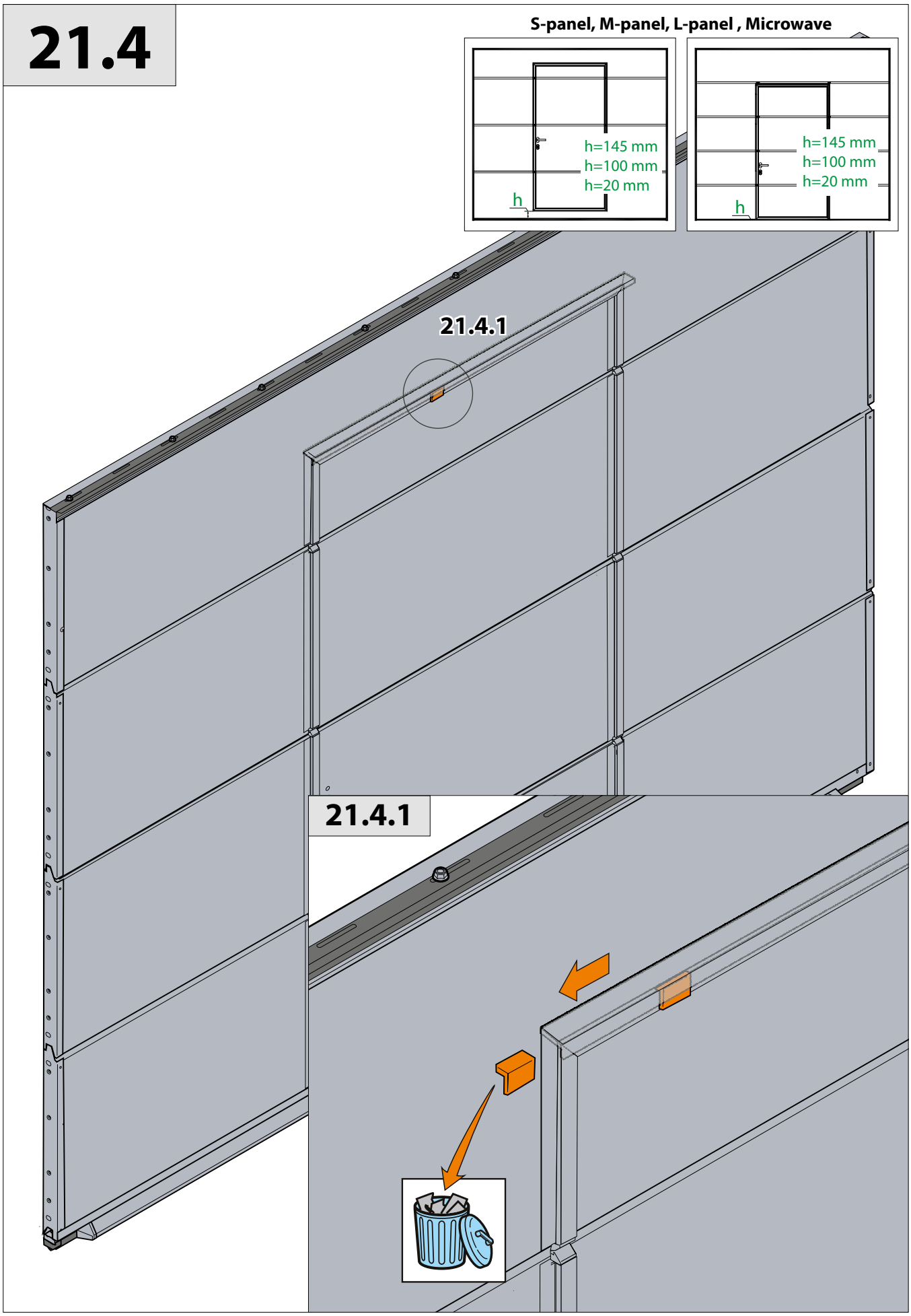
S-panel, M-panel, L-panel , Microwave
h=145 mm
h=100 mm
h=20 mm
h
h=145 mm
h=100 mm
h=20 mm
h
21.4.1
21.4.1

21.5

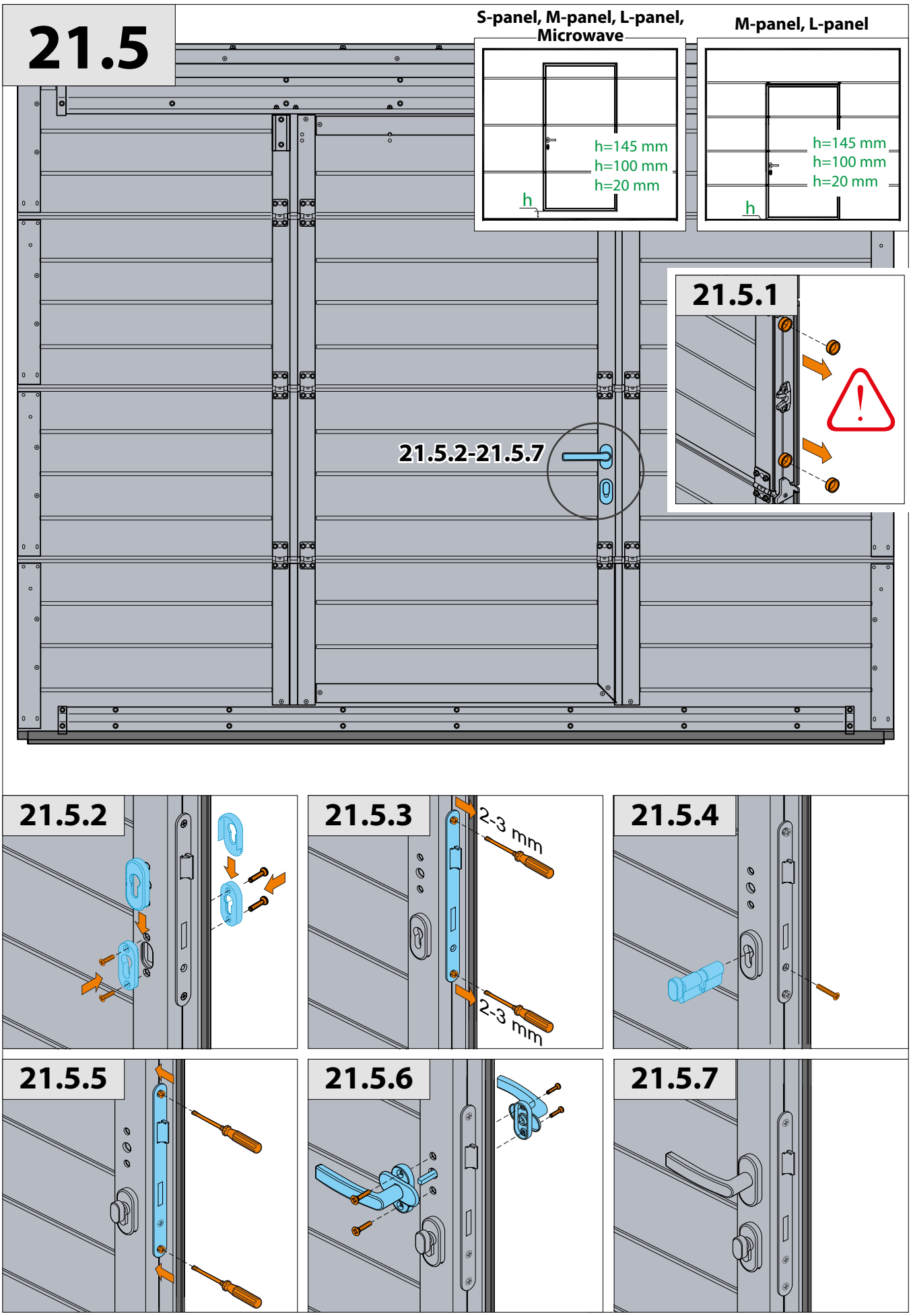
S-panel, M-panel, L-panel, Microwave
h=145 mm
h=100 mm
h=20 mm
h
M-panel, L-panel
h=145 mm
h=100 mm
h=20 mm
h
21.5.1
21.5.2-21.5.7
21.5.2
21.5.3
2-3 mm
2-3 mm
21.5.4
21.5.5
21.5.6
21.5.7

21.5.8

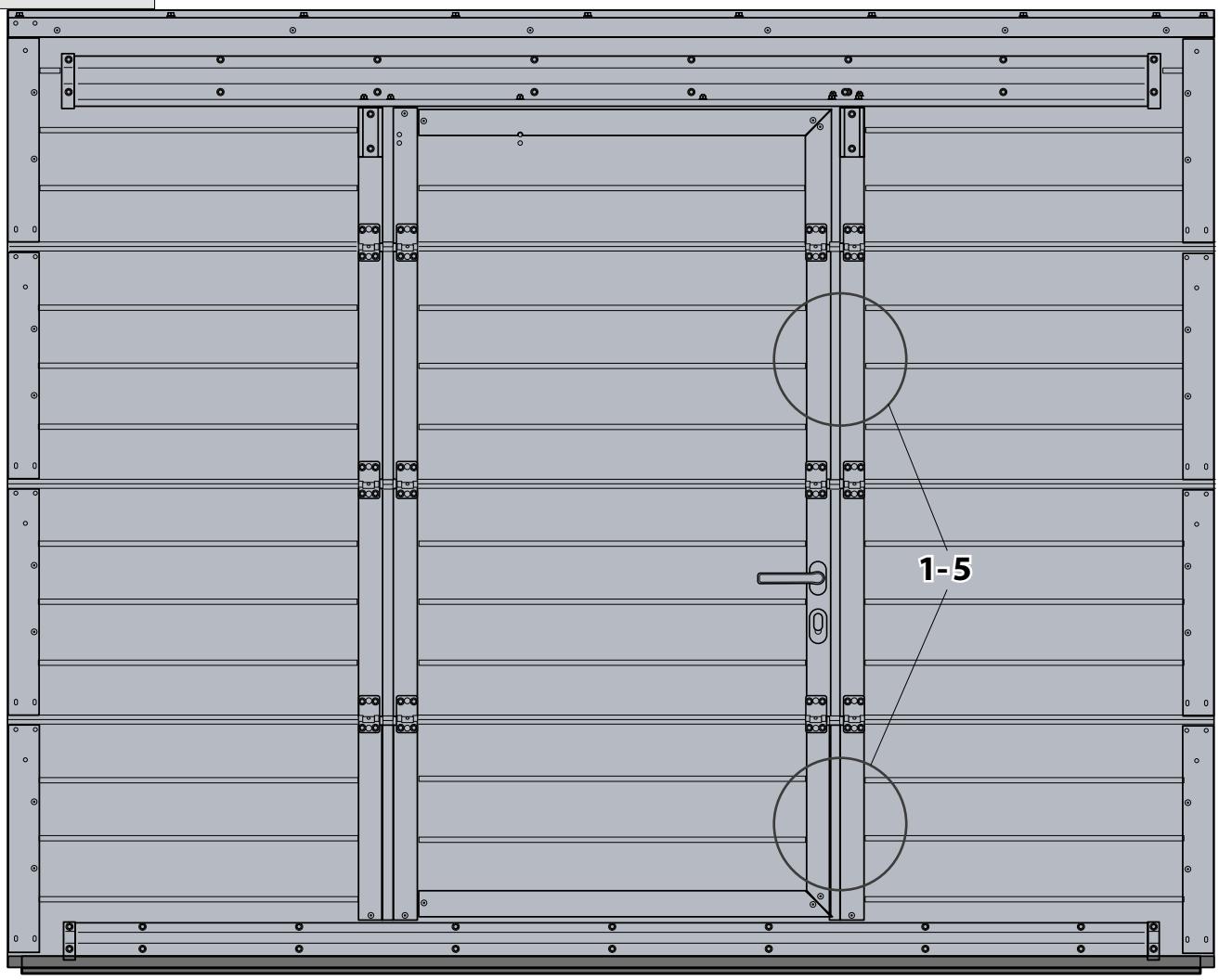

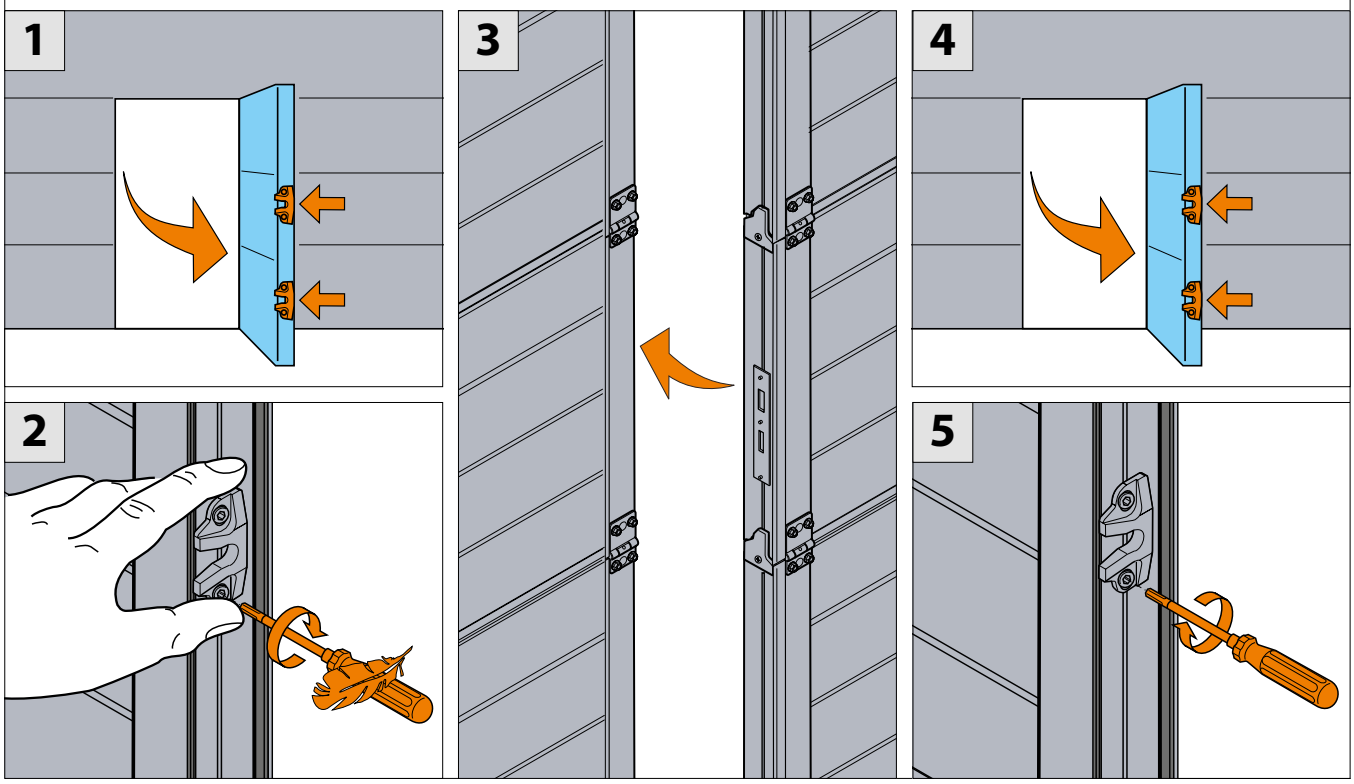

21.6

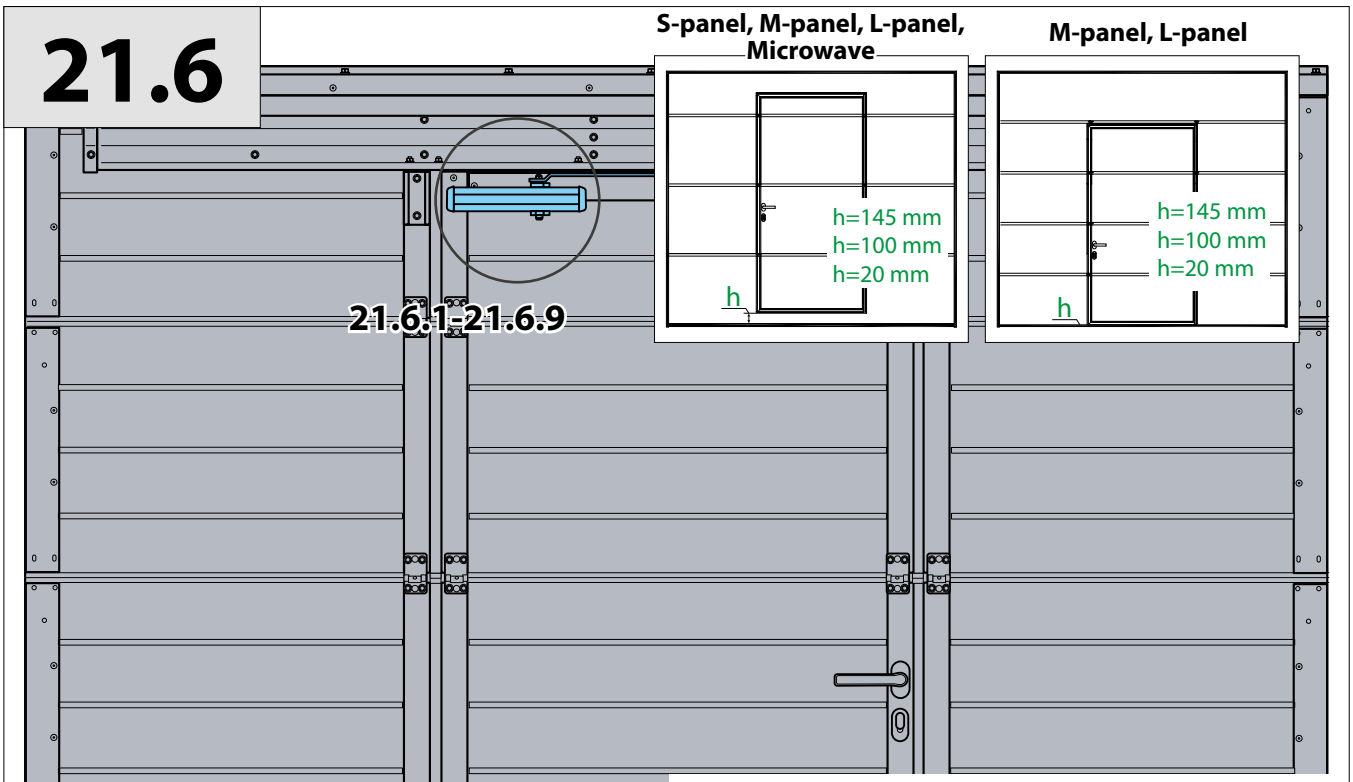
S-panel, M-panel, L-panel, Microwave
h=145 mm
h=100 mm
h=20 mm
h
M-panel, L-panel
h=145 mm
h=100 mm
h=20 mm
h
21.6.1-21.6.9

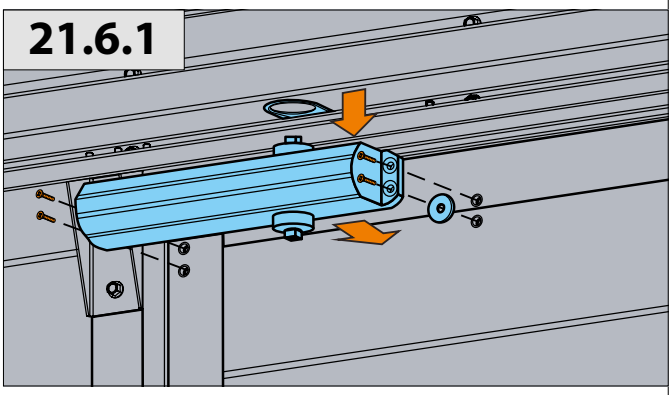
21.6.1

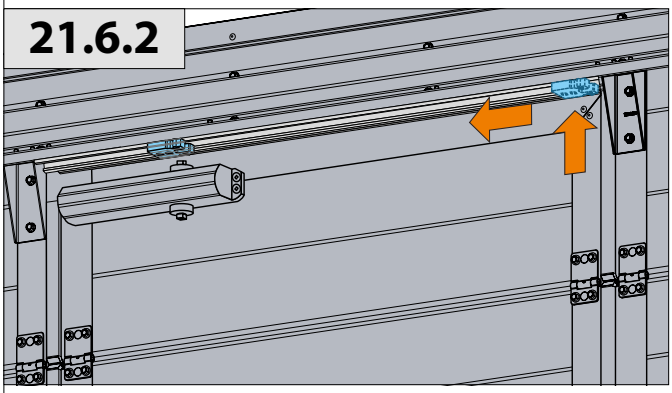
21.6.2

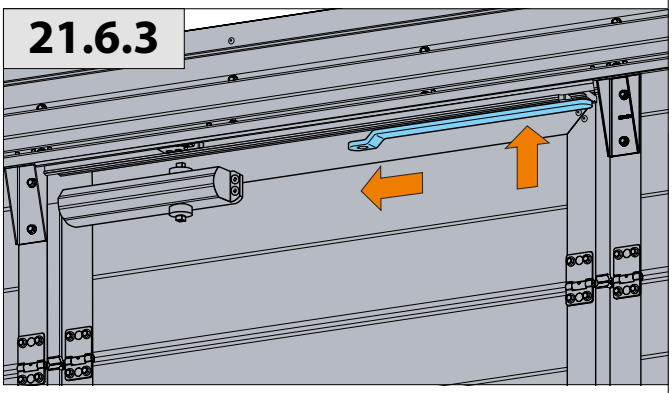
21.6.3

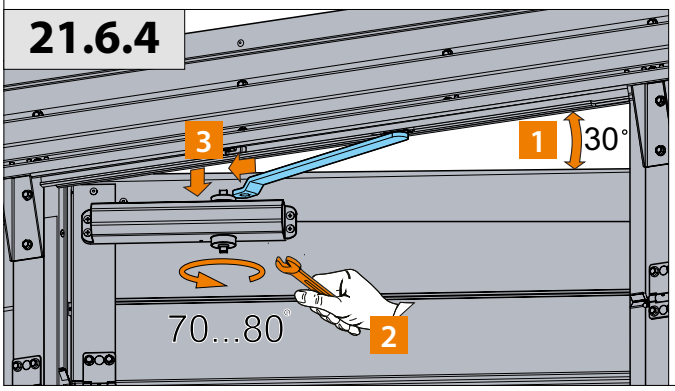
21.6.4
3
1
30°
70...80°
2

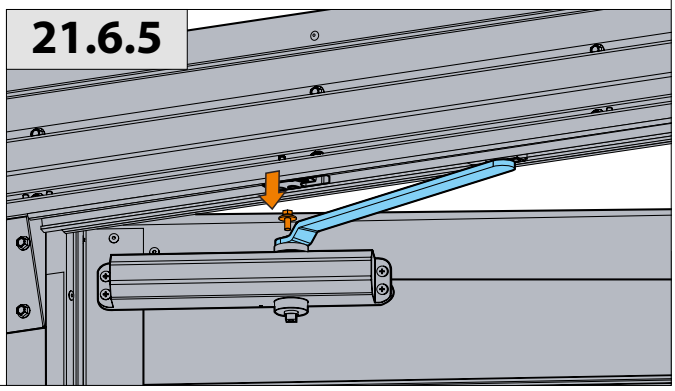
21.6.5

21.6.6

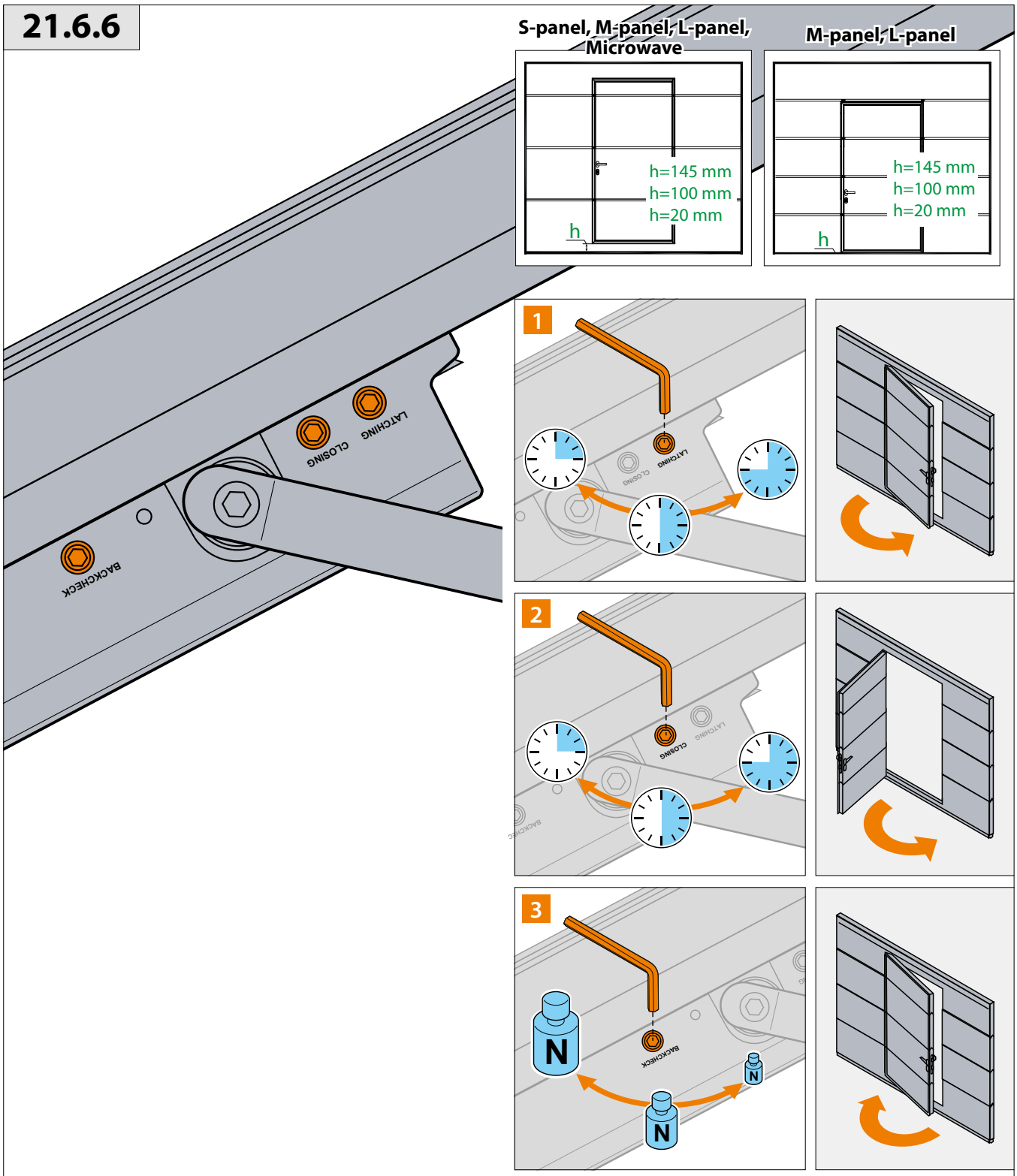

21.6.7

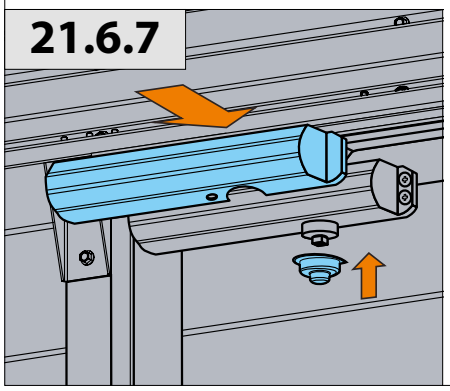

21.6.8

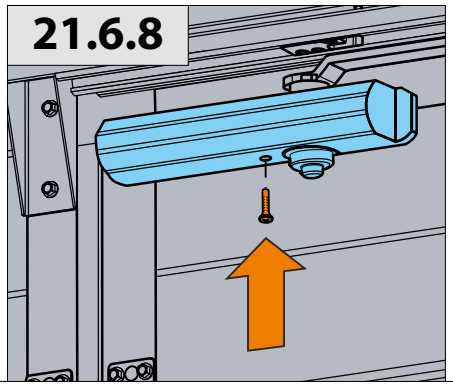

21.6.9

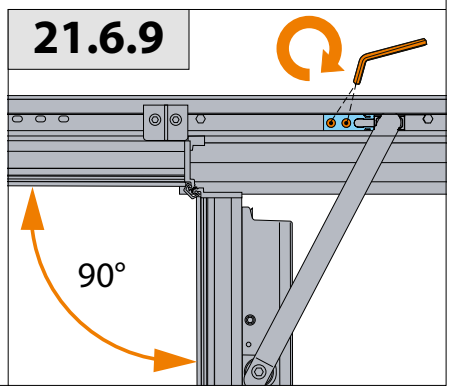

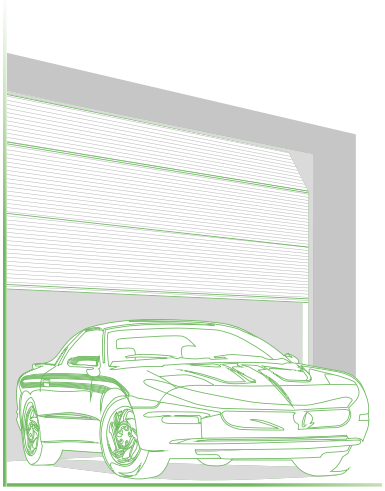

ALUTECH
DOOR SYSTEMS

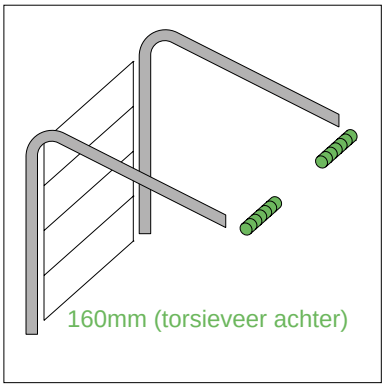

2019

1. ALGEMENE INFORMATIE

De belangrijkste voorwaarde voor het waarborgen van de hoogste normen van het gebruik van sectionaaldeuren is hun correcte installatie.

Deze handleiding geeft de volgorde van de instructies en een beschrijving van de standaard methode voor het installeren van de deuren.

Alle bestaande regels en normen die van toepassing zijn aan de installatie van de deuren moeten strikt worden nageleefd.

De inhoud van deze handleiding mag niet de grondslag van rechtsvorderingen zijn.

Society ALUTECH behoudt zich het recht voor om wijzigingen aan te brengen alsook toevoegingen aan het sectionaaldeur ontwerp en de installatie te verbeteren volgens eigen procedures.

2. VEILIGHEIDSMAATREGELEN

De installatie van de deuren moeten worden uitgevoerd door gekwalificeerd personeel ervaren in de constructie en montage van de technisch procedure van de deuren, goed opgeleid en geïnformeerd over de veiligheidsmaatregelen.

Het uitvoeren van de montage gebeurt volgens strikte voorwaarden en nationale normen die van kracht zijn met betrekking tot de veiligheid tijdens het installeren .

3. VOORSCHRIFTEN VOOR DE DEUROPENINGEN

De opening voor de deur montage moet aan de volgende eisen worden voldaan:

- de openingen dienen vierkante of rechthoekige vormen te zijn;
- de opening van de oppervlakken moet vlak en glad zijn om het deurframe aan te brengen , zonder gips of mortellaag en zonder scheuren;
- de afwijking van muren, bovendorpel en het plafond van de verticale en horizontale oppervlakten mag niet meer bedragen dan 1,5 mm per meter en niet meer dan 5 mm in breedte en hoogte;
- De ruimte die nodig is voor de installatie van de poort moet vrij zijn van bouwstructuren, verwarmings en of ventilatieleidingen.

4. REGELS VOOR MONTAGE VAN DE DEURLIJST EN ROLSYSTEEM:

- Deurkader moeten symmetrisch worden bevestigd aan de verticale as van de opening;
- Verticale kozijn profielen moet verticaal worden verankerd met behulp van een waterpas;
- Verticale kozijn profielen moeten aansluiten met de muren. leemtes tot tot 5 mm zijn aanvaardbaar, maar ze moeten worden verpakt en verzonken door strips achter de bevestigingspunten;
- Het verschil in lengte, gemeten aan het eindpunt van het draagraam, mag niet meer dan 2 mm bedragen;
- Een sectionaaldeur moet goed worden bevestigd voor veilig gebruik en resistent tegen windbelasting.

De keuze van bevestigingselementen afhangt van de kenmerken van de constructie van de poort:

- Metalen keilbout ankers worden gebruikt voor het bevestigen van een poort aan de muur, gemaakt van beton, volle baksteen, celbeton, kalksteen of soortgelijke materialen;
- langwerpige keilbout met schroef (160 mm lang) buitendiameter van het bout moet 10 mm zijn.
- Zelftappende schroef met een buitendiameter van 6,3 mm, 8 mm voor de bevestiging aan het ijzerprofiel.
- Om ervoor te zorgen dat er een betrouwbare verankering is van een sectionaaldeur aan de muur is het noodzakelijk stalen platte ringen te installeren met schroeven met anticorrosie coating en uitwendige diameter van 24 ... 30 mm en een dikte — 1,6 ... 2,0 mm. minimale dikte van 9 micron. De sterkteklasse van de schroef is ten minste 5,6.

Alle gebruikte hardware moet bestand zijn tegen corrosie.

5. BOREN

Voor het verankeren, afhankelijk van het materiaal van de wanden beveelt men de volgende methoden van boren aan:

- Zuiver boren zonder hamereffect wordt aanbevolen voor het maken van gaten in licht en celbeton, licht-, gassilicaat blokken, alsmede voor metalen constructies;
- Hamermodus wordt aanbevolen voor betonnen muren met een dichtheid hoger dan 700 kg/m^3 en voor natuursteen.

De lengte van de boring is gelijk aan de lengte van de van het bevestigingsanker, de diameter moet iets kleiner zijn dan de diameter van het anker. De gaten moet worden gereinigd van boorgruis.

6. INSTALLATIE VAN DE POORT

Voor de poort montage moet de vloer en de opening volledig zijn voorbereid en alle bouwwerkzaamheden afgerond.

Tijdens de bouw moet de geïnstalleerde poort worden beschermd tegen spatten van de mortel, cement, gips, stoffen agressieve en corrosieve stoffen zoals zuur of loog , verf, zout, enz.

⚠ **Veranderingen in het ontwerp van de deur is niet toegestaan.**

- Verwijderen of wijzigen van deur componenten, samenstellingen en functionele onderdelen zijn niet toegelaten. Gebruik alleen originele onderdelen van de fabrikant.
- Installeer geen extra elementen op het deurblad, de veren zijn afgestemd op het oorspronkelijke deurblad gewicht. Extra elementen kunnen de veren overbelasten, wat tot een negatieve invloed op het evenwicht systeem kan leiden en tot breuk van de deur.

Voordat het deurblad is geïnstalleerd is het noodzakelijk de beschermfolie te verwijderen rond de gaten voor handgrepen, sloten, scharnieren en aan de uiteinden van de buitenzijde van de panelen waar het deurblad zich aan de boven-en zijkant afdichting aansluit (beschermfolie moet 50 ... 100 mm van zijkappen worden verwijderd).

⚠ **Tijdens de installatie van de elektrische motor volg de instructies van de producent van de sectionaaldeur of motor. Gebruik alleen onderdelen van originele oorsprong.**

⚠ **Volg nauwgezet alle procedures van de afbeeldingen in de juiste volgorde om een technisch correcte installatie uit te voeren.**

⚠ **Om voor een soepele en geruisloze werking van de rollers en as in de beugels en scharnierverbindingen smeren we deze met een consistent (elastisch) vet. Het is verboden de geleiderails te smeren, ze zijn ontworpen om zonder te functioneren.**

7. IN BEDRIJFSTELLING, TESTEN VAN DE POORT

Na de installatie van de poort, de beschermfolie van de panelen verwijderen Indien nodig, al met vuilaangetaste onderdelen van de geassembleerde sectionaaldeur goed reinigen. de reiniging van de poort gebeurt met schoon water of niet-agressieve reinigingsmiddelen en met het gebruik van een zachte spons of doek.

Voor glazenwassers is het mogelijk kunstof reinigingsvloeistof gebruiken.

De vloeistoffen moeten neutraal zijn ,acrylaat of polycarbonaat. Gebruik geen schurende stoffen of stoffen gebaseerd op alcohol.

Na de montage van een sectionaaldeur, controleer de werking van de vergrendelingen en de programmering van de motor.

Werking van de poort wordt door de cyclus vijfmaal "Open — Dicht" van het deurblad getest. geautomatiseerde functies van de sectionaaldeur moet bovendien worden getest in alle geprogrammeerde modi.

Alle beschermfolie moet direct na de installatie worden verwijderd.

8. OVERDRACHT VAN DE GEÏNSTALLEERD DEUR

Overdracht geïnstalleerde sectionaaldeur aan de klant gebeurt binnen de volgende volgorde:

- Installateur van het montagebedrijf demonstreert de volledige werking van een deur;
- De bedieningsdocumentatie wordt correct ingevuld en aan de klant overhandigd.

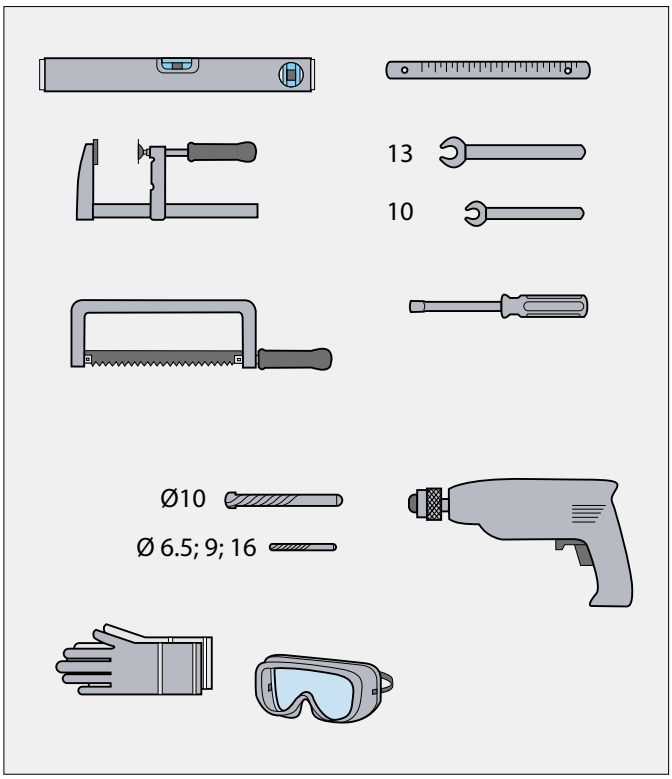
13
10
Ø10
Ø 6.5; 9; 16

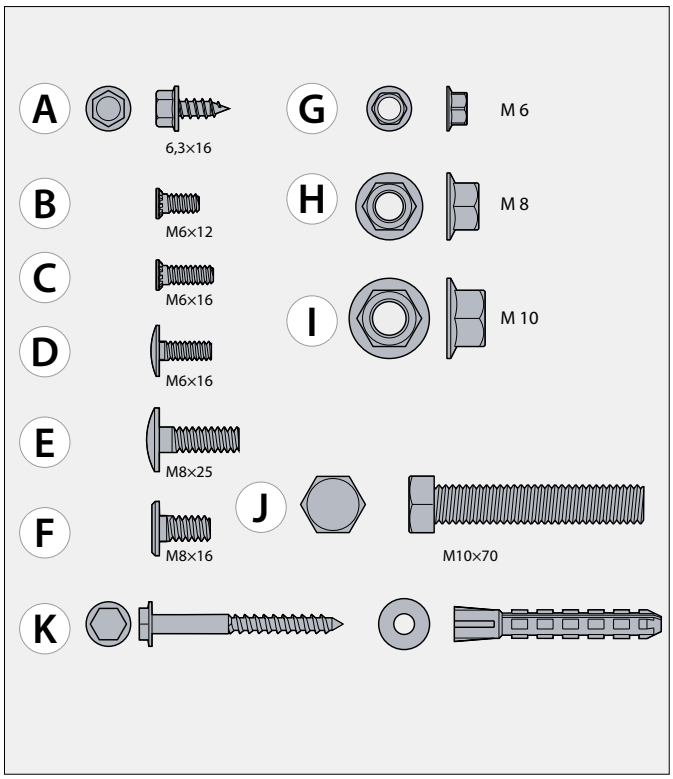
A
6,3×16
B
M6×12
C
M6×16
D
M6×16
E
M8×25
F
M8×16
G
M 6
H
M 8
I
M 10
J
M10×70
K

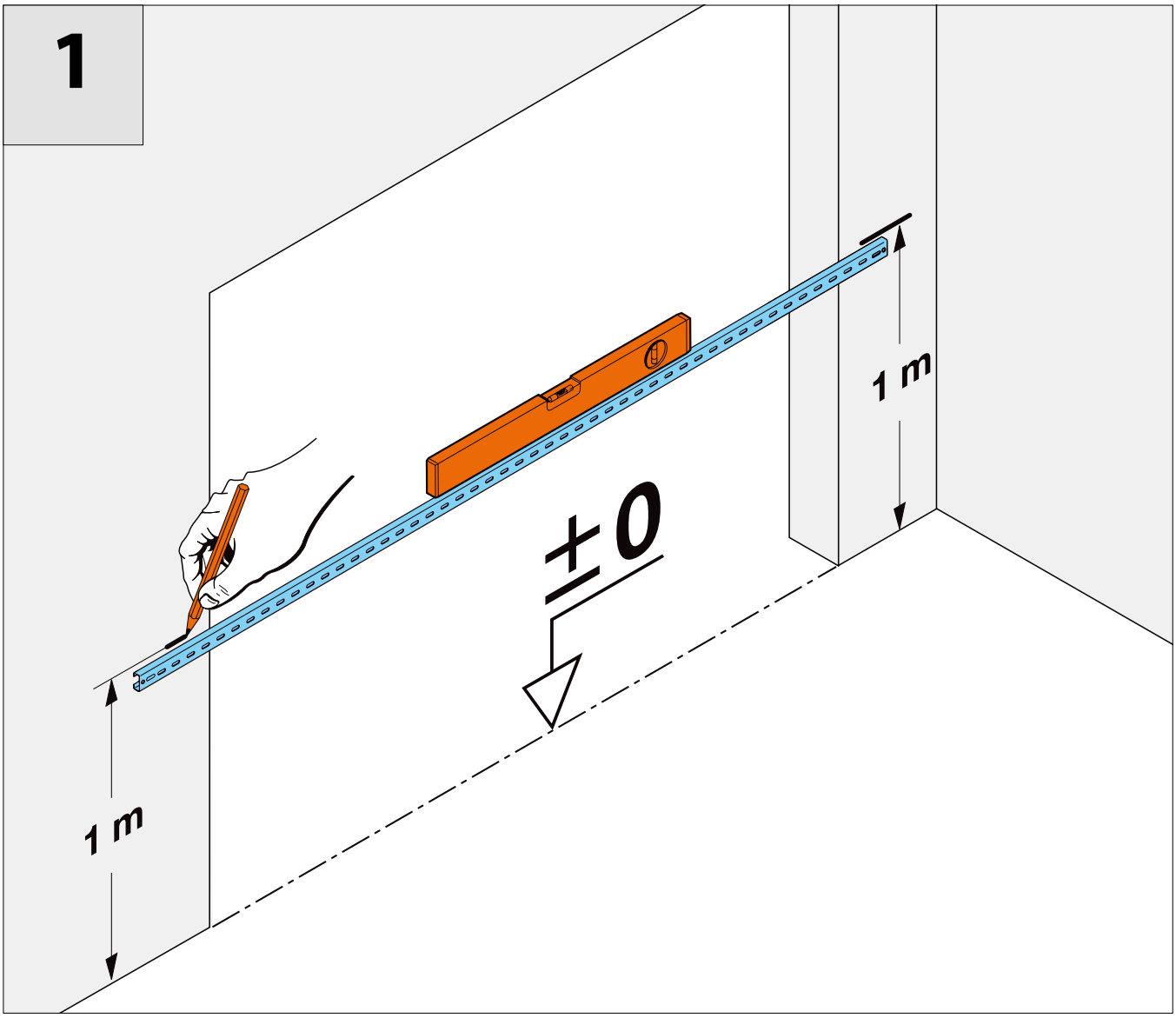
1
±0
1 m
1 m

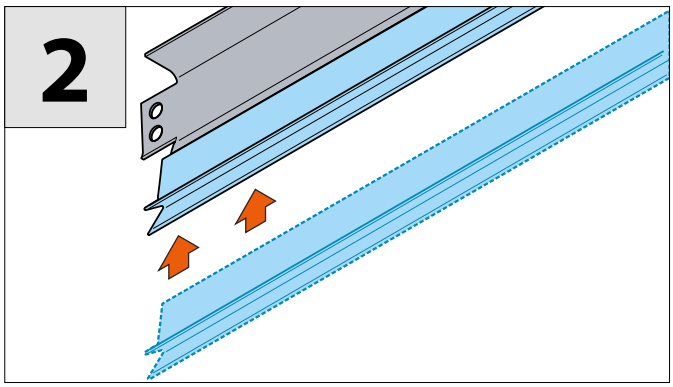
2

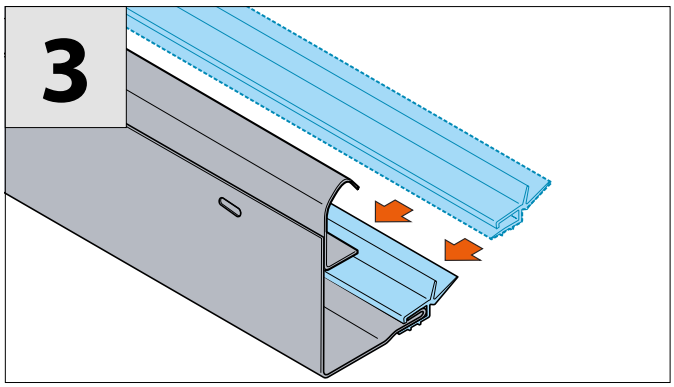
3

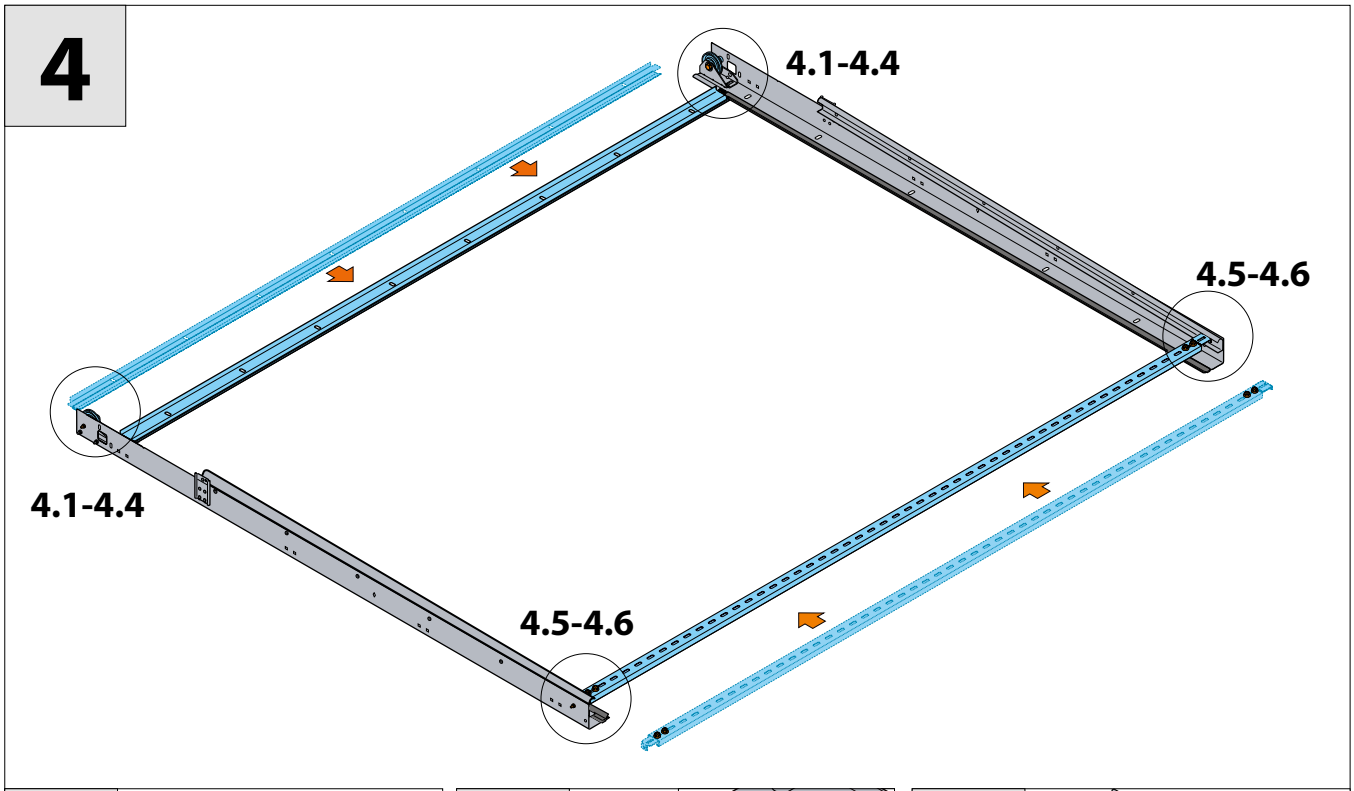
4
4.1-4.4
4.5-4.6
4.1-4.4
4.5-4.6

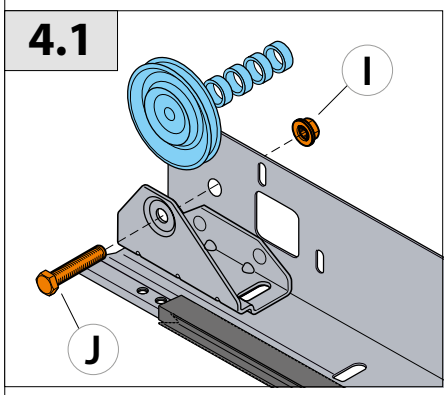
4.1
I
J

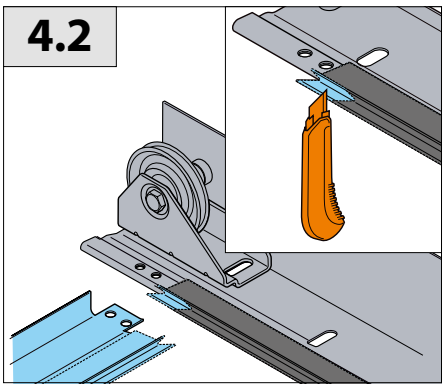
4.2

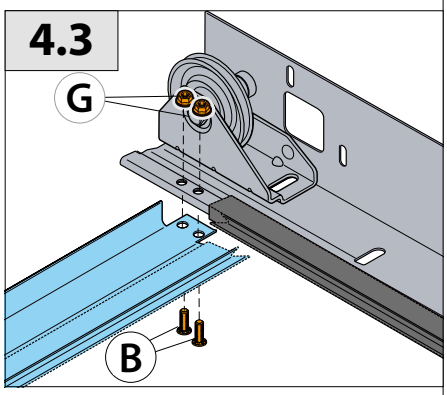
4.3
G
B

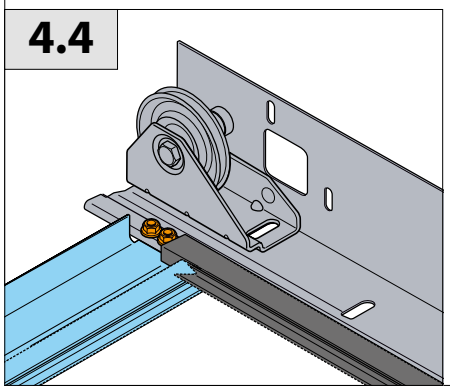
4.4

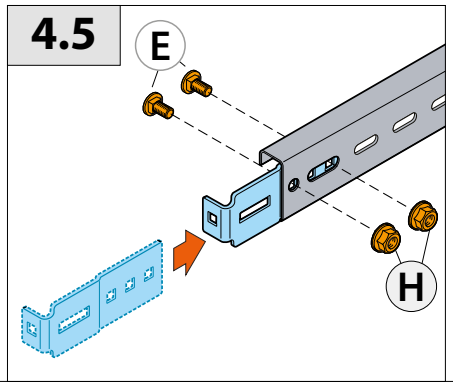
4.5
E
H

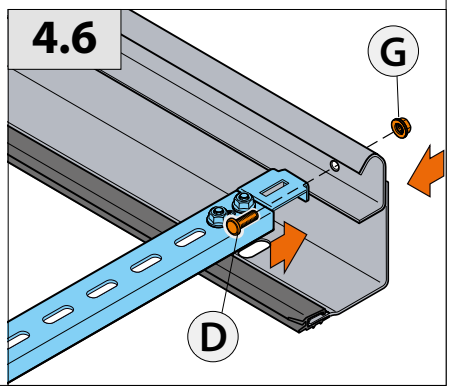
4.6
G
D

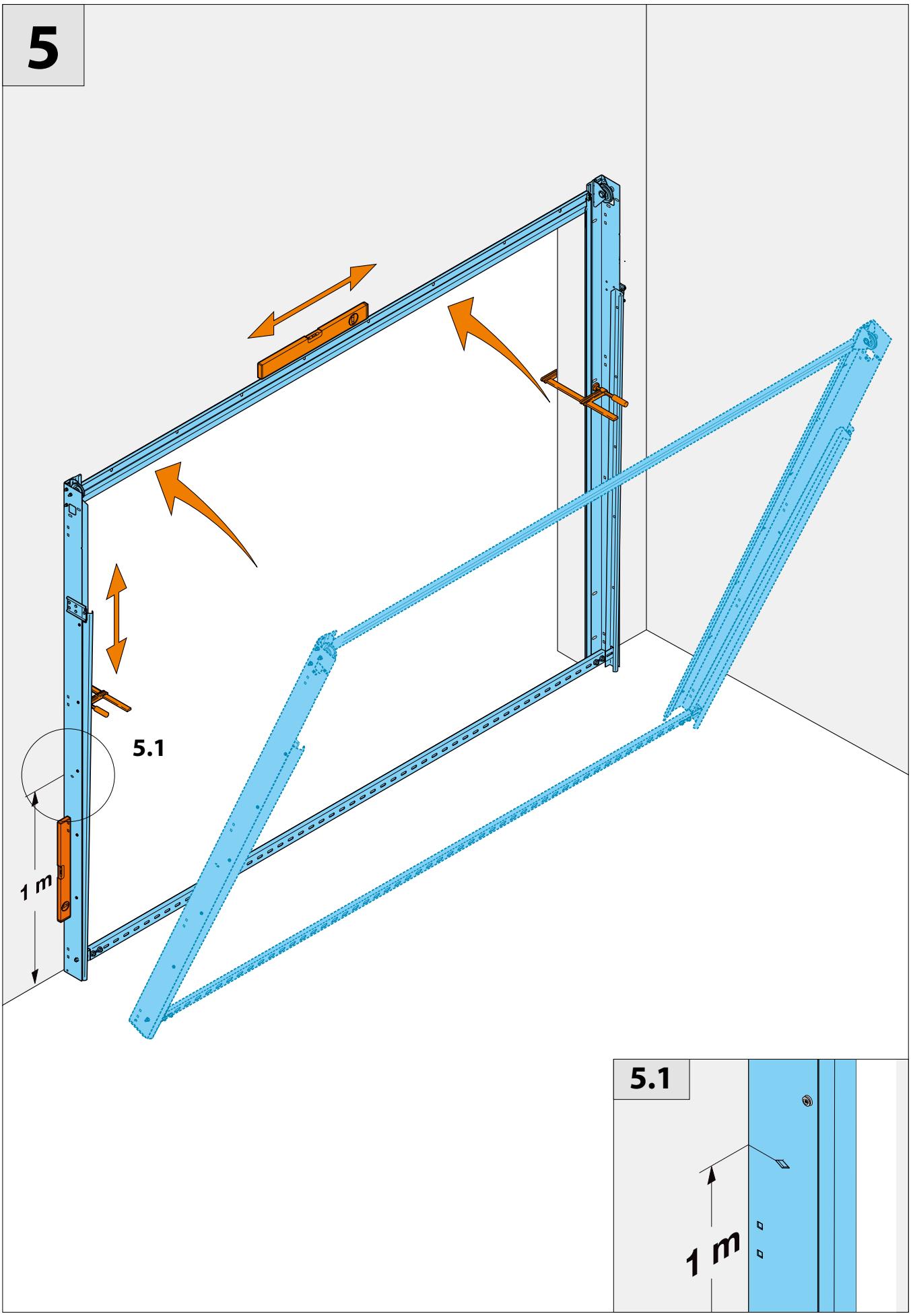
5
5.1
1 m
5.1
1 m

6a

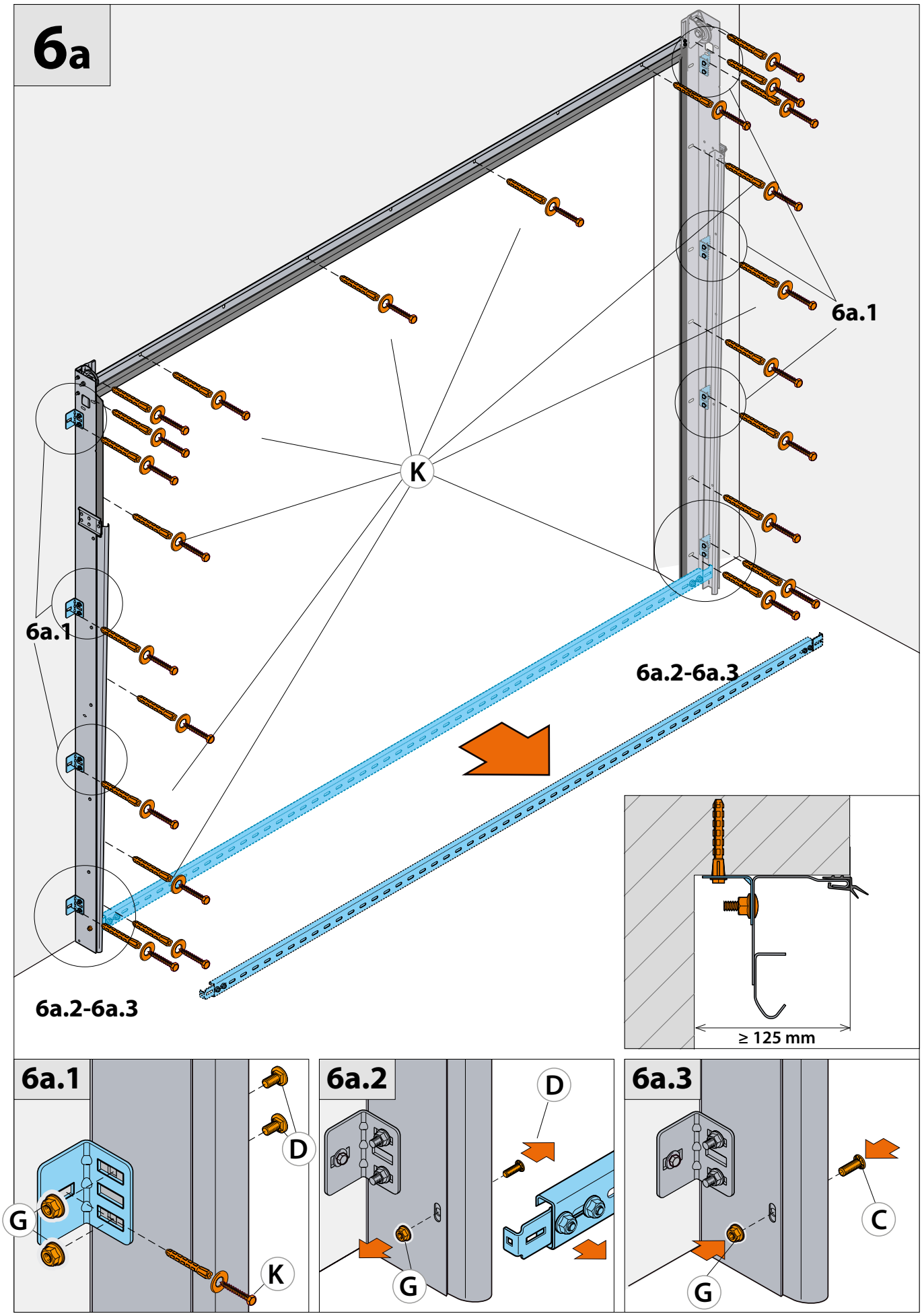

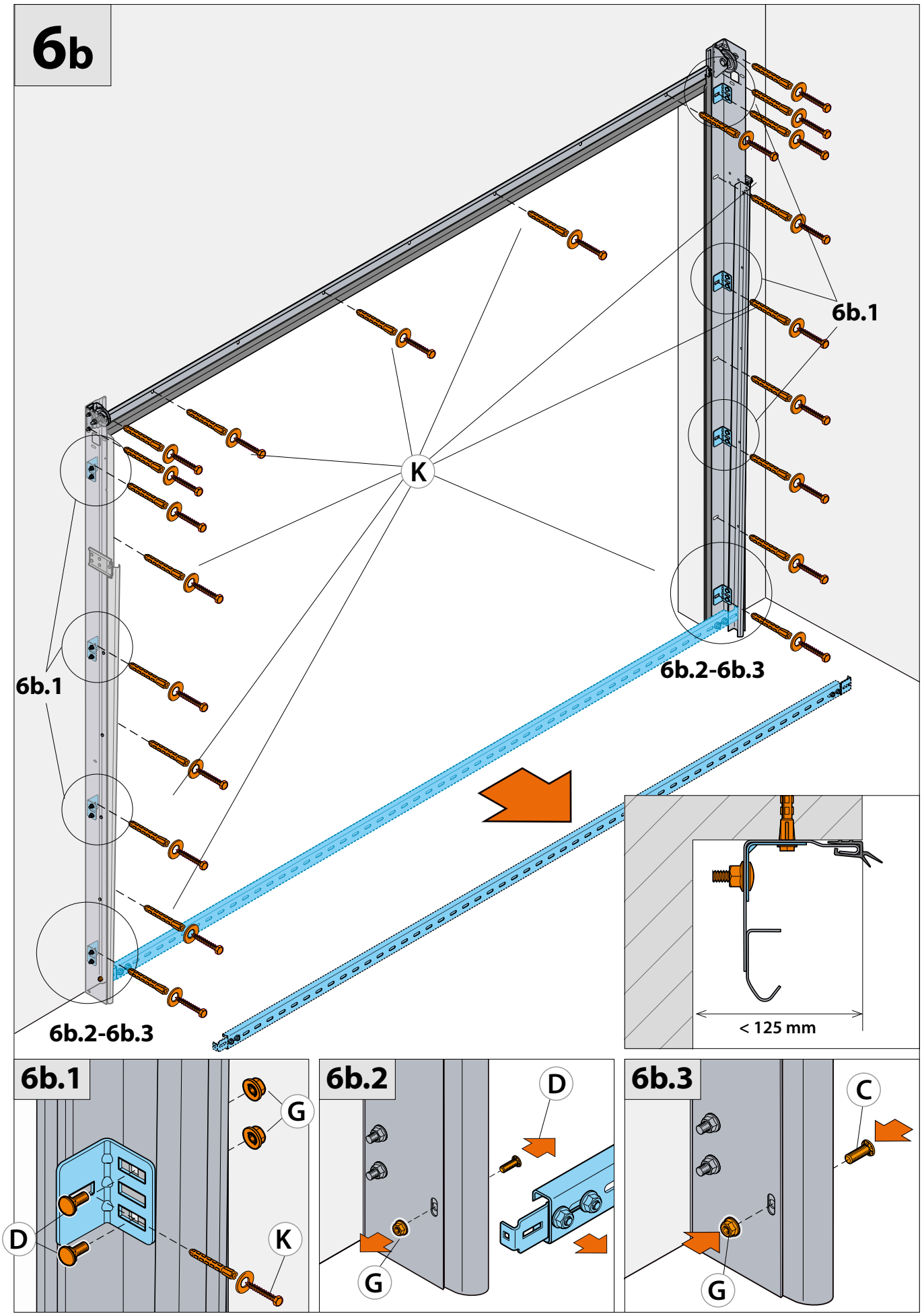
6b
6b.1
K
6b.1
6b.2-6b.3
6b.2-6b.3
< 125 mm
6b.1
G
D
K
6b.2
D
G
6b.3
C
G

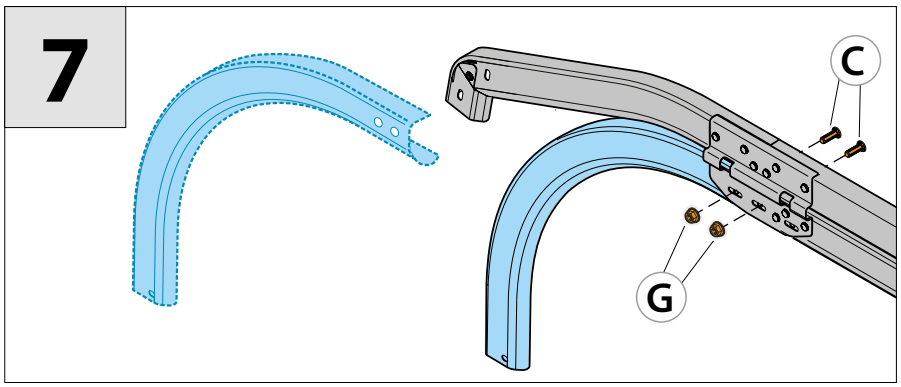
7
C
G

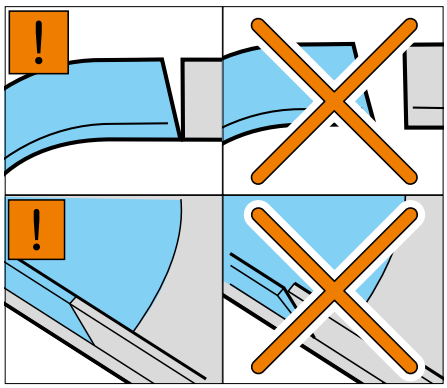
!
!

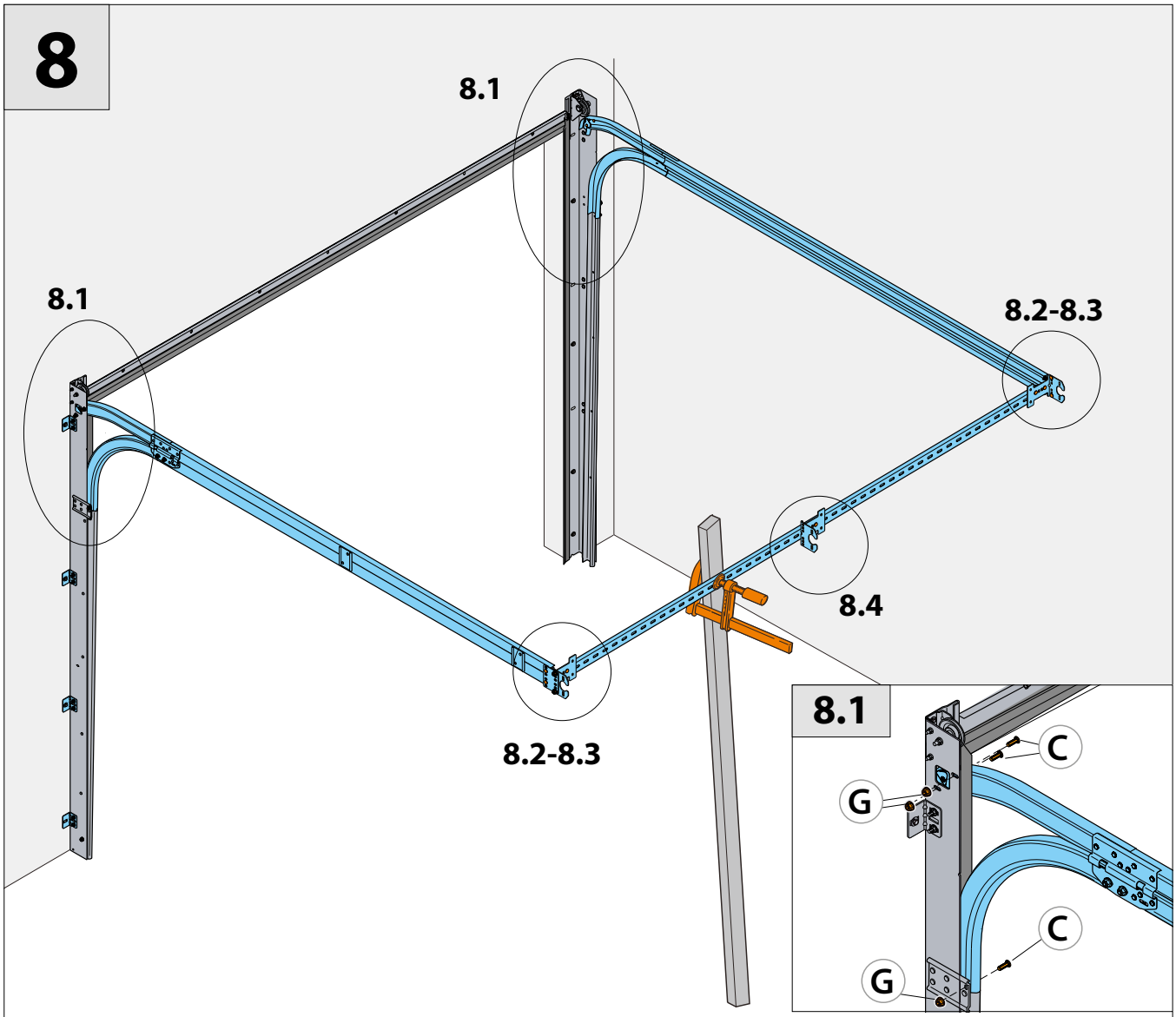
8
8.1
8.1
8.2-8.3
8.4
8.2-8.3

8.1
C
G
C
G

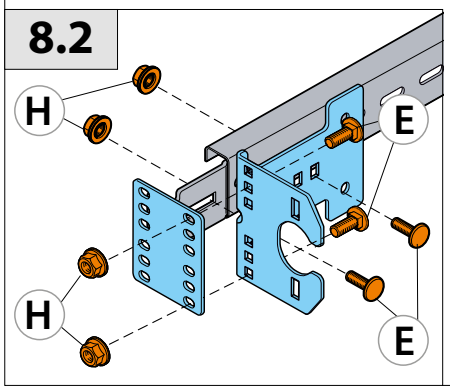
8.2
H
E
H
E

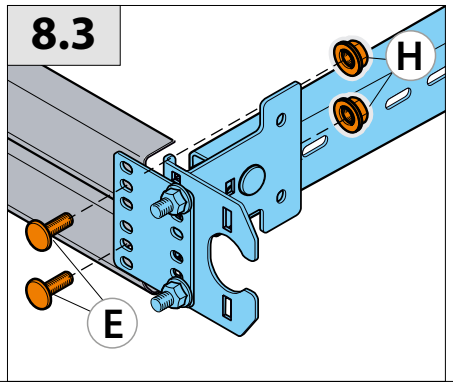
8.3
H
E

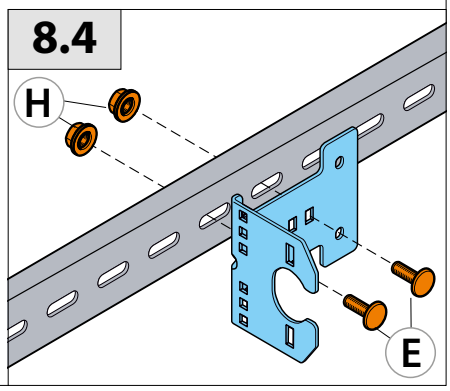
8.4
H
E

9

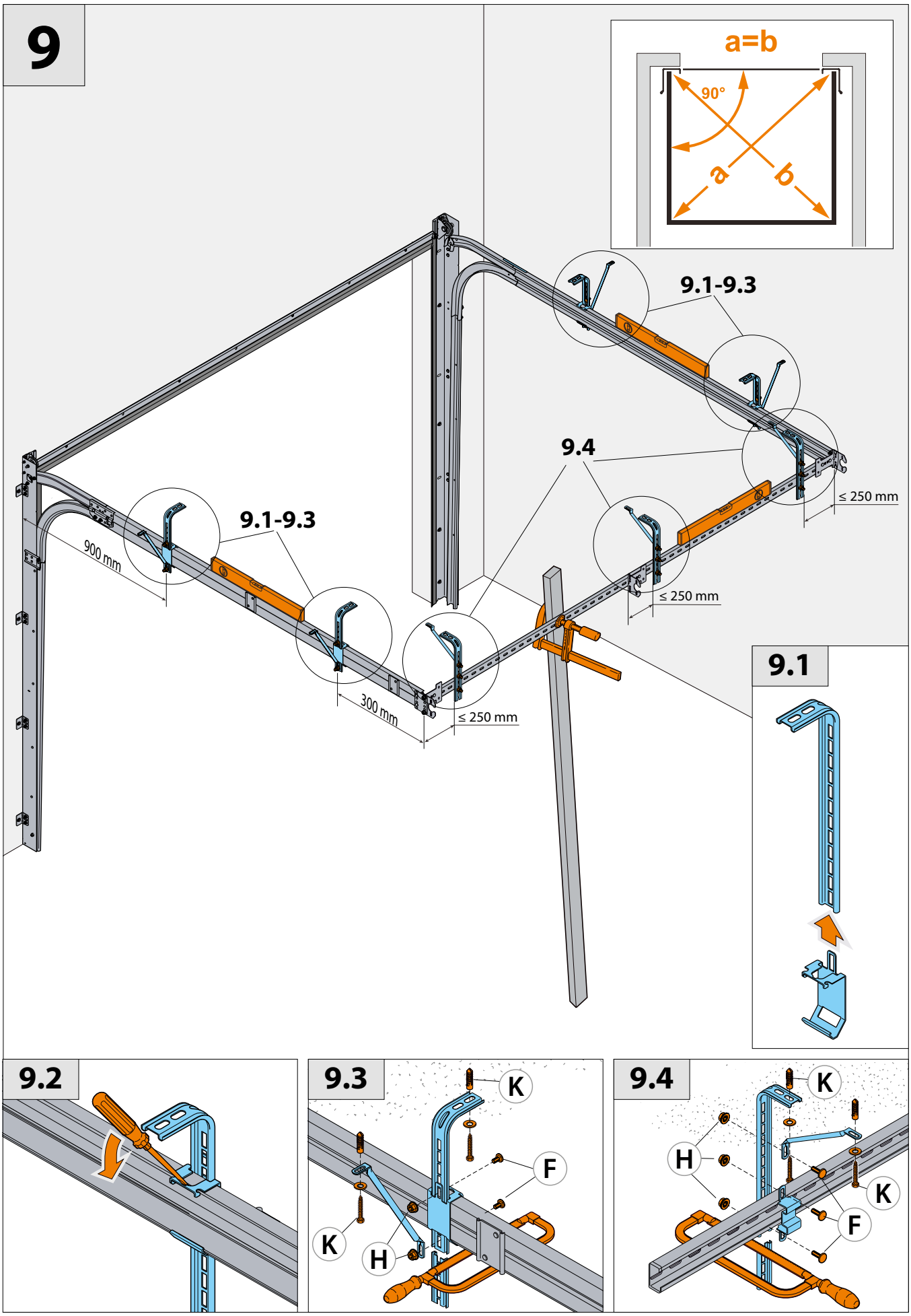
a=b
90°
a
b
9.1-9.3
9.4
9.1-9.3
900 mm
300 mm
≤ 250 mm
≤ 250 mm
≤ 250 mm
9.1
9.2
9.3
K
F
K
H
9.4
K
H
K
F

10

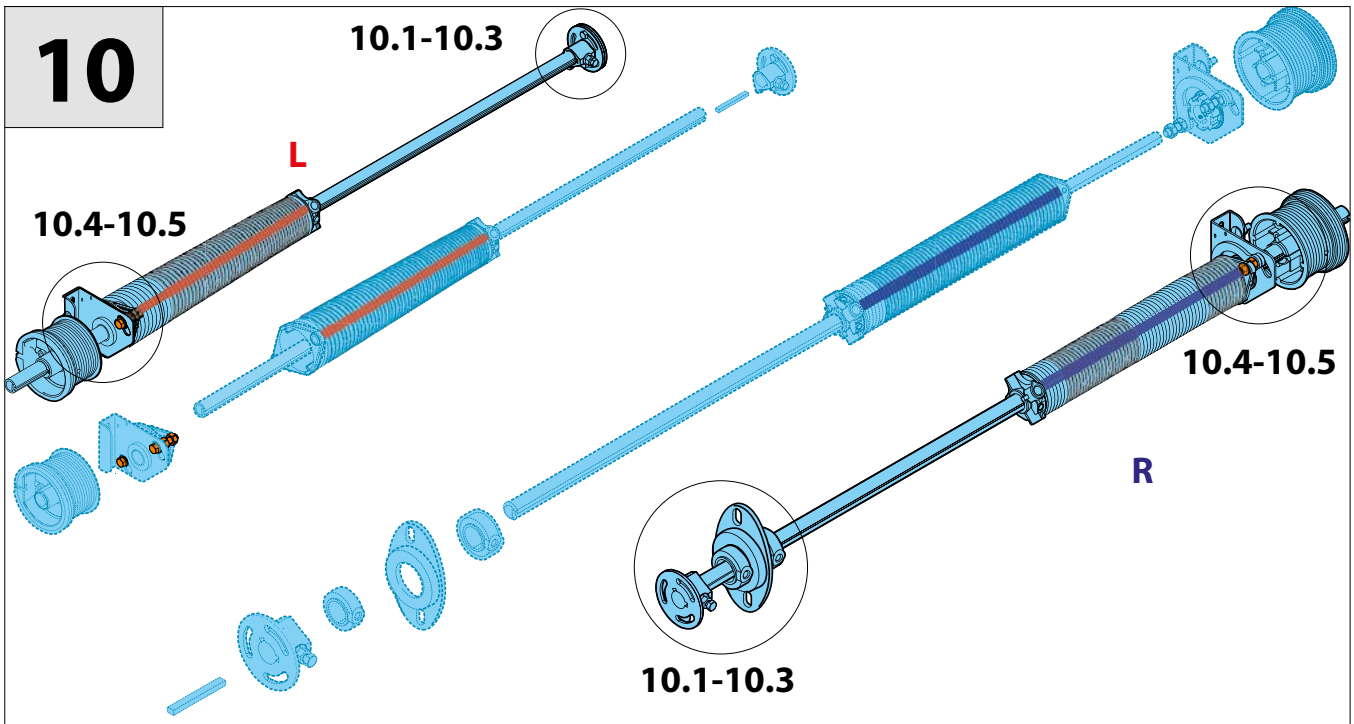

10.1

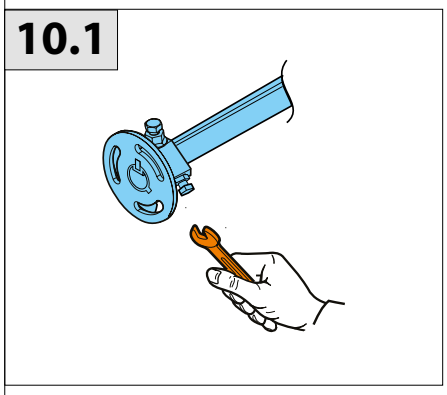

10.2

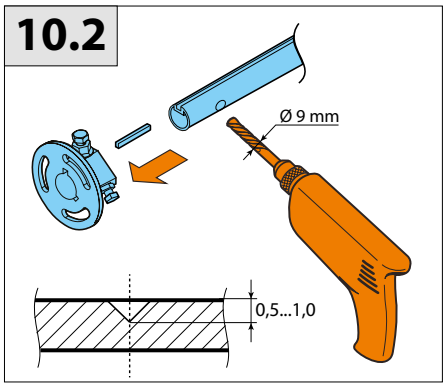

10.3

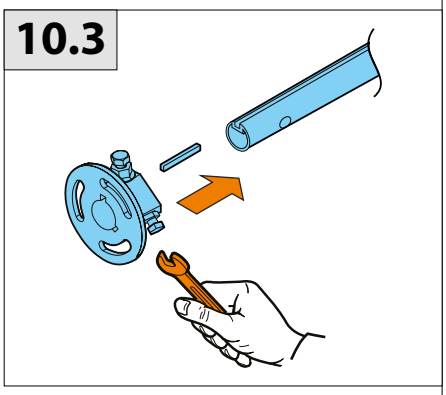

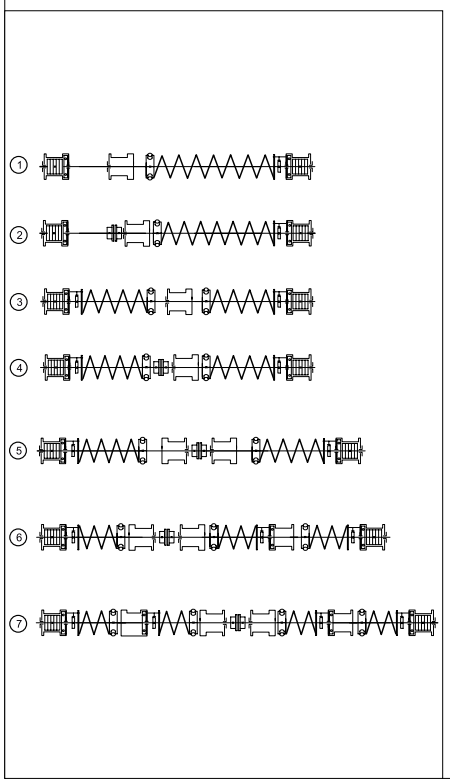

10.4

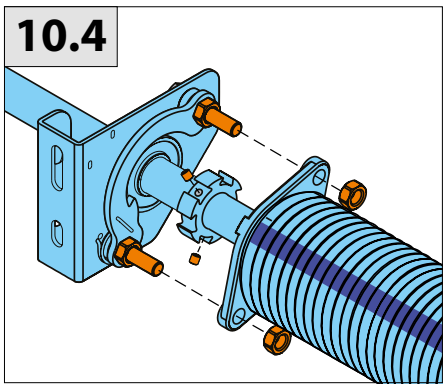

10.5

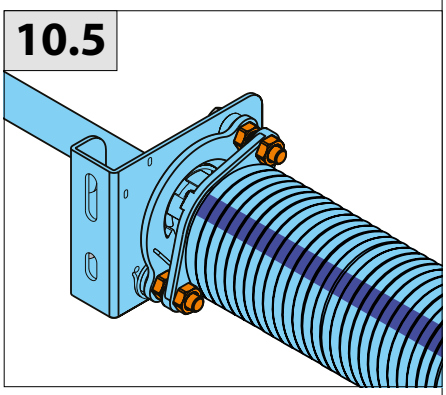

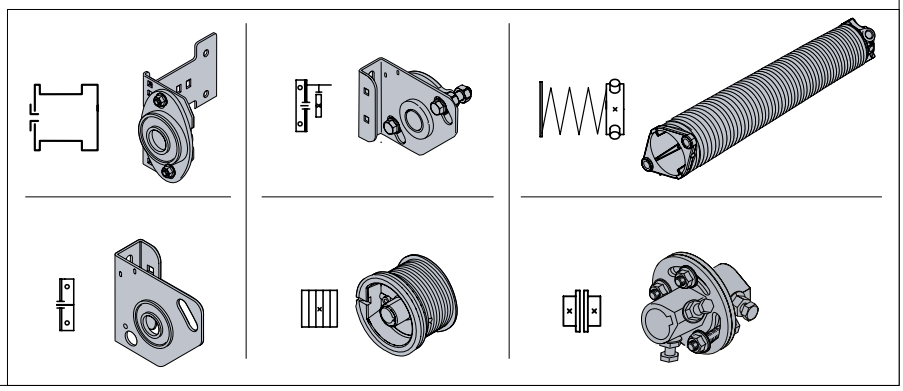

11

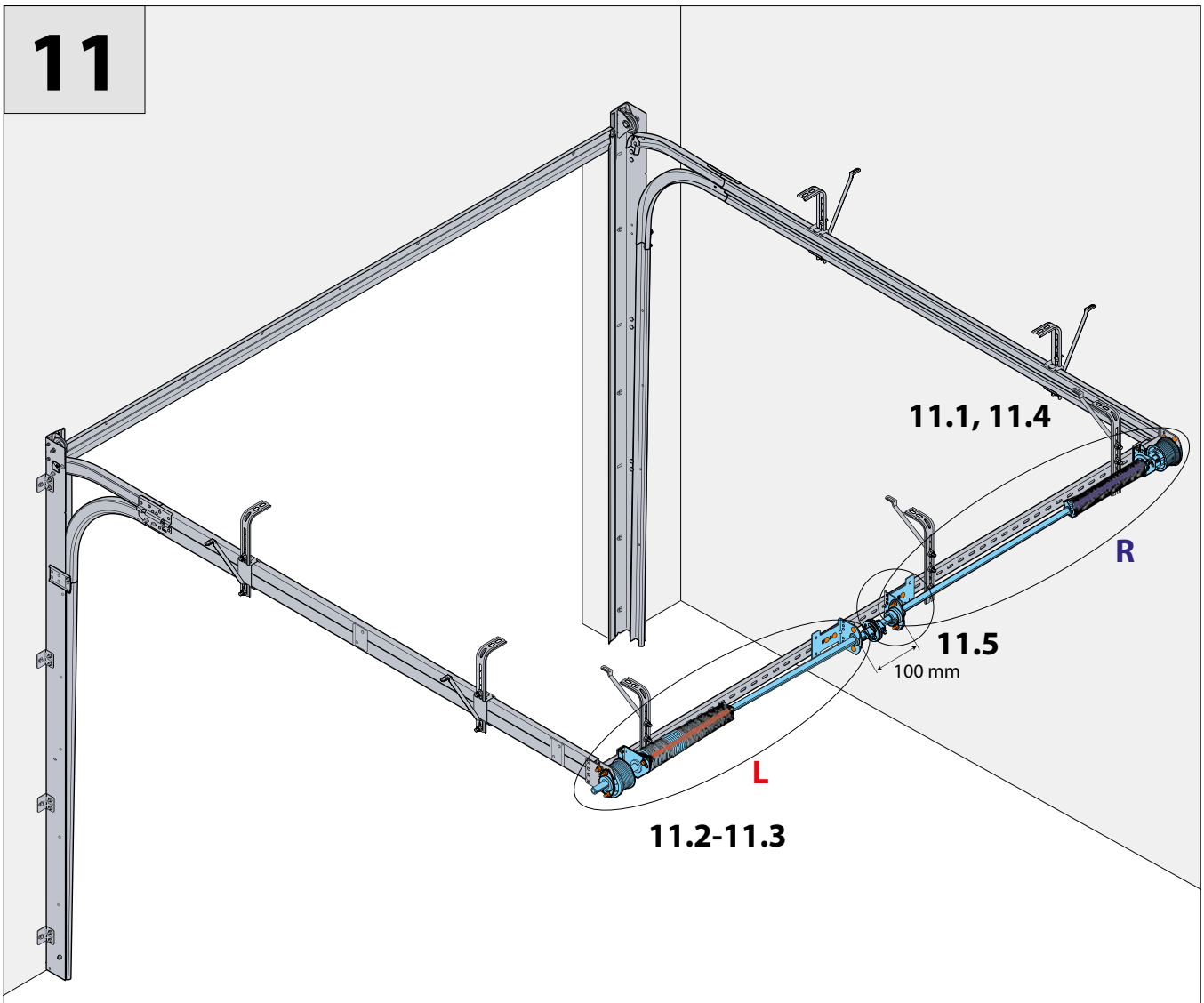

11.1

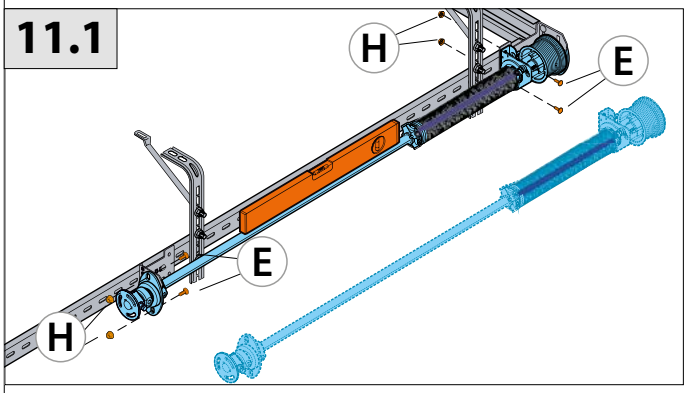

11.2

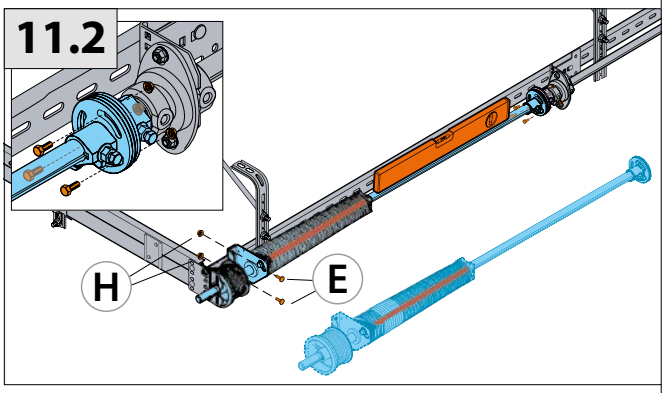

11.3

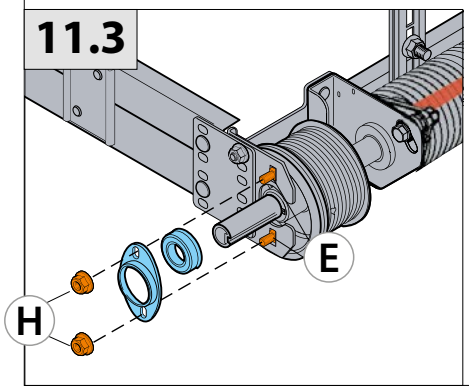

11.4

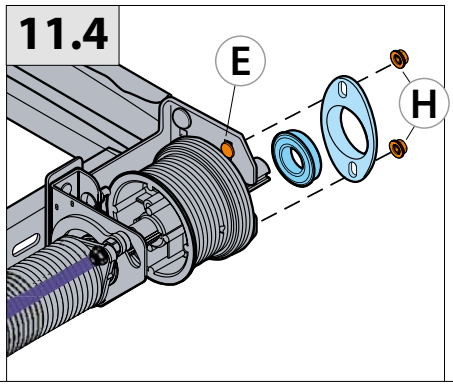

11.5

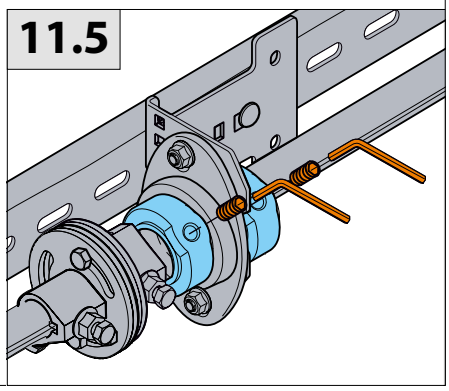

12a

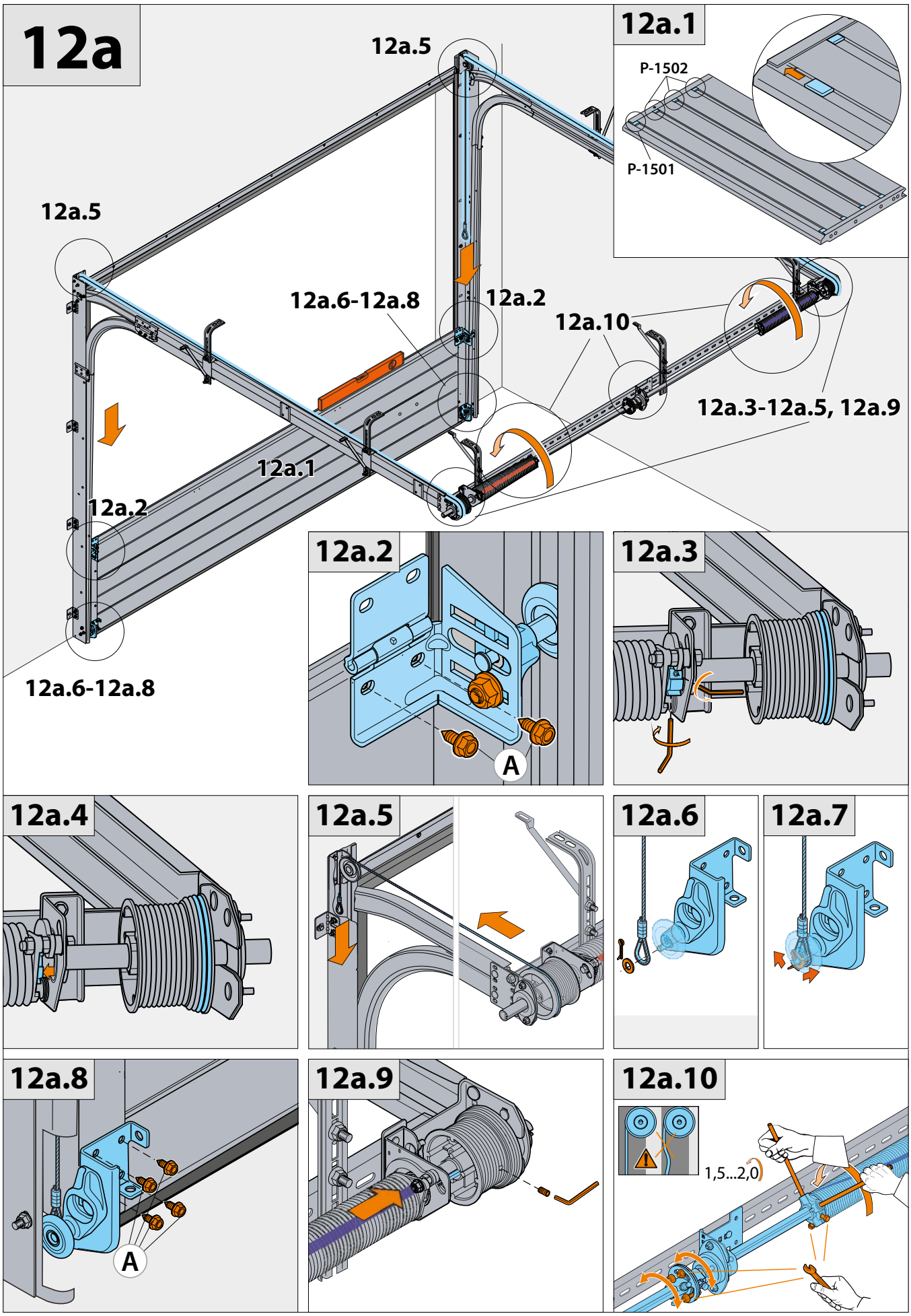
12a.5
12a.5
12a.6-12a.8
12a.2
12a.10
12a.3-12a.5, 12a.9
12a.1
12a.2
12a.6-12a.8
12a.1
P-1502
P-1501
12a.2
A
12a.3
12a.4
12a.5
12a.6
12a.7
12a.8
A
12a.9
12a.10
1,5...2,0

12b

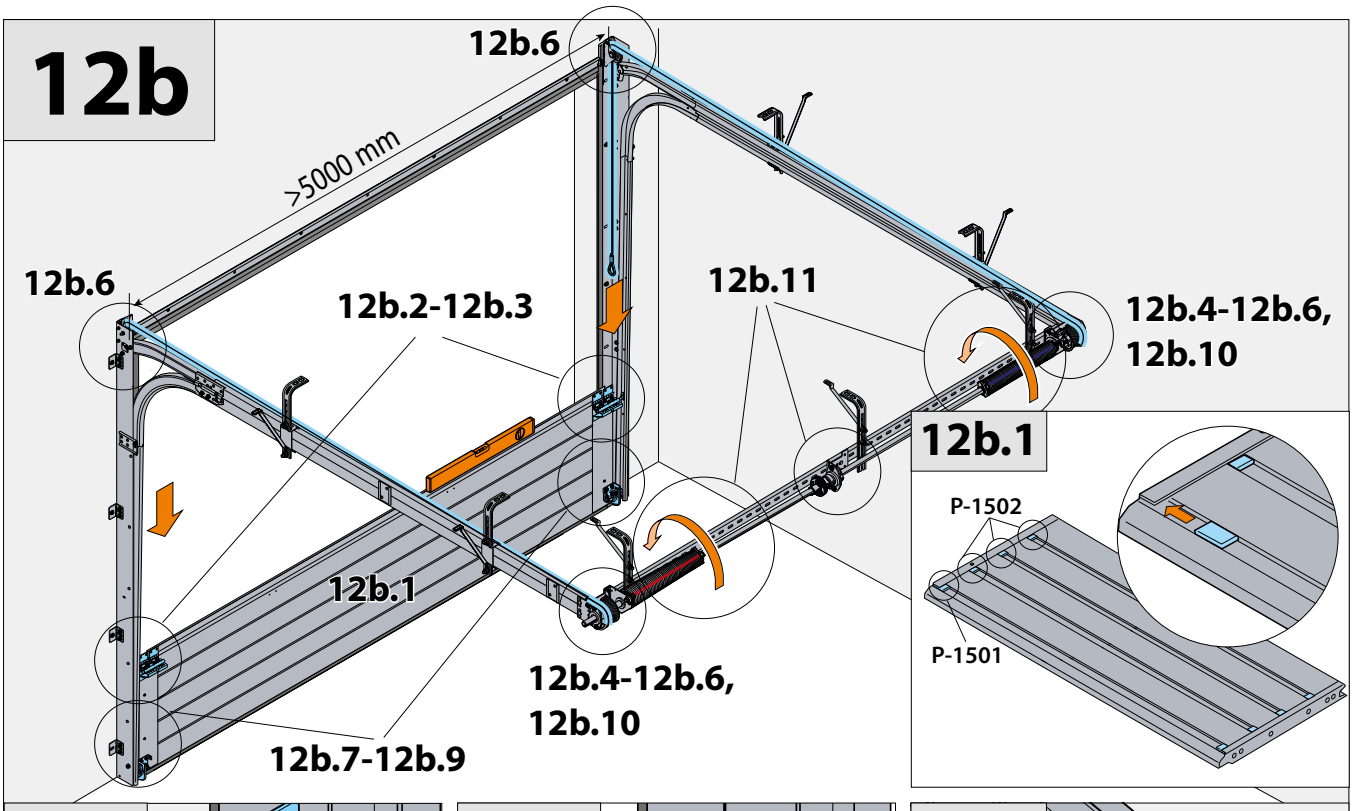

12b.1

12b.2

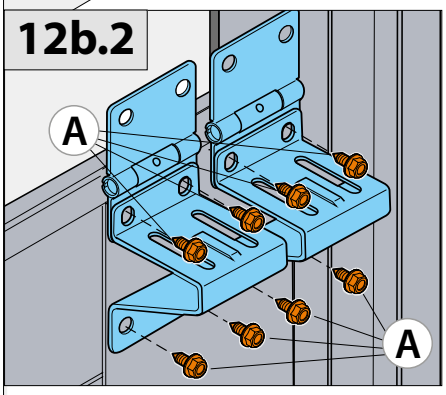

12b.3

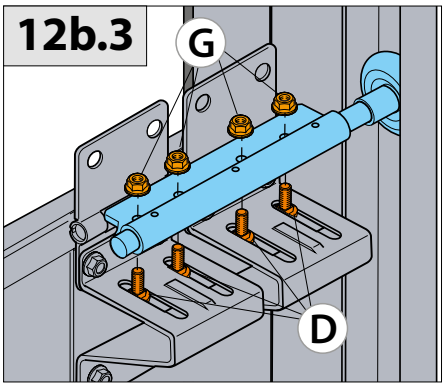

12b.4

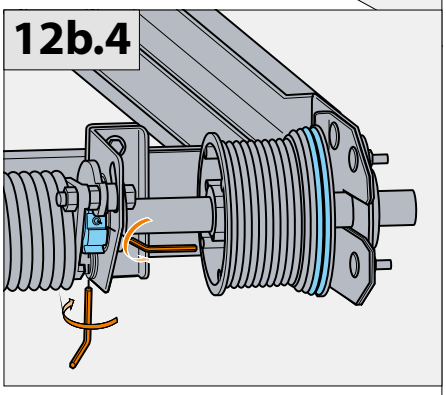

12b.5

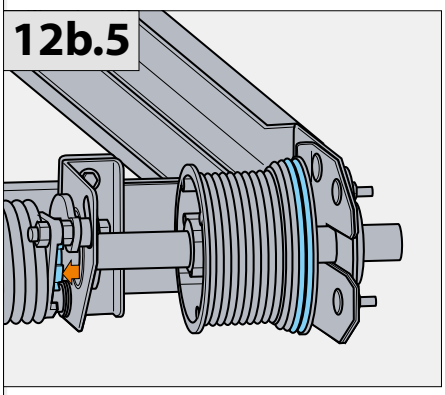

12b.6

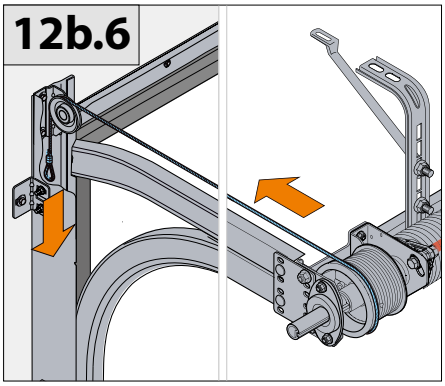

12b.7

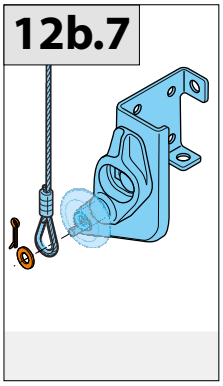

12b.8

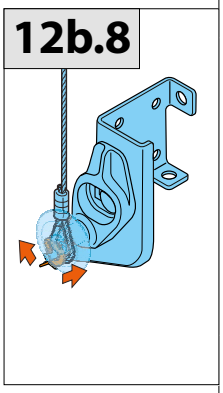

12b.9

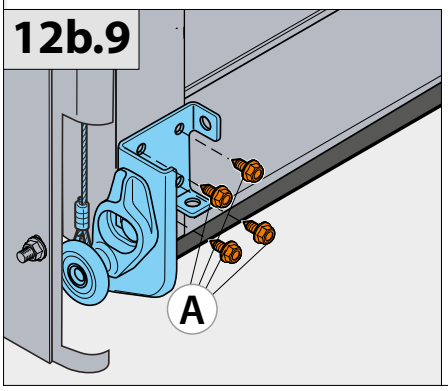

12b.10

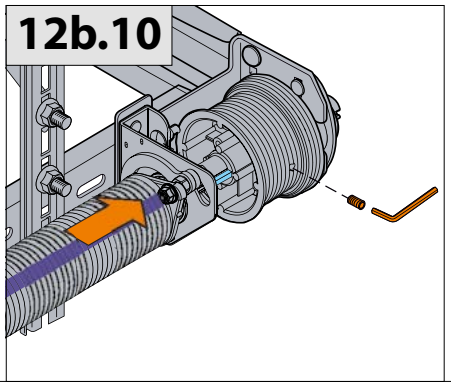

12b.11

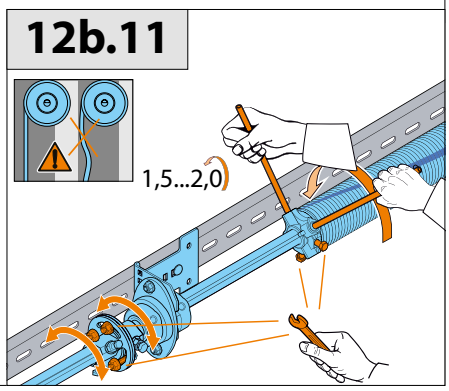

13a

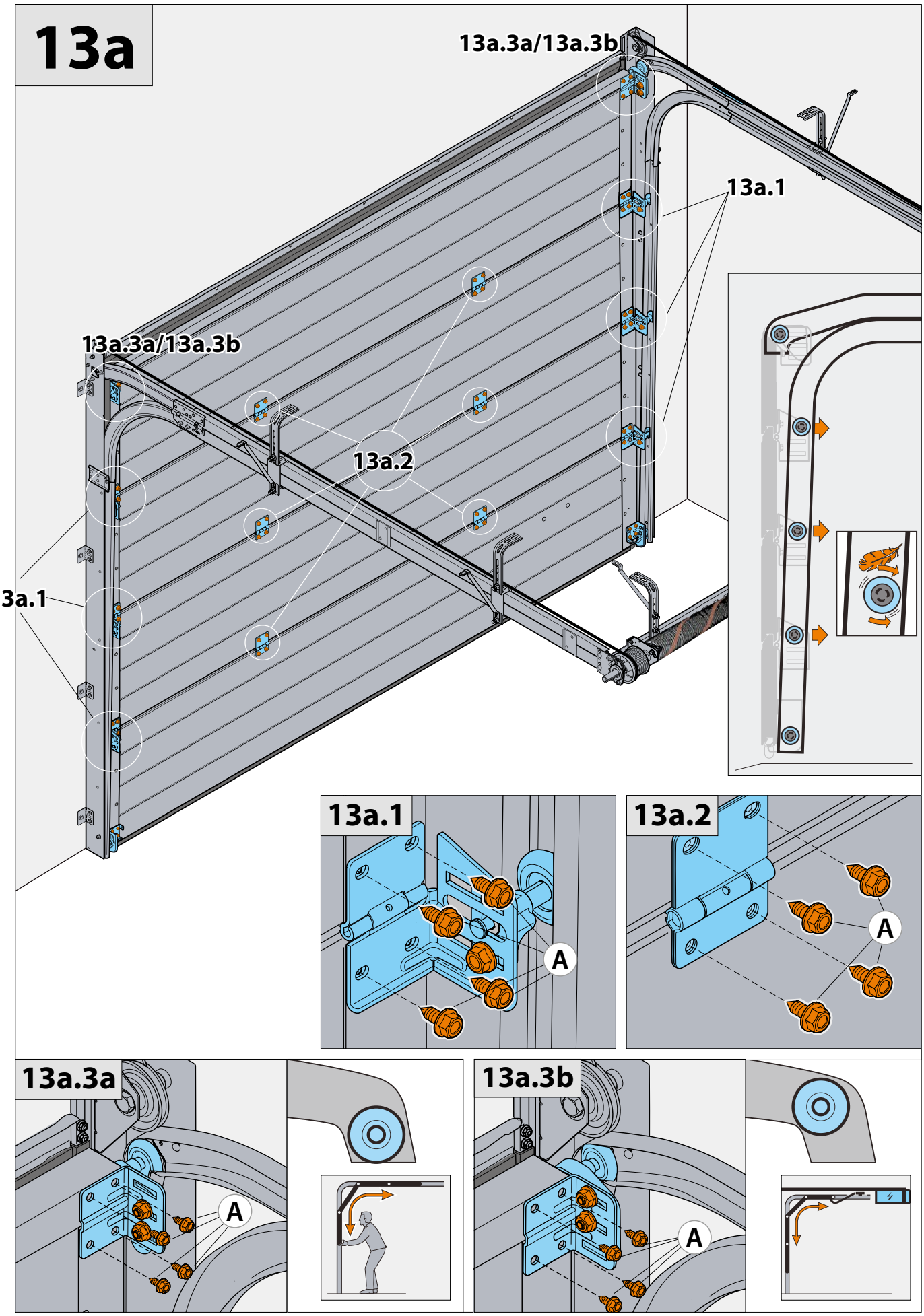
13a.3a/13a.3b
13a.1
13a.3a/13a.3b
13a.2
13a.1
13a.1
A
13a.2
A
13a.3a
A
13a.3b
A

13b

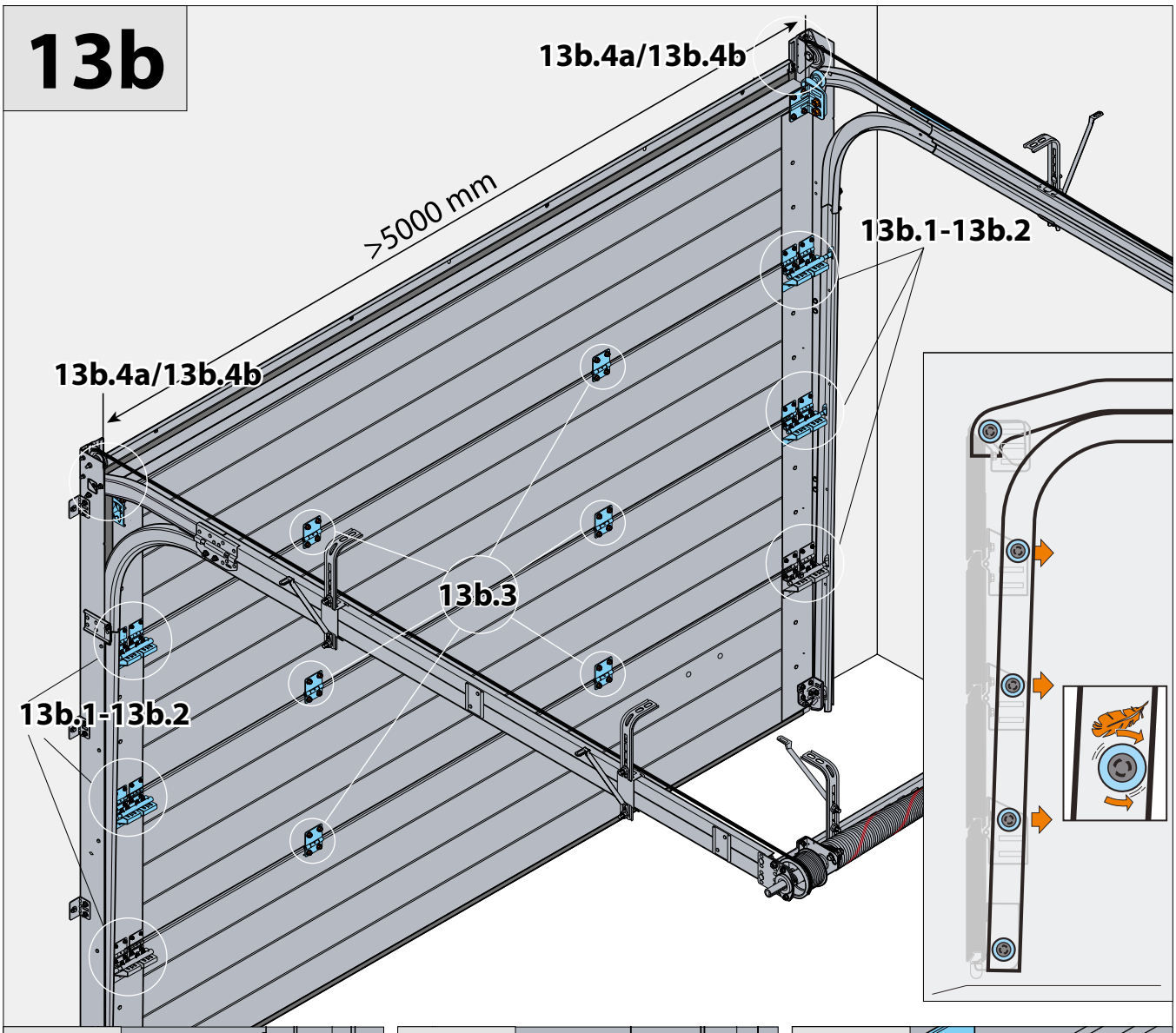

13b.1

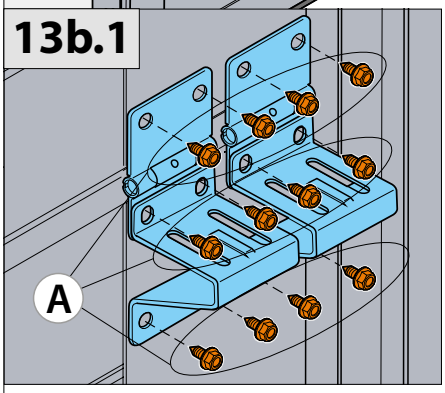

13b.2

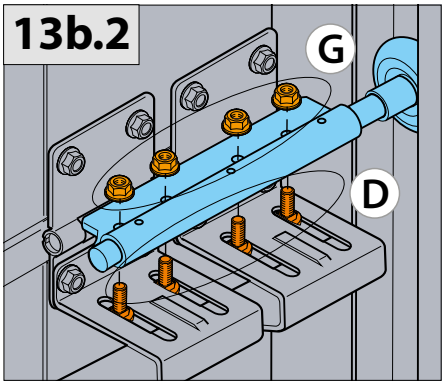

13b.3

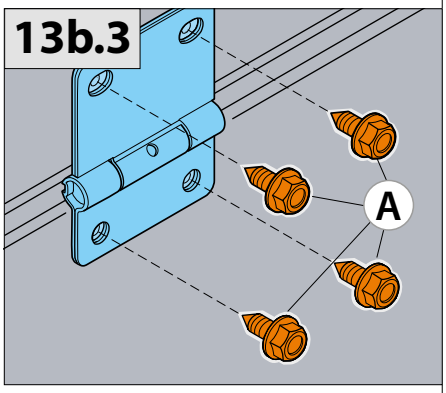

13b.4a

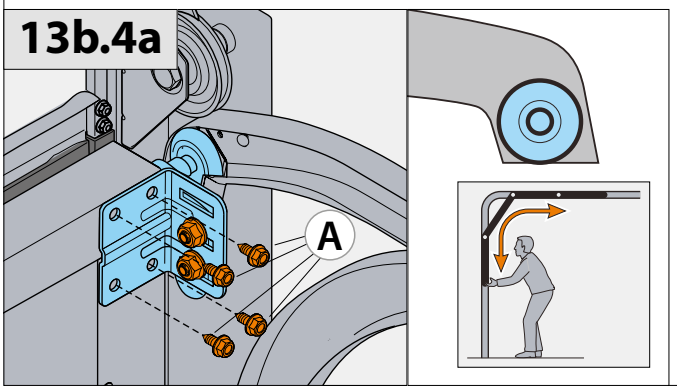

13b.4b

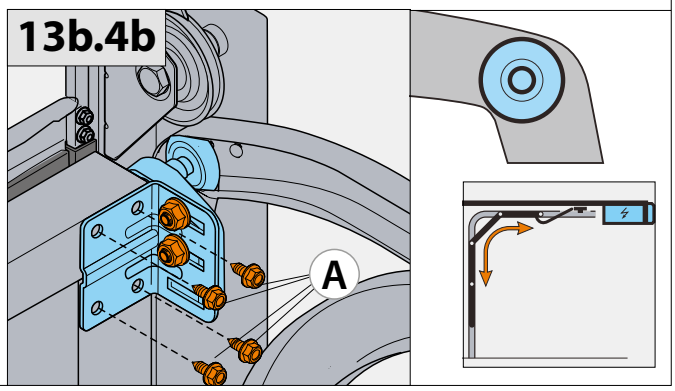

14

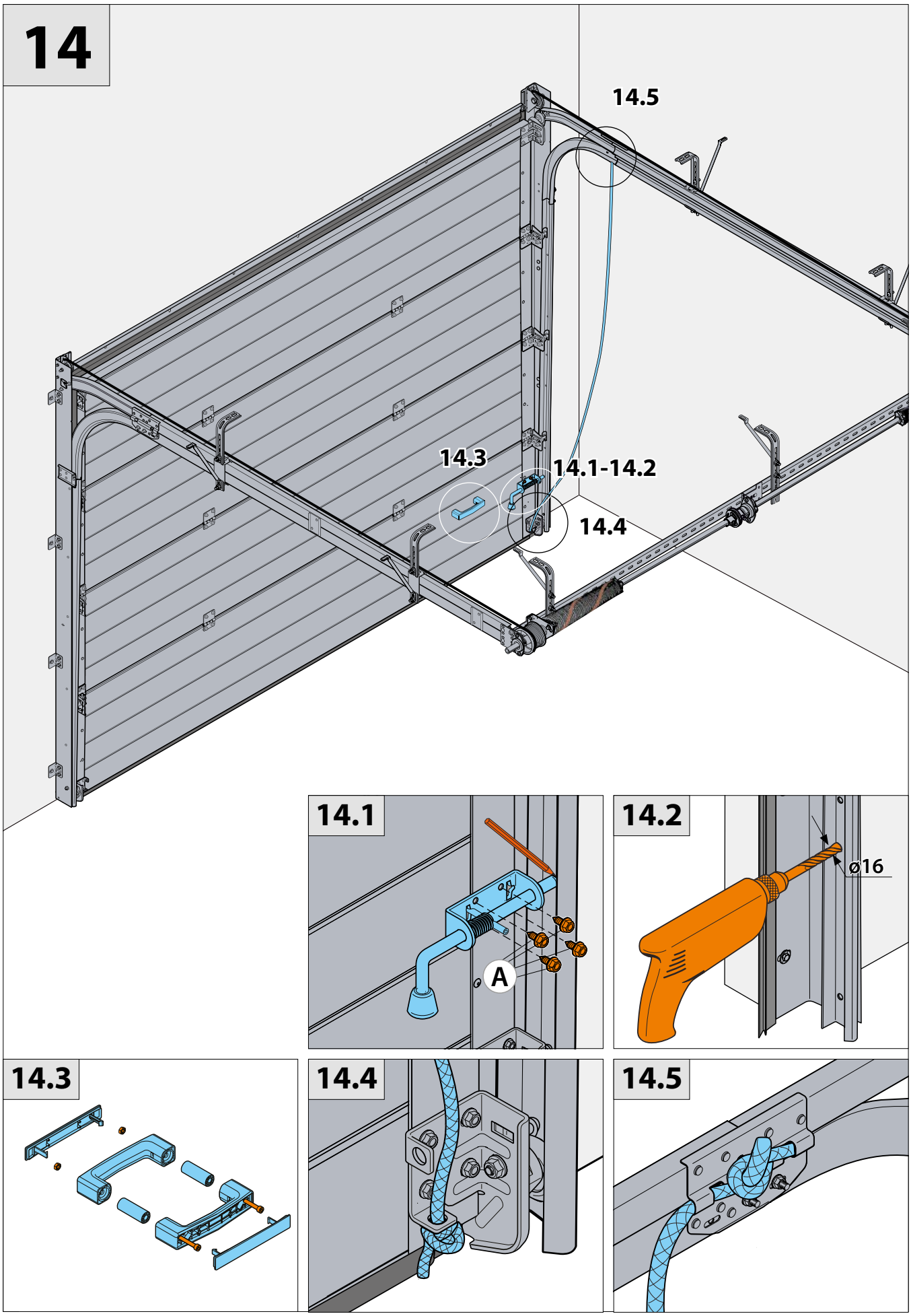

15

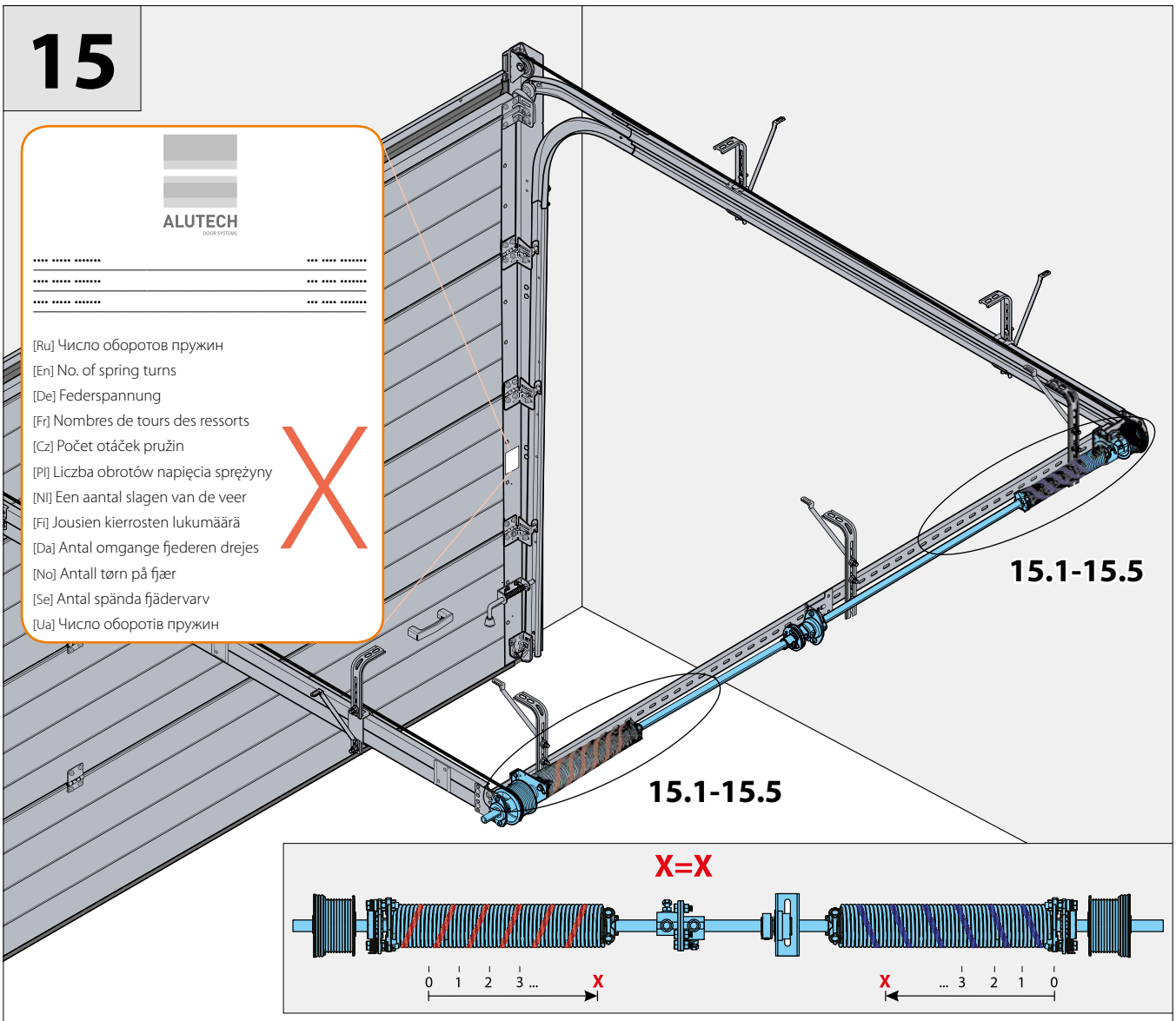

15.1

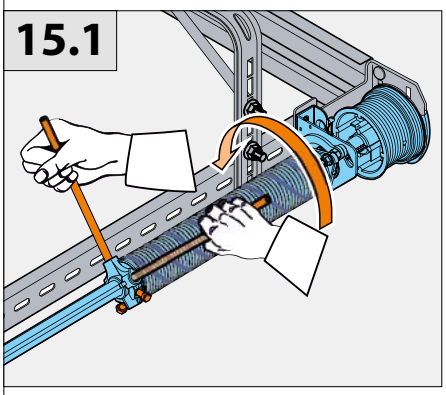

15.2

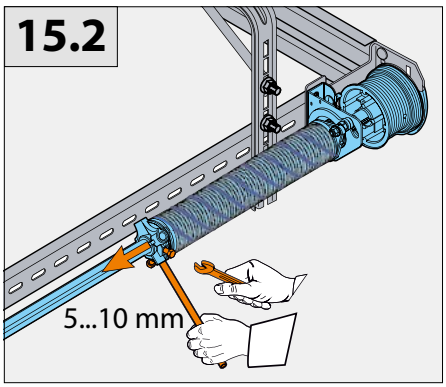

15.3

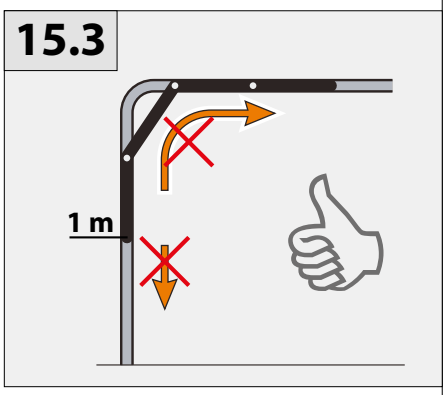

15.4

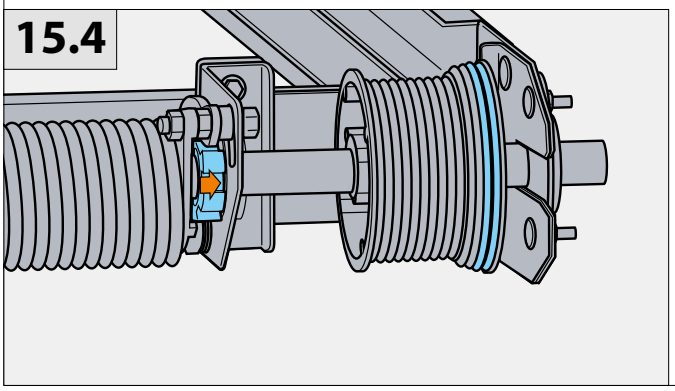

15.5

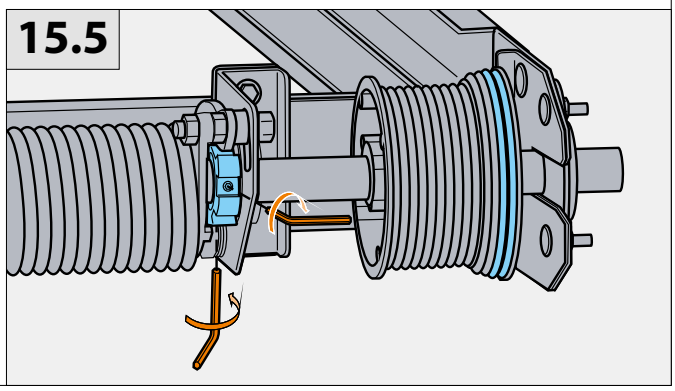

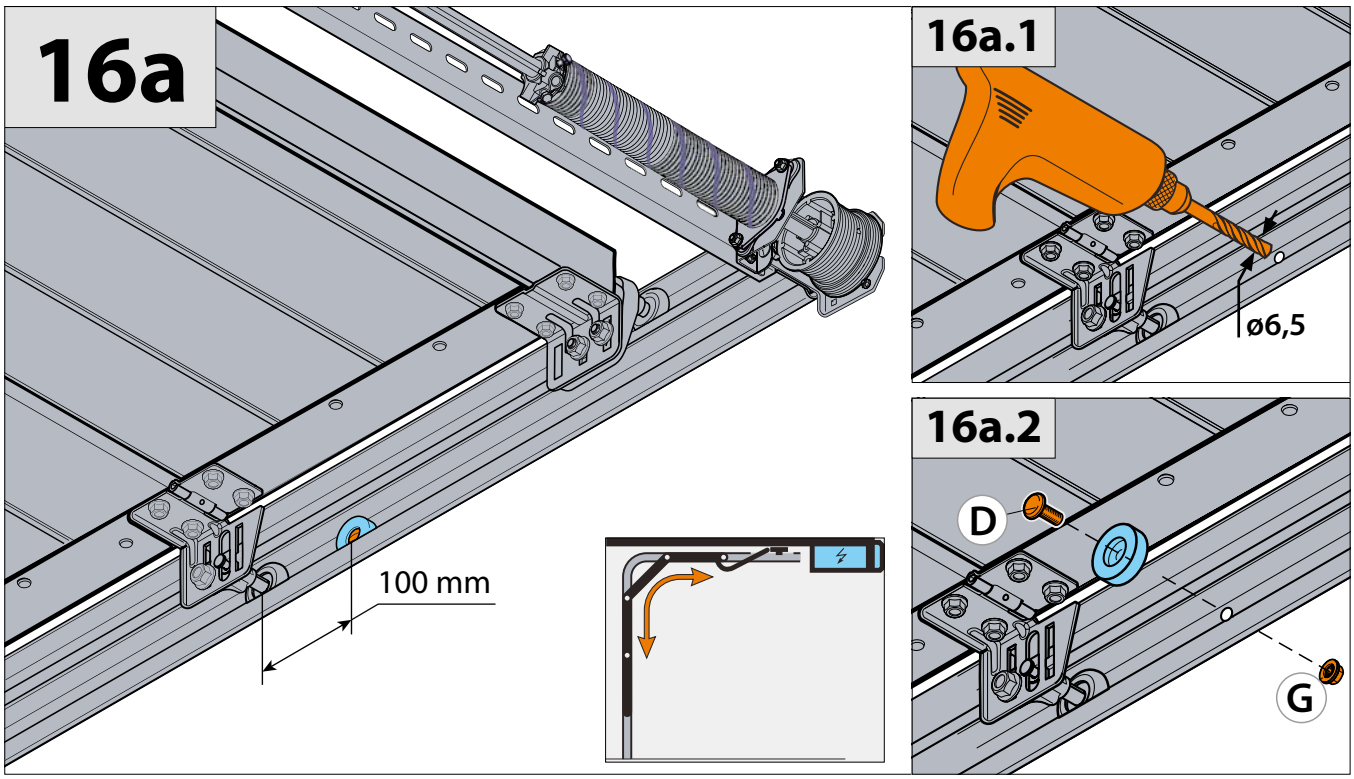
16a
100 mm
16a.1
ø6,5
16a.2
D
G

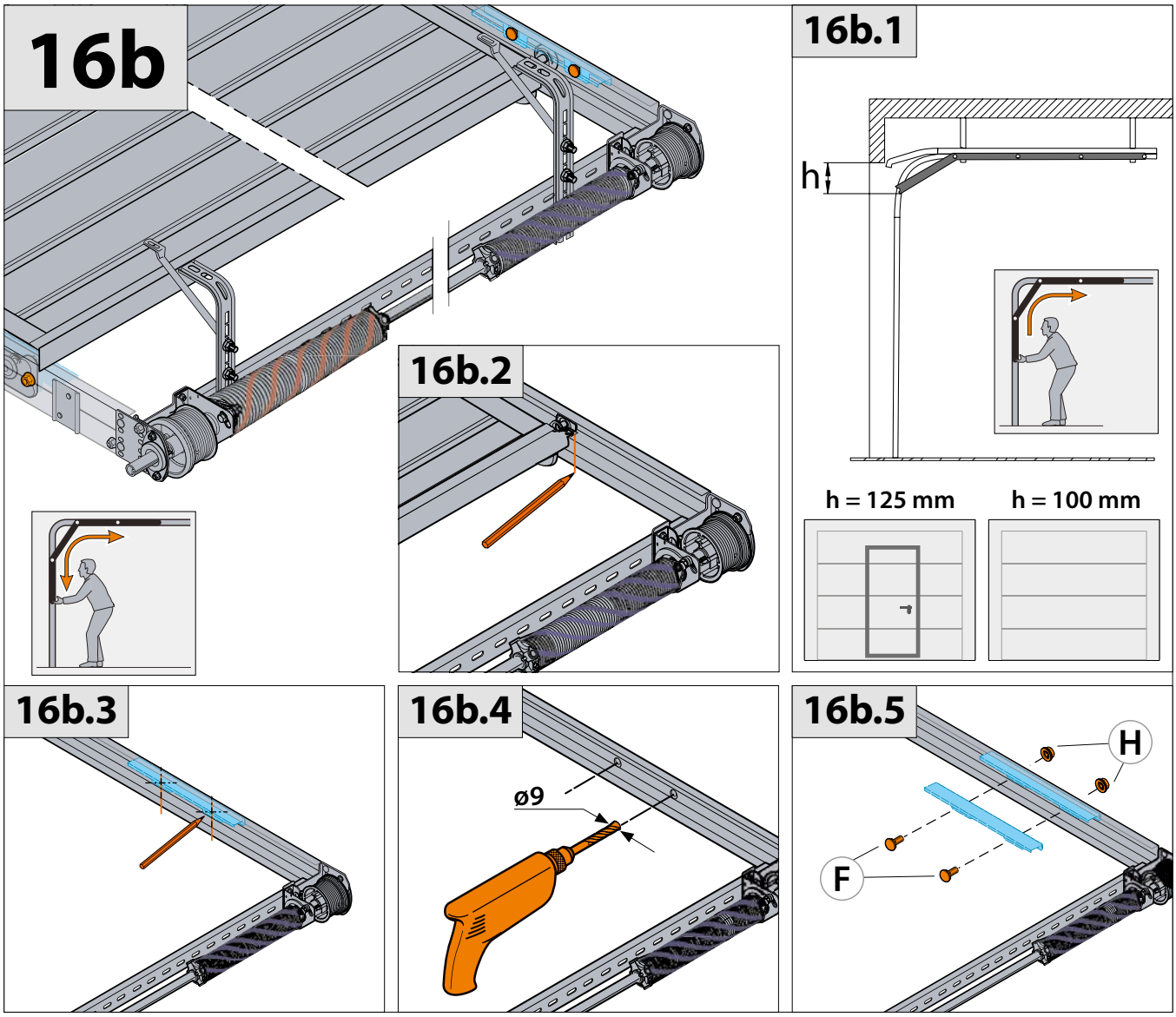
16b
16b.1
h
h = 125 mm
h = 100 mm
16b.2
16b.3
16b.4
ø9
16b.5
H
F

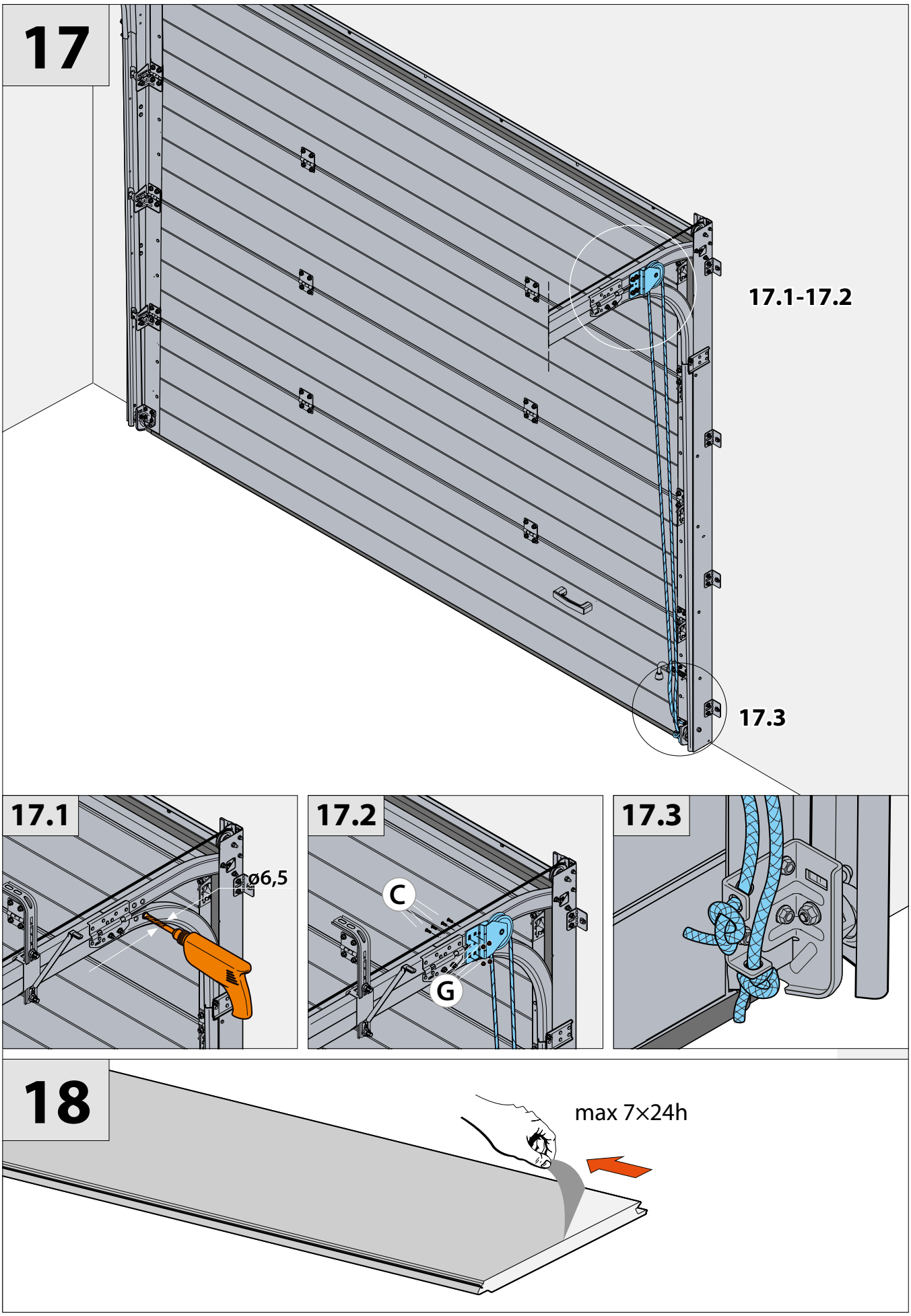
17
17.1-17.2
17.3
17.1
ø6,5
17.2
C
G
17.3
18
max 7×24h

19

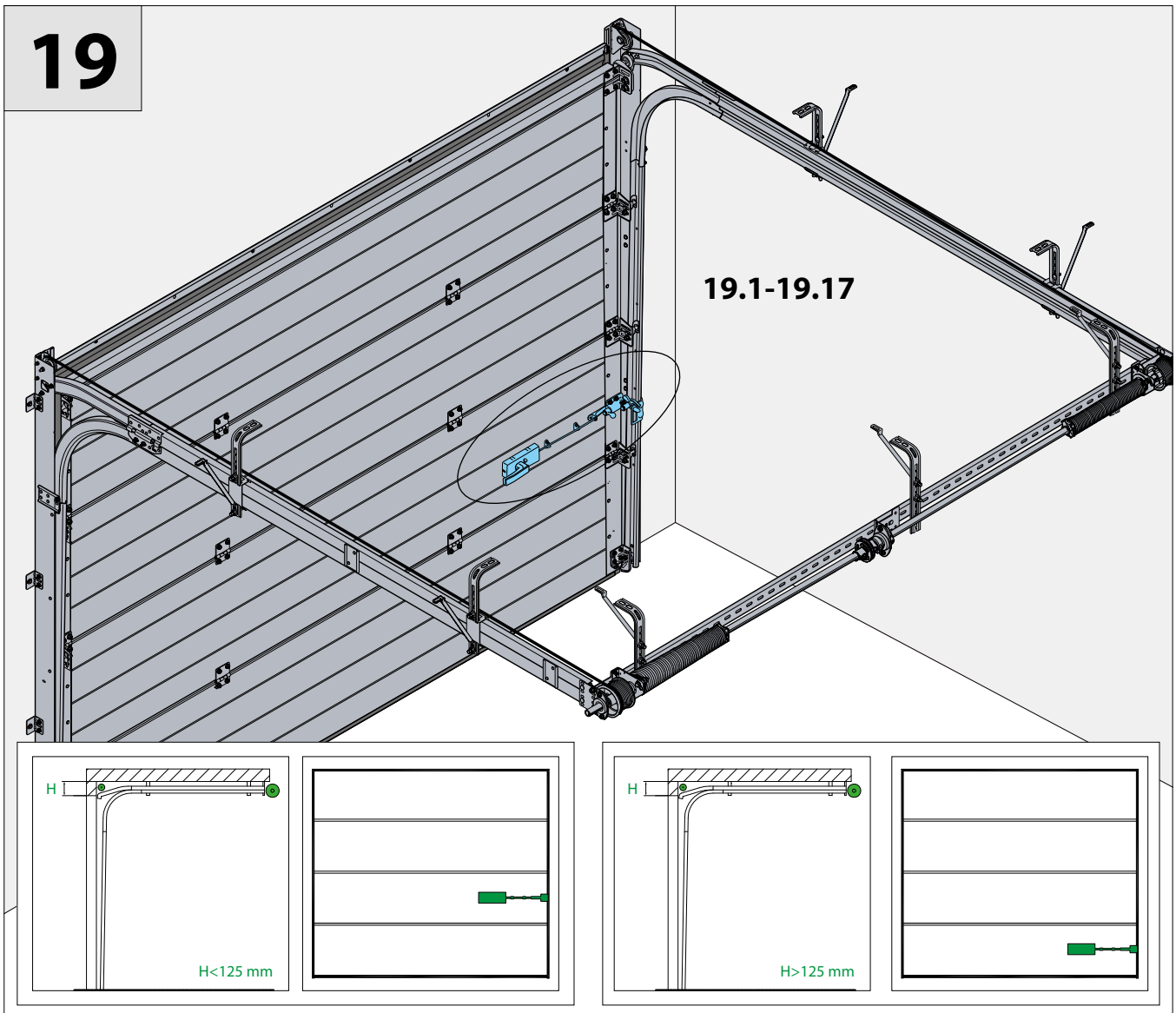

19.1

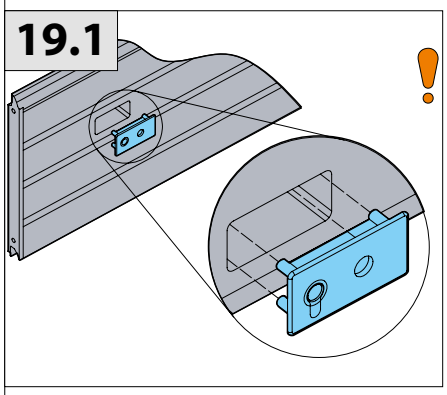

19.2

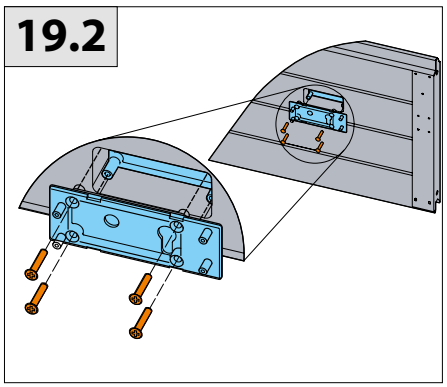

19.3

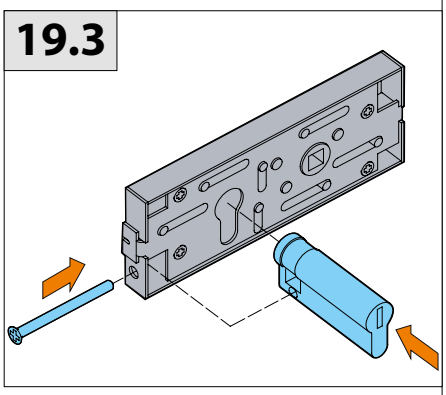

19.4

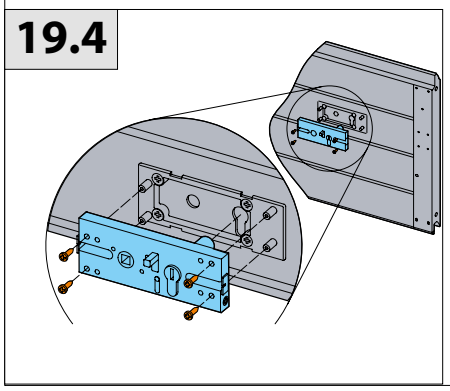

19.5

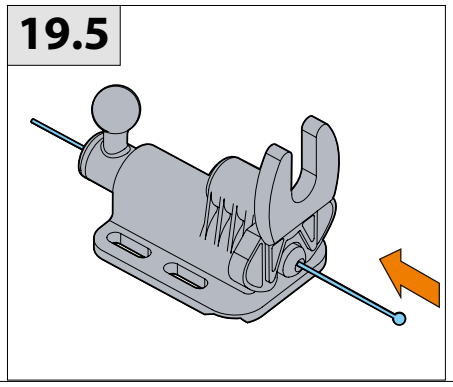

19.6

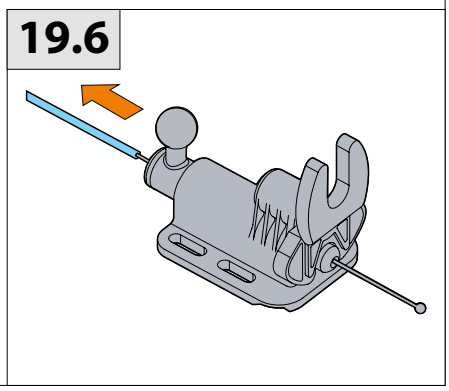

19.7.1

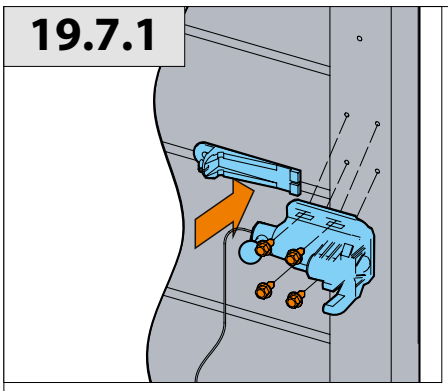

19.7.2

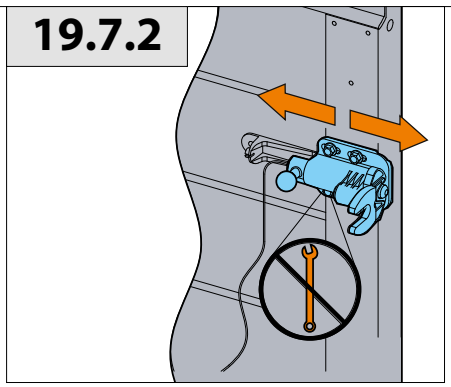

19.8

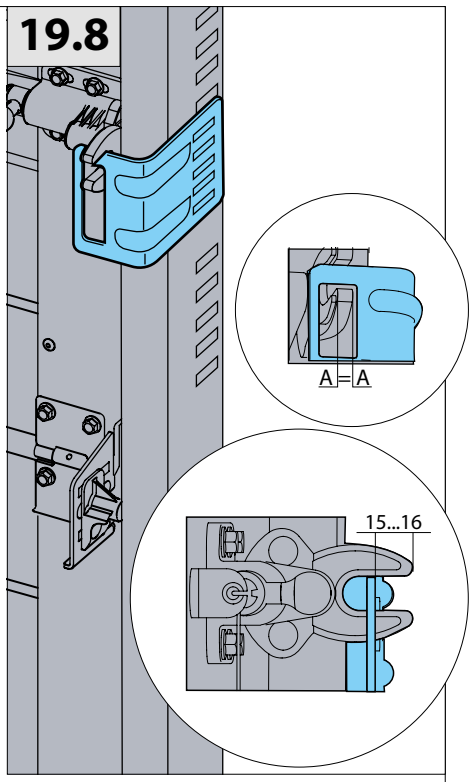

19.9

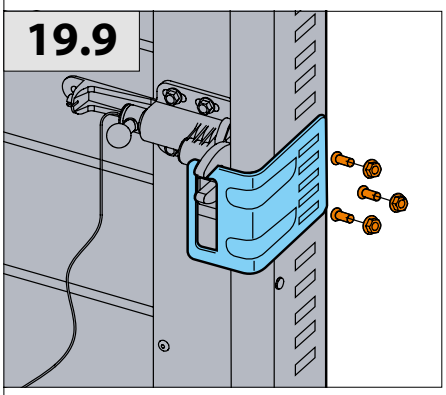

19.10

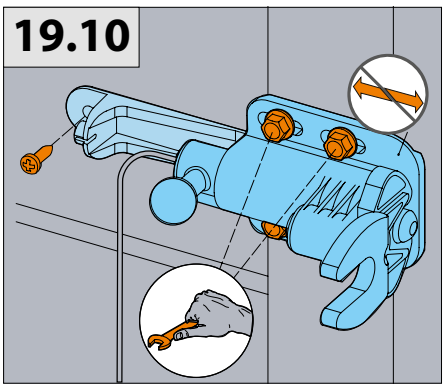

19.11

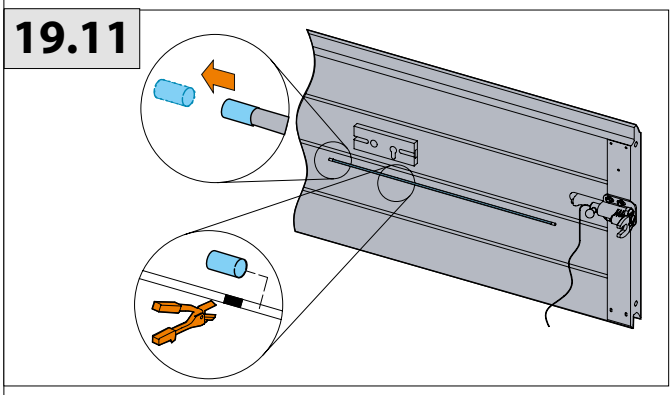

19.12

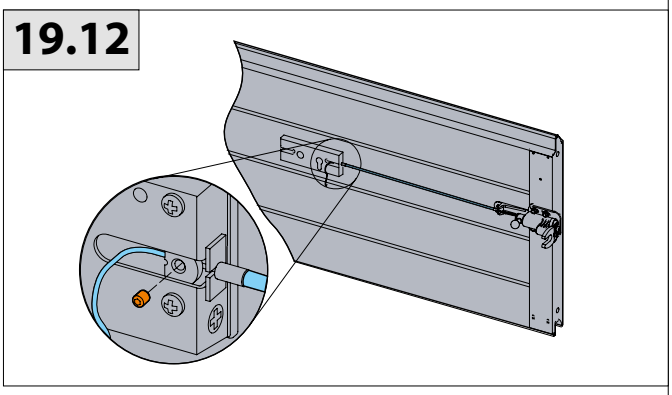

19.13

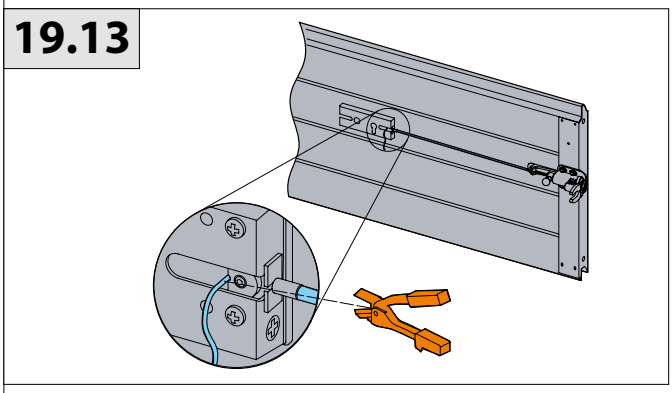

19.14

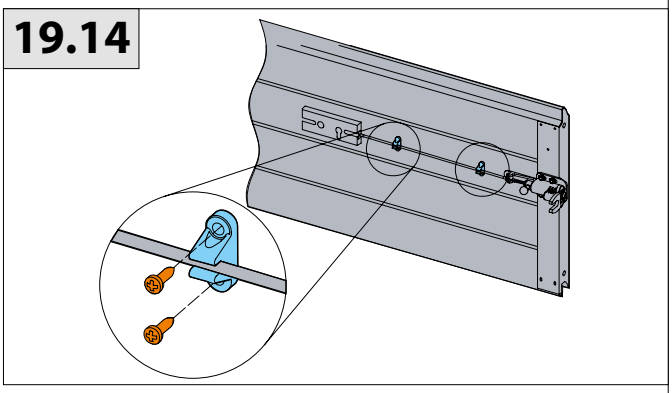

19.15

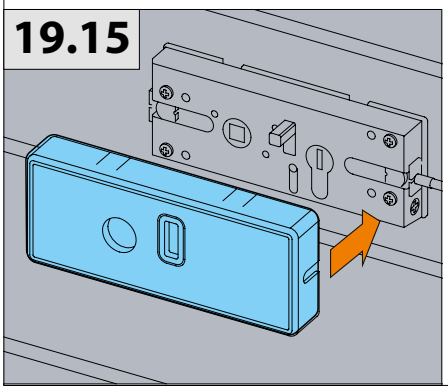

19.16

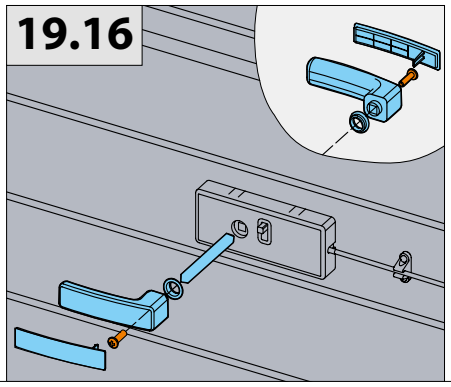

19.17

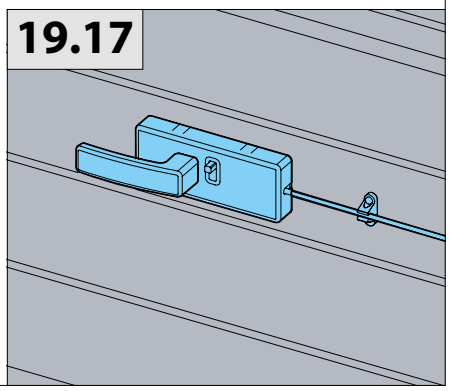

20

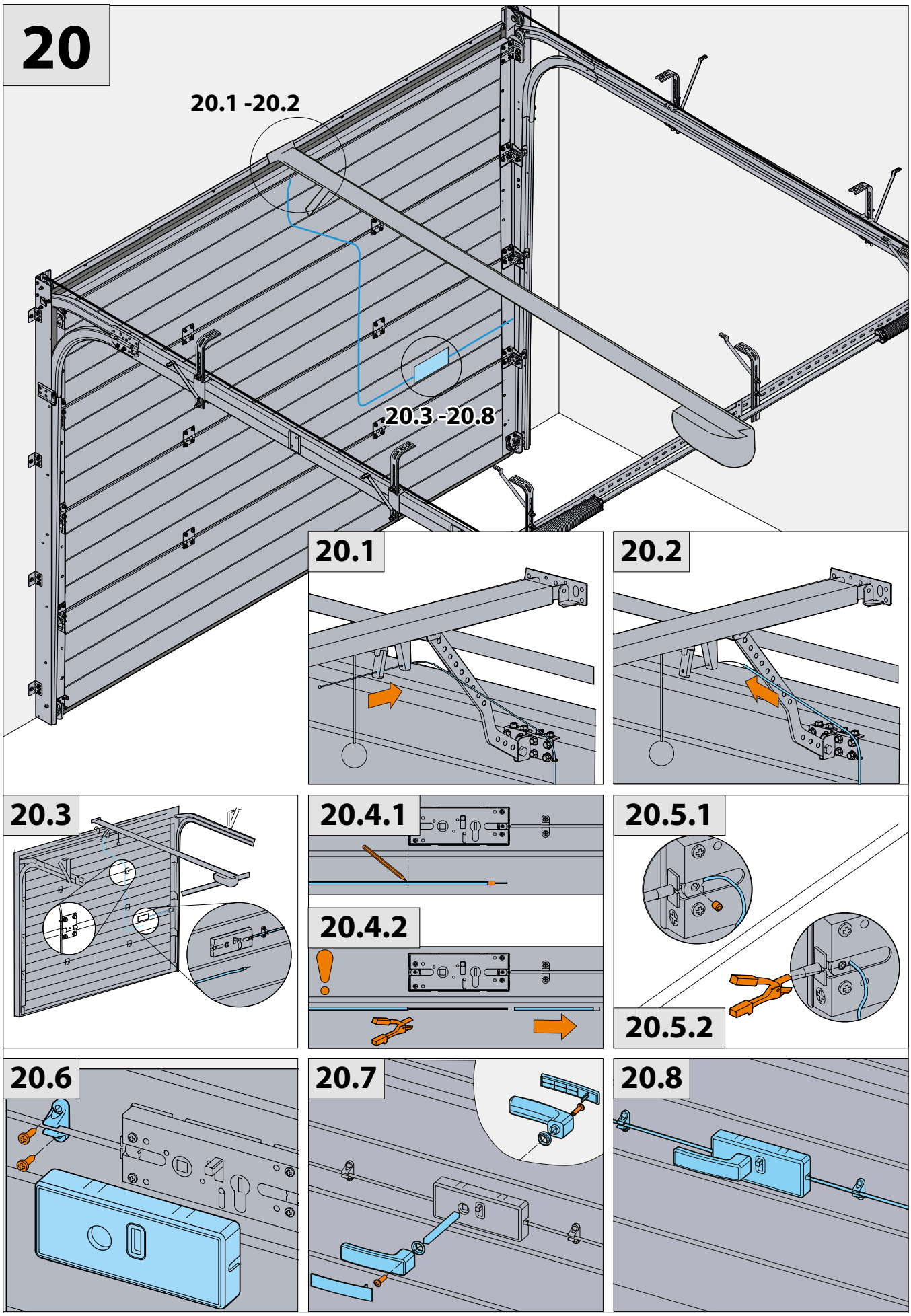

21

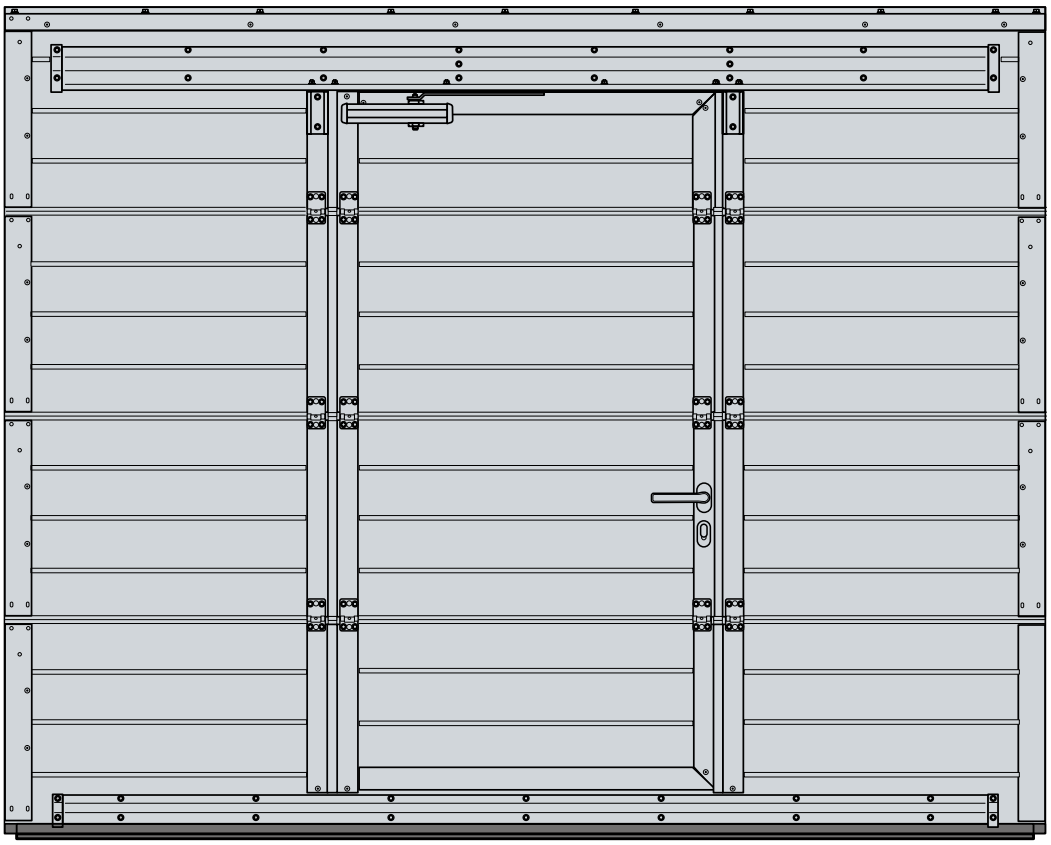

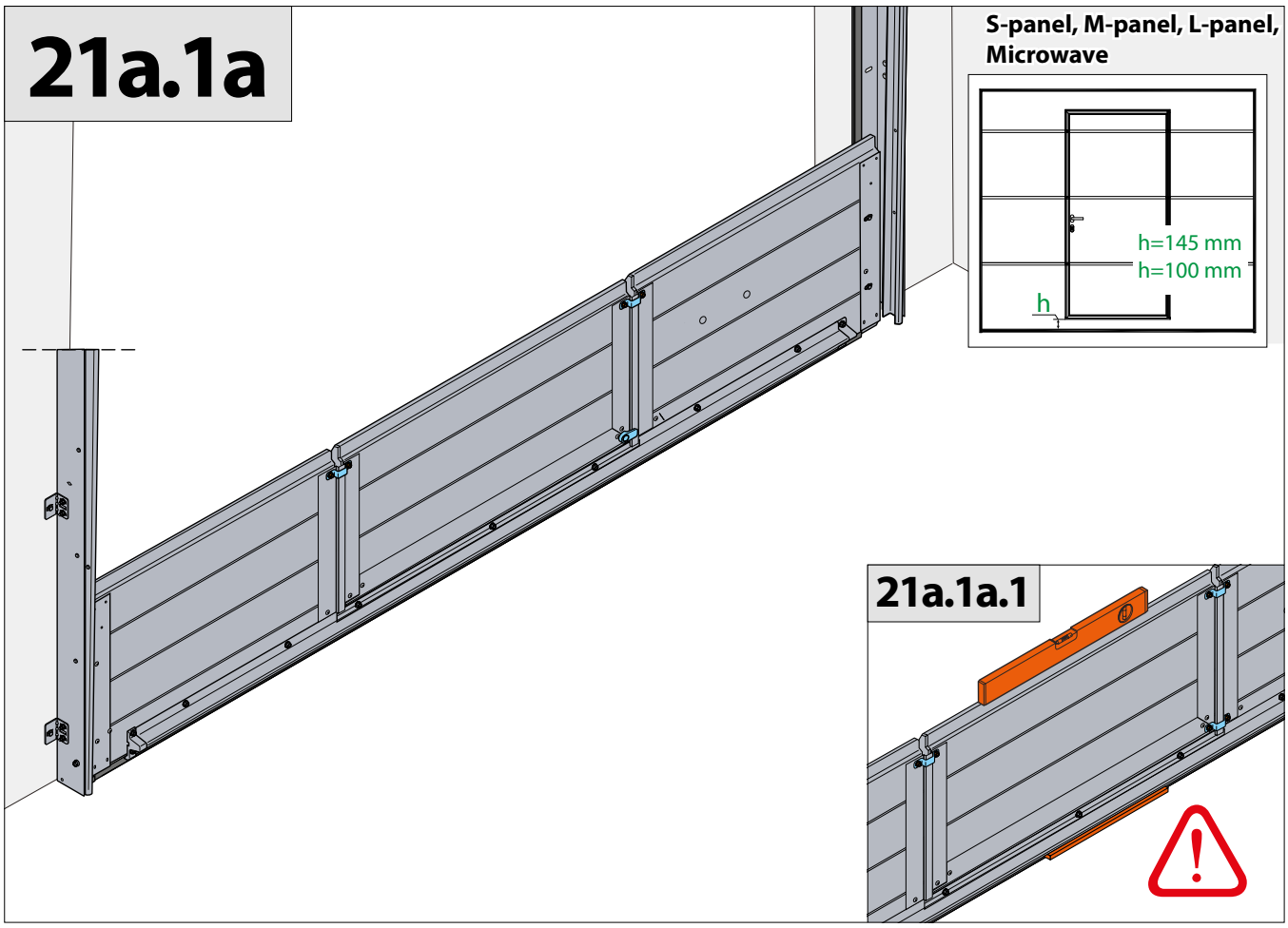
21a.1a
S-panel, M-panel, L-panel, Microwave
h=145 mm
h=100 mm
h
21a.1a.1

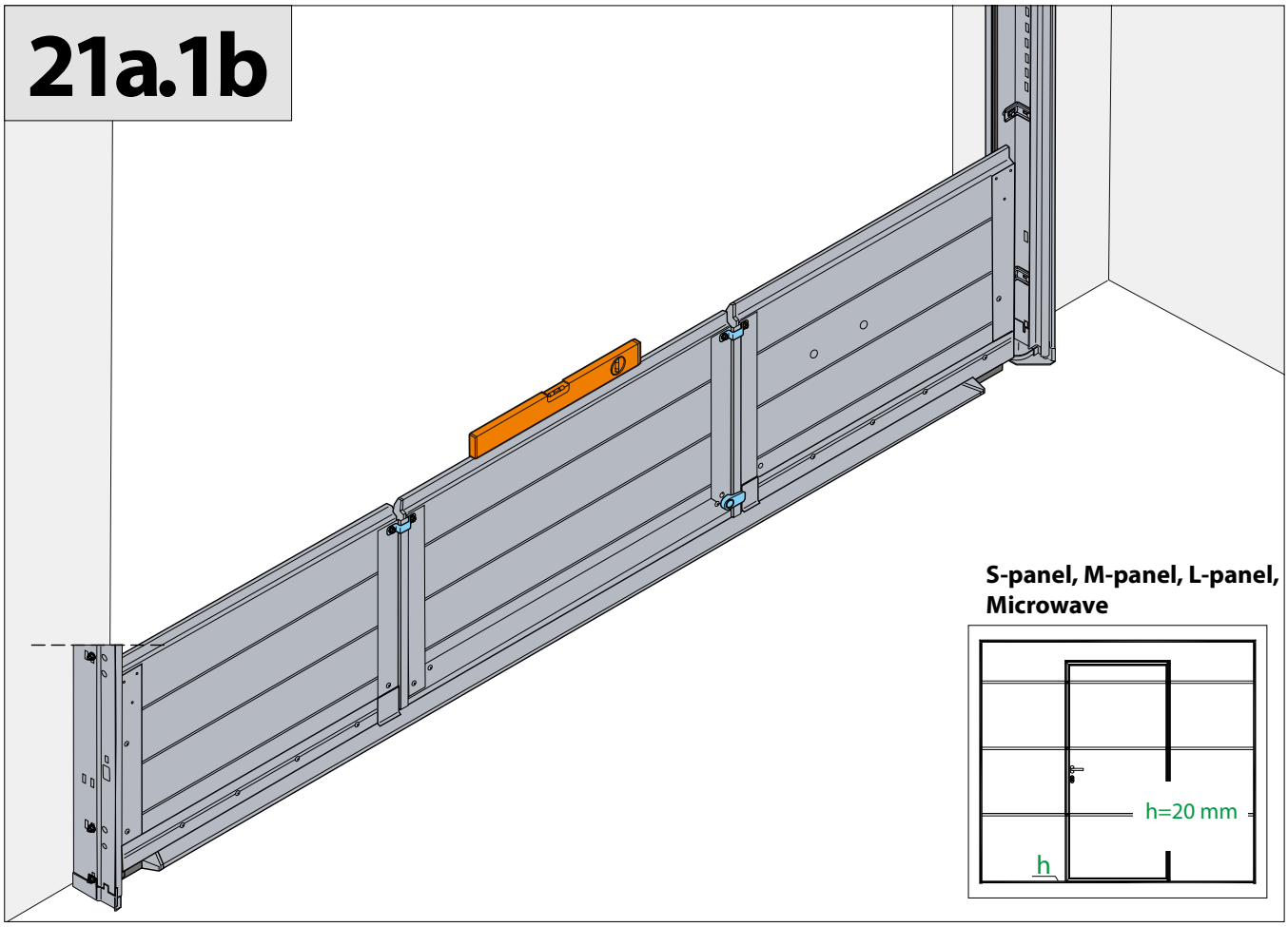
21a.1b
S-panel, M-panel, L-panel, Microwave
h=20 mm
h

21a.2

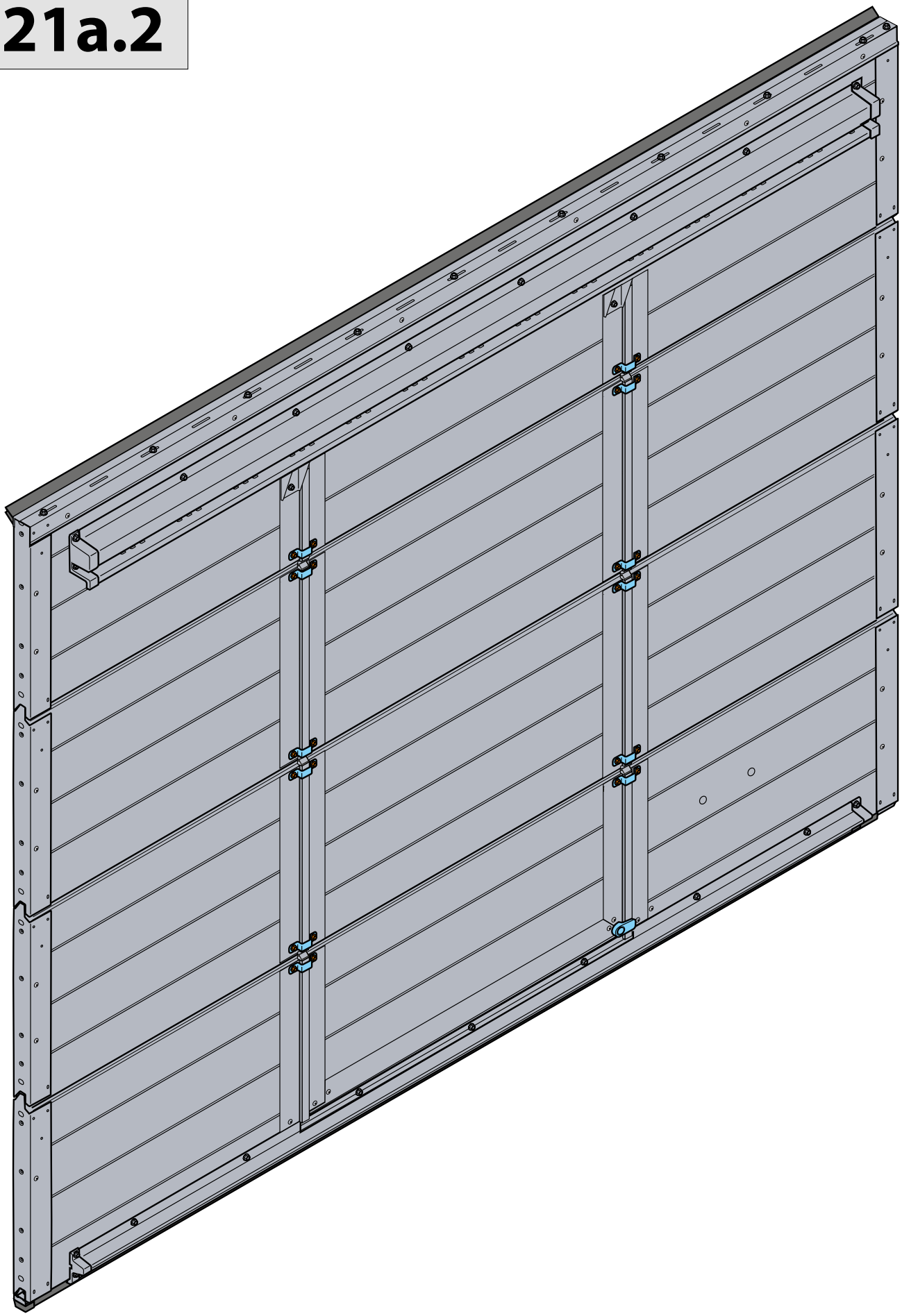

21a.3

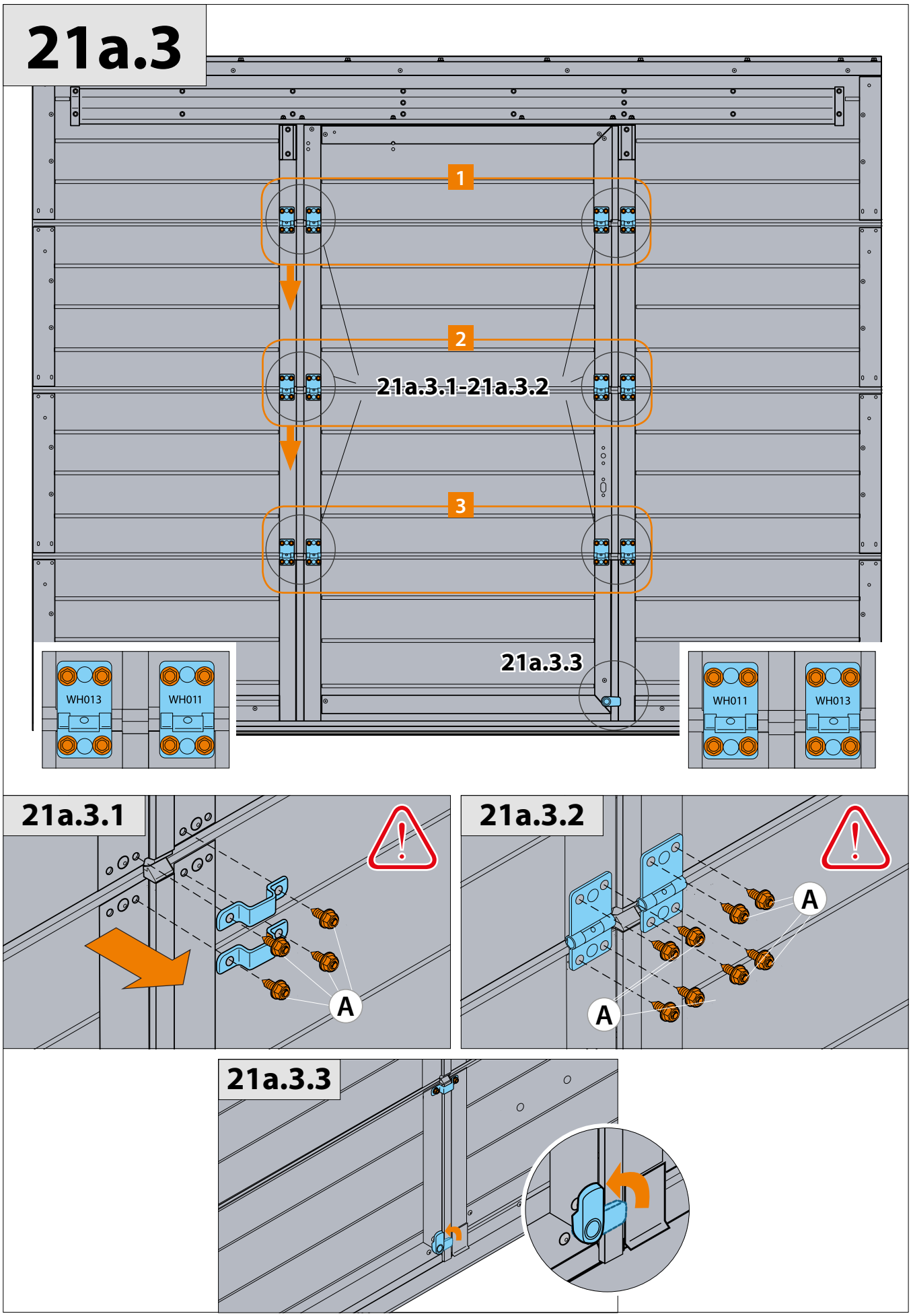
1
2
21a.3.1-21a.3.2
3
21a.3.3
WH013
WH011
WH011
WH013
21a.3.1
A
21a.3.2
A
A
21a.3.3

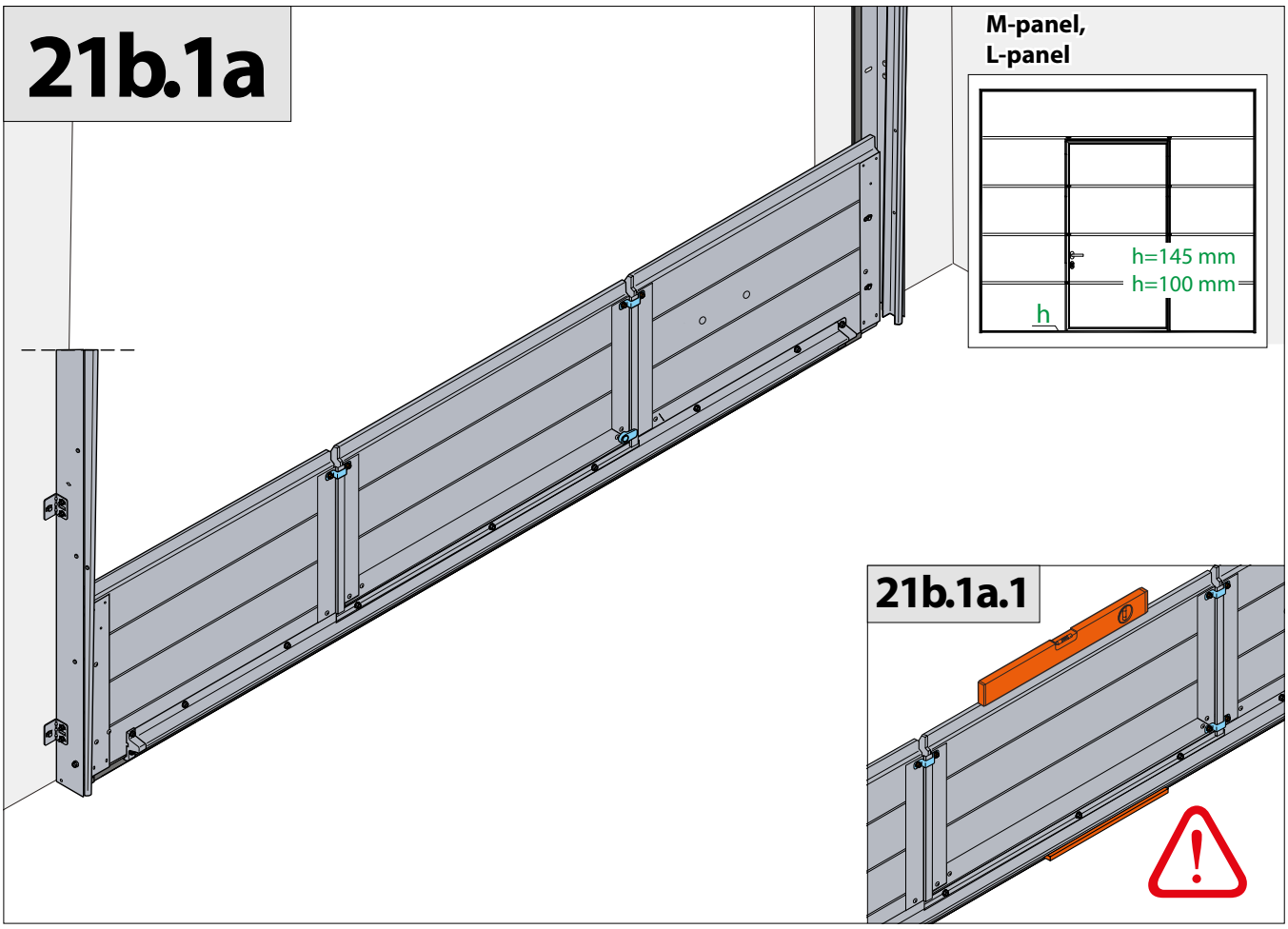
21b.1a
M-panel,
L-panel
h=145 mm
h=100 mm
h
21b.1a.1

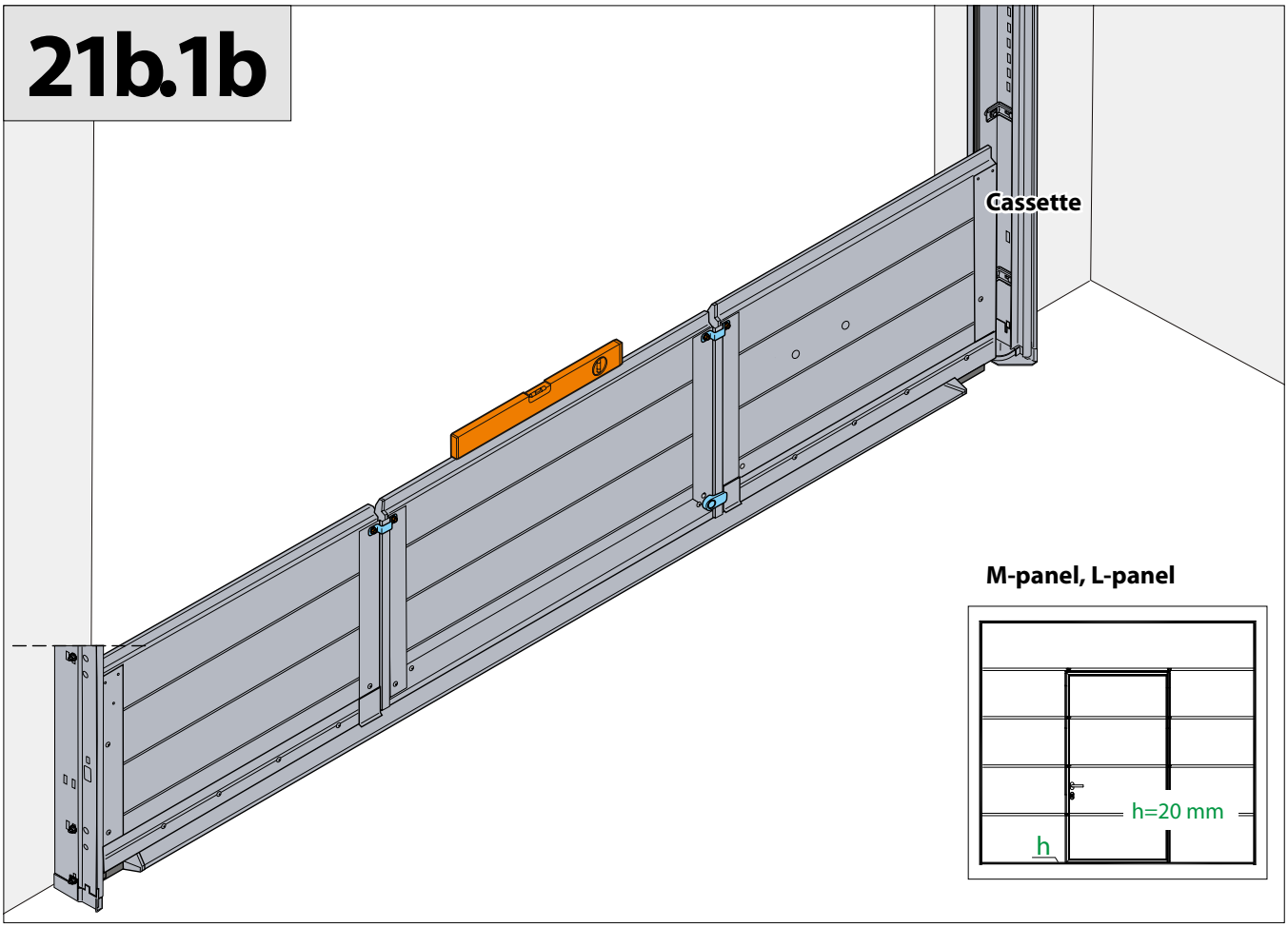
21b.1b
Cassette
M-panel, L-panel
h=20 mm
h

21b.2

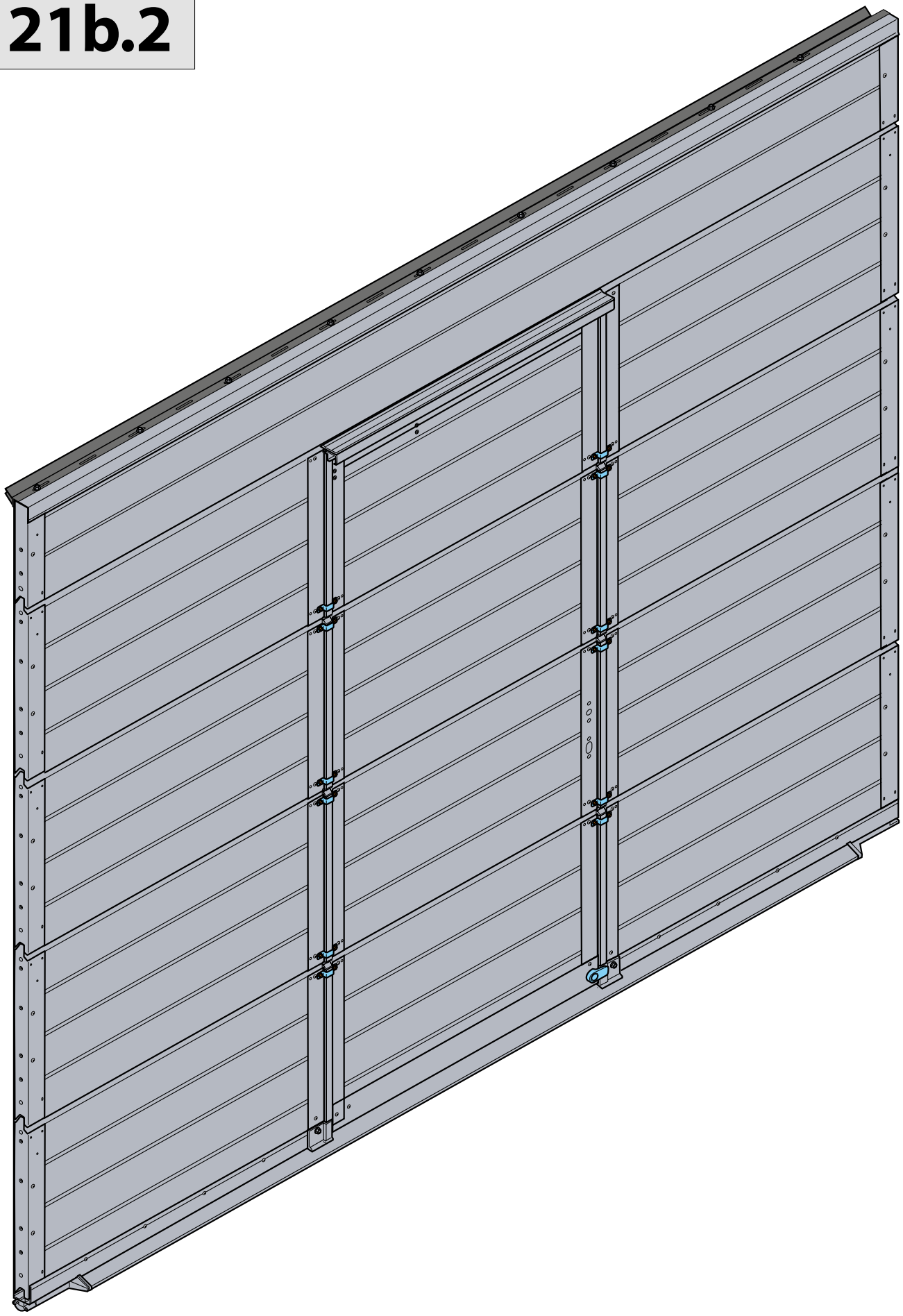

21b.3

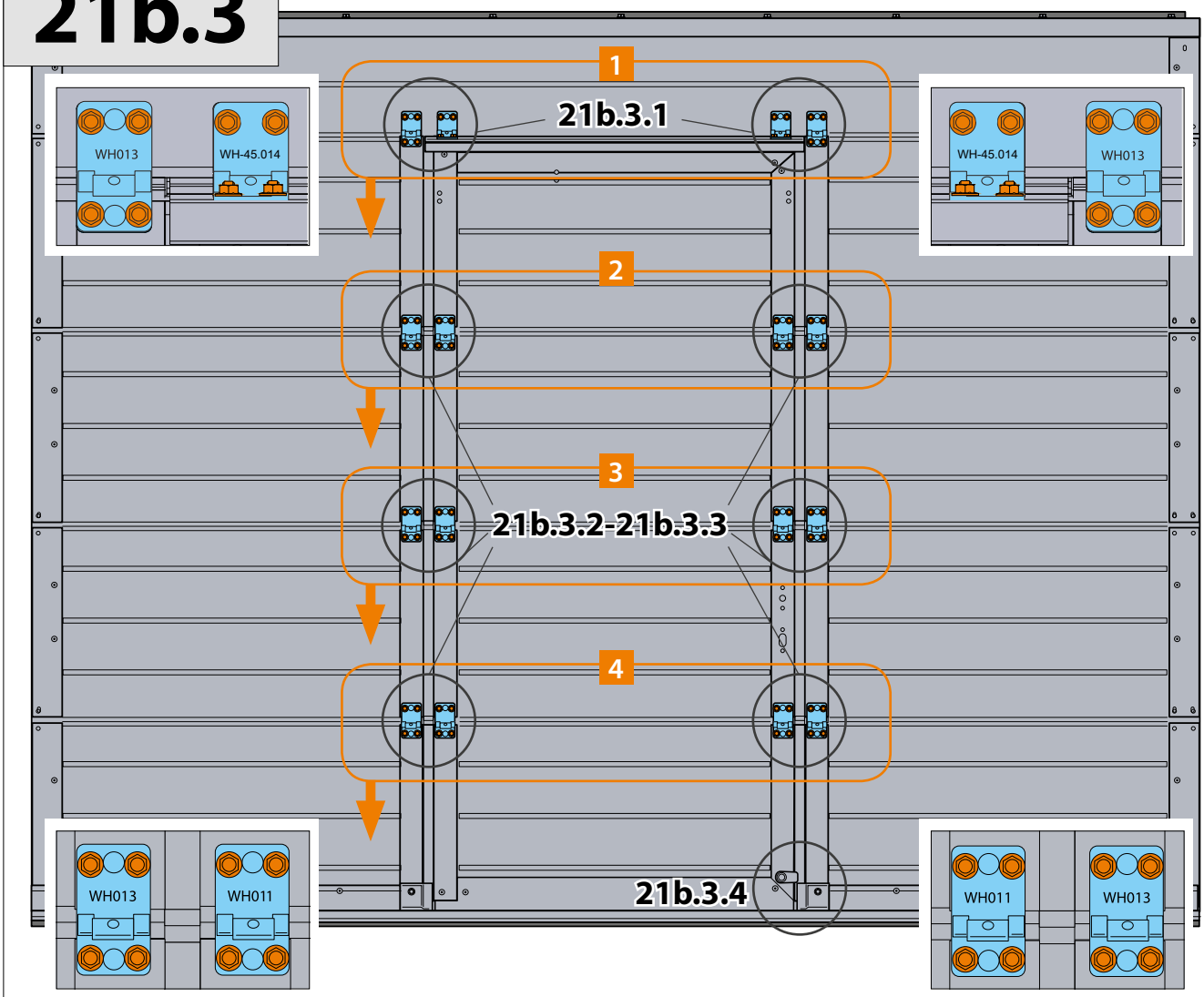

21b.3.1

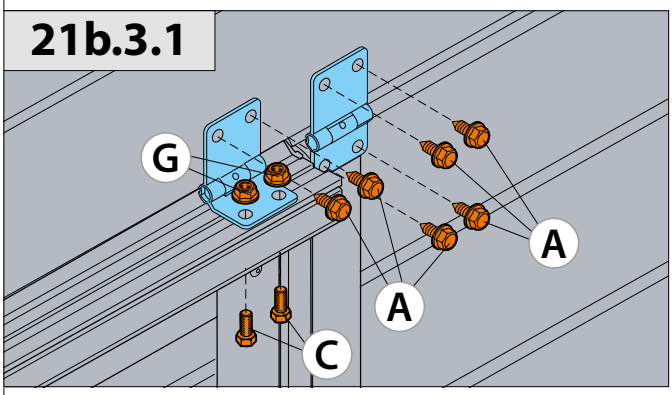

21b.3.2

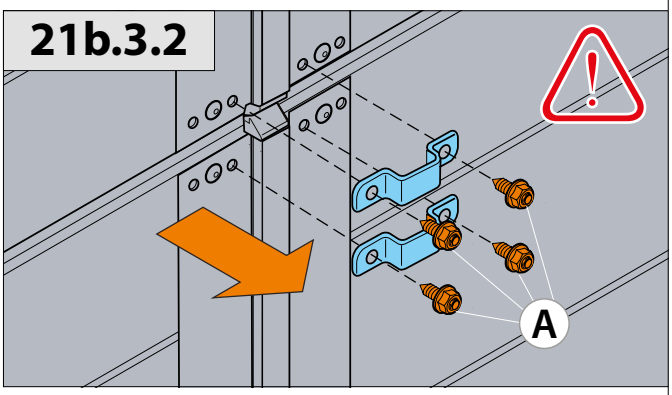

21b.3.3

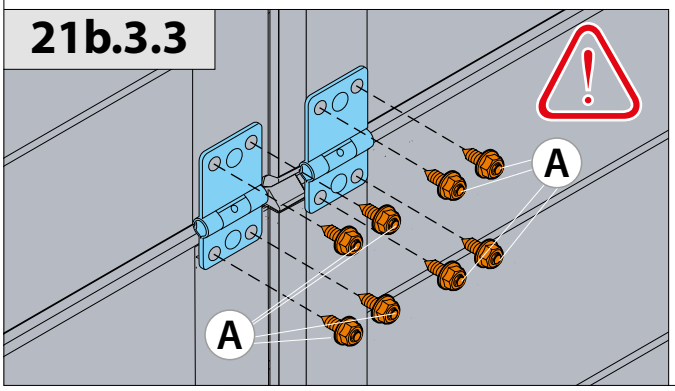

21b.3.4

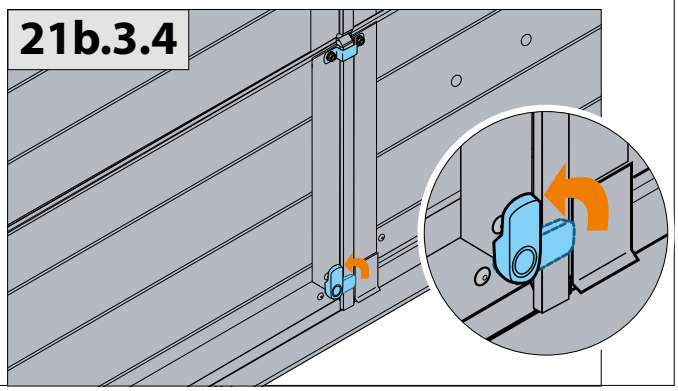

21.4

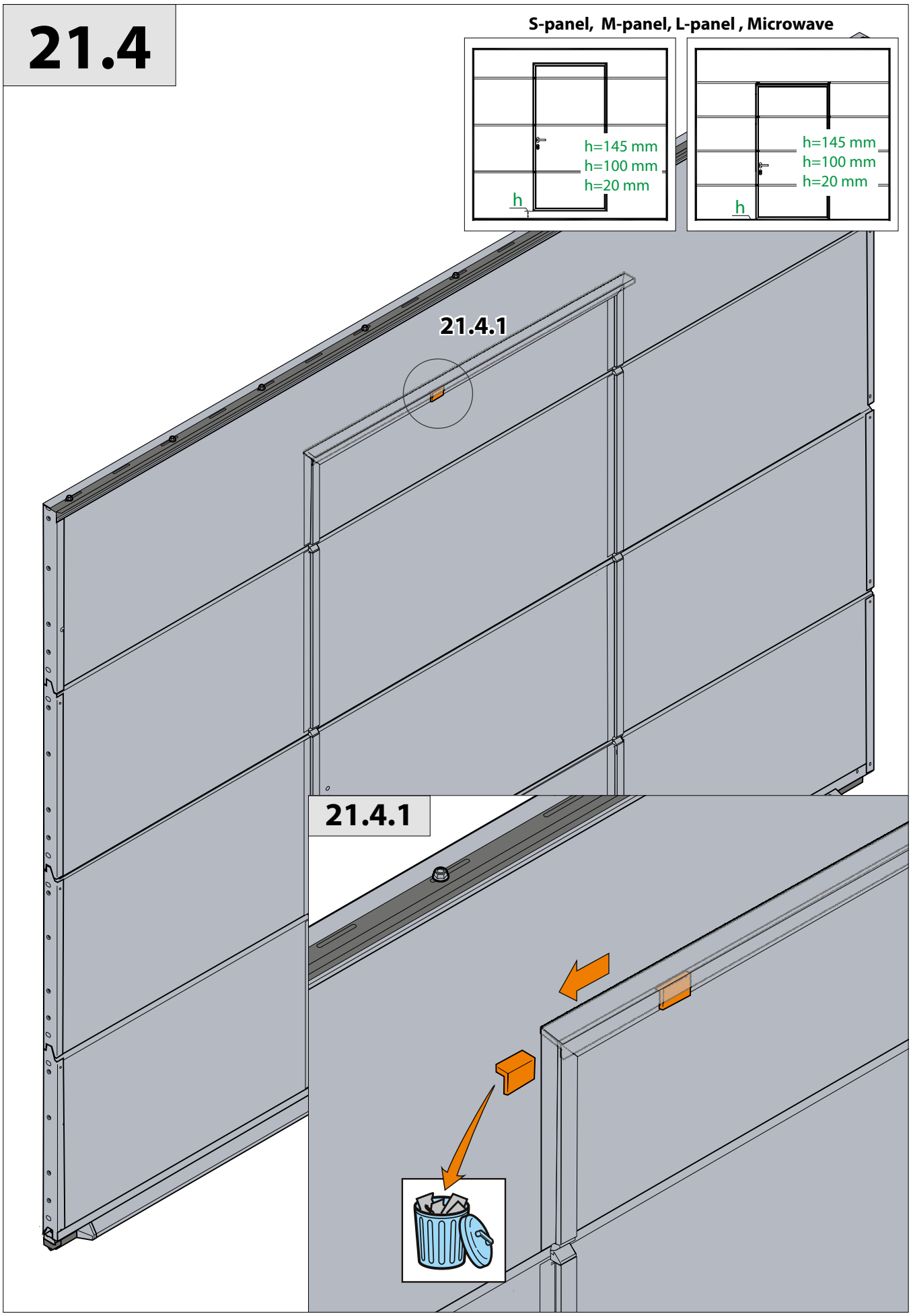
S-panel, M-panel, L-panel , Microwave
h=145 mm
h=100 mm
h=20 mm
h
h=145 mm
h=100 mm
h=20 mm
h
21.4.1
21.4.1

21.5

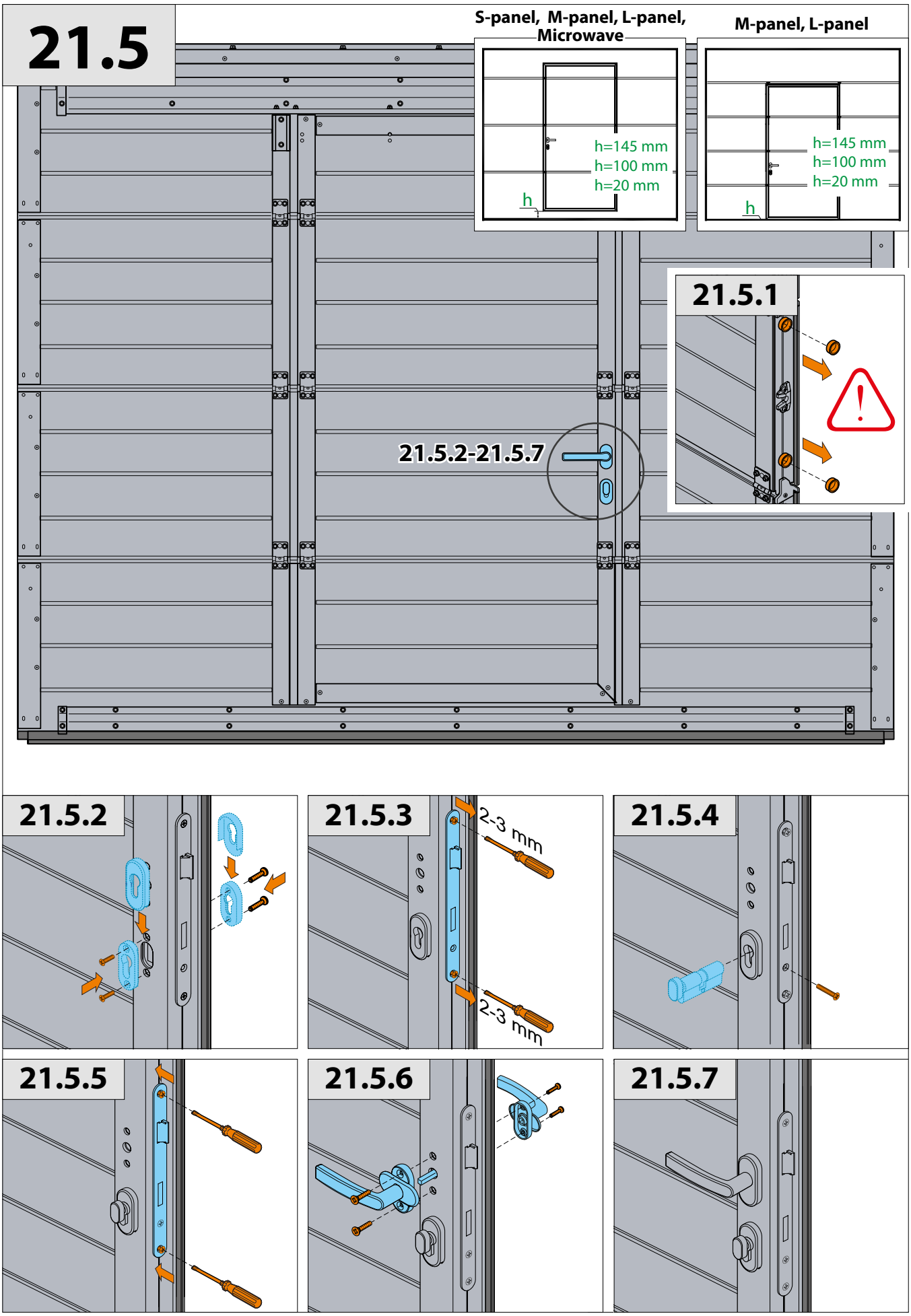
S-panel, M-panel, L-panel, Microwave
h=145 mm
h=100 mm
h=20 mm
h
M-panel, L-panel
h=145 mm
h=100 mm
h=20 mm
h
21.5.1
21.5.2-21.5.7
21.5.2
21.5.3
2-3 mm
2-3 mm
21.5.4
21.5.5
21.5.6
21.5.7

21.5.8

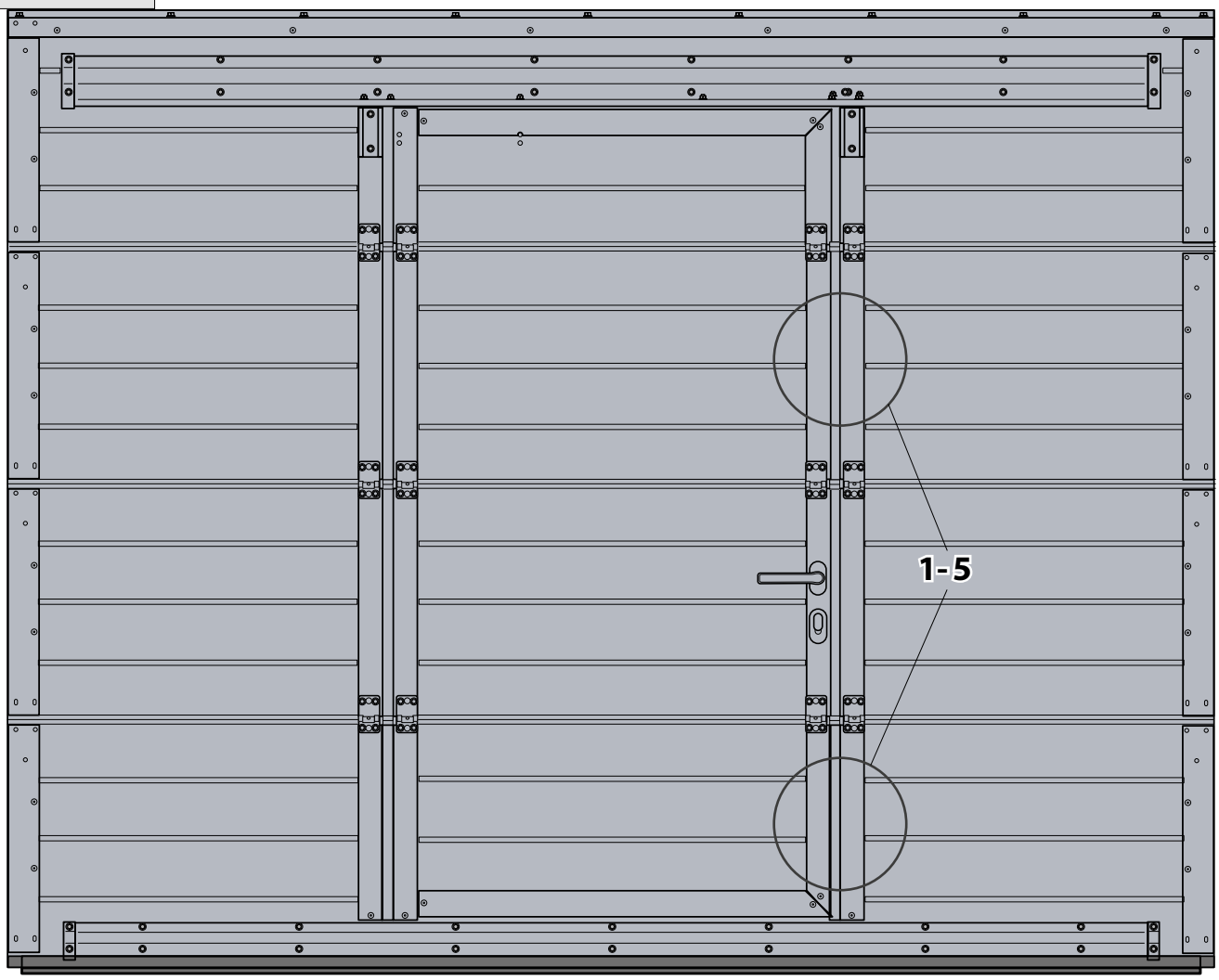

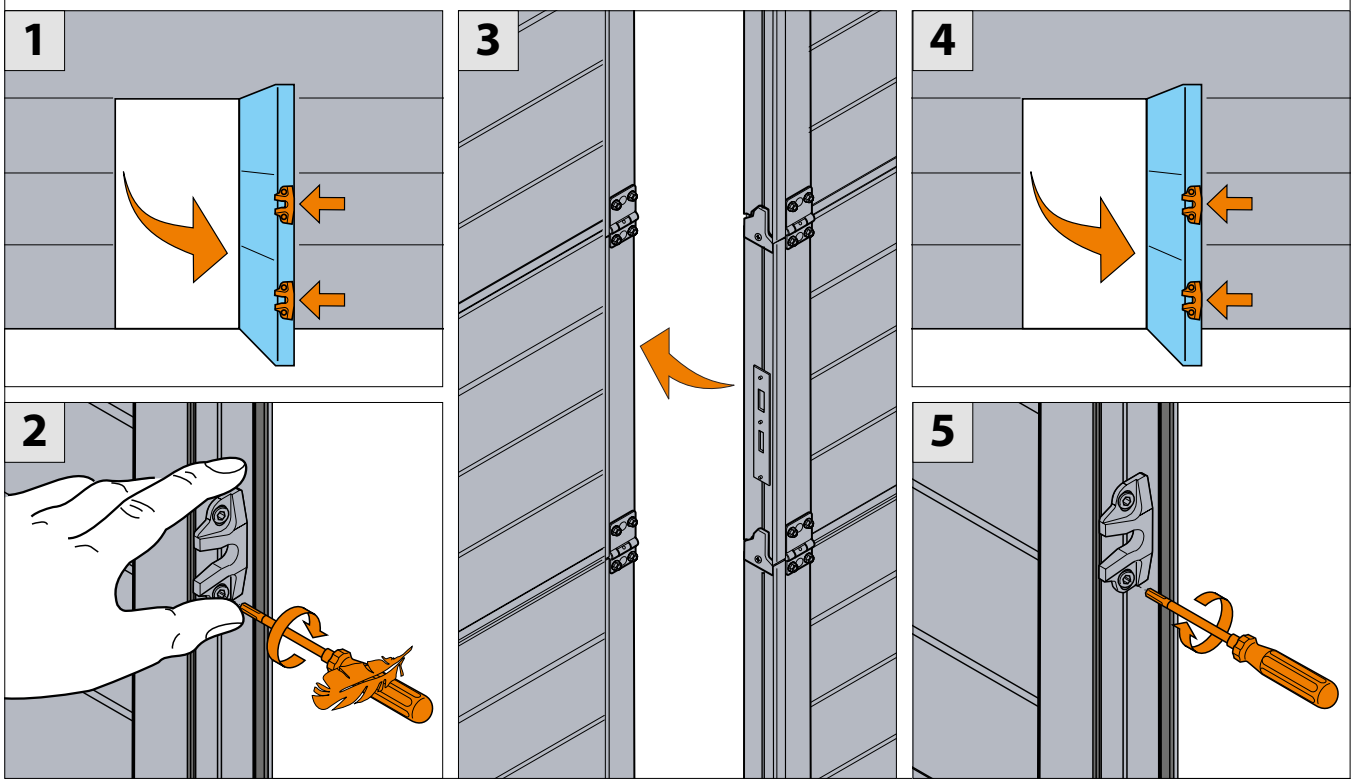

21.6

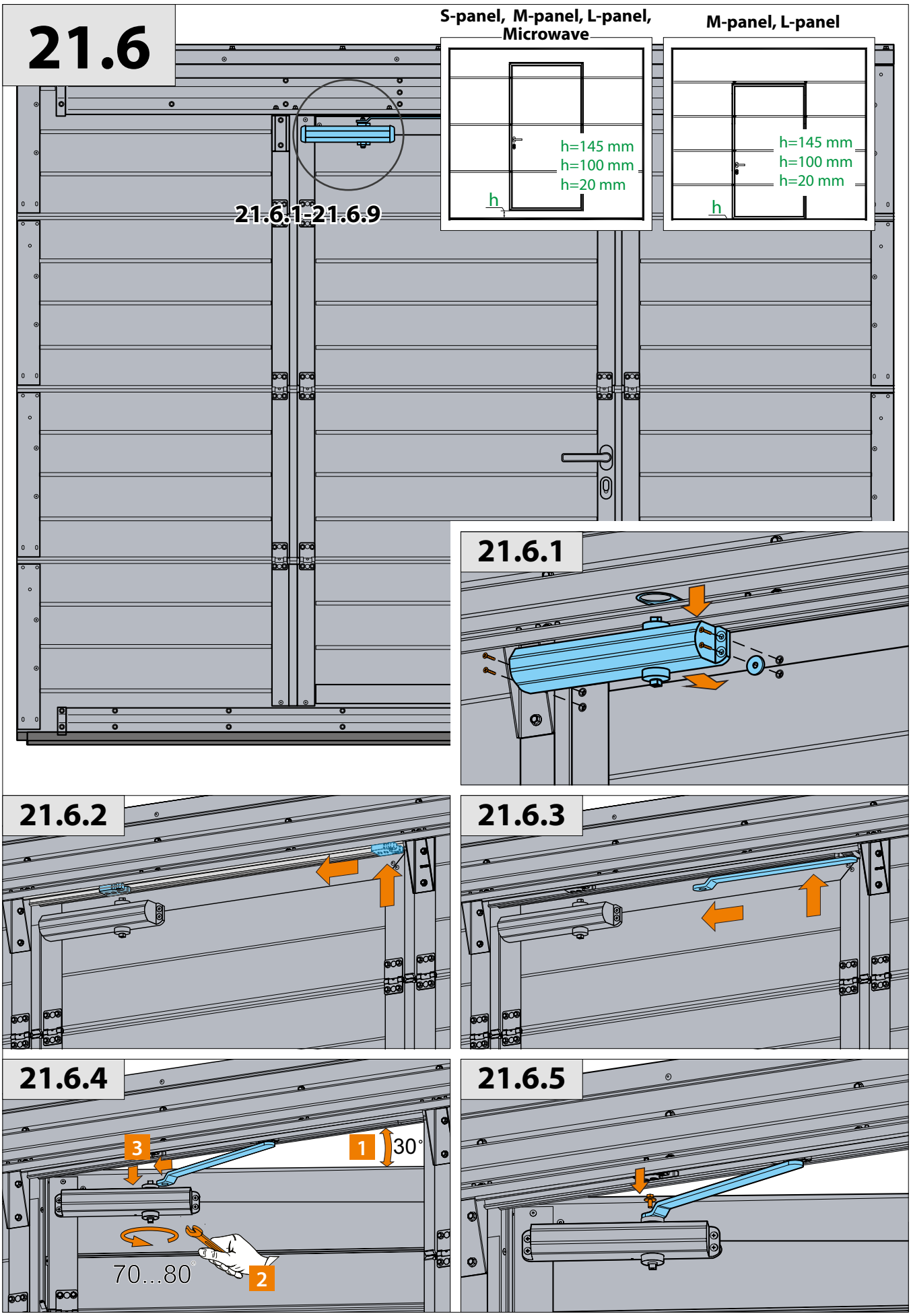
S-panel, M-panel, L-panel, Microwave
h=145 mm
h=100 mm
h=20 mm
h
M-panel, L-panel
h=145 mm
h=100 mm
h=20 mm
h
21.6.1-21.6.9
21.6.1
21.6.2
21.6.3
21.6.4
3
1
30°
70...80
2
21.6.5

21.6.6

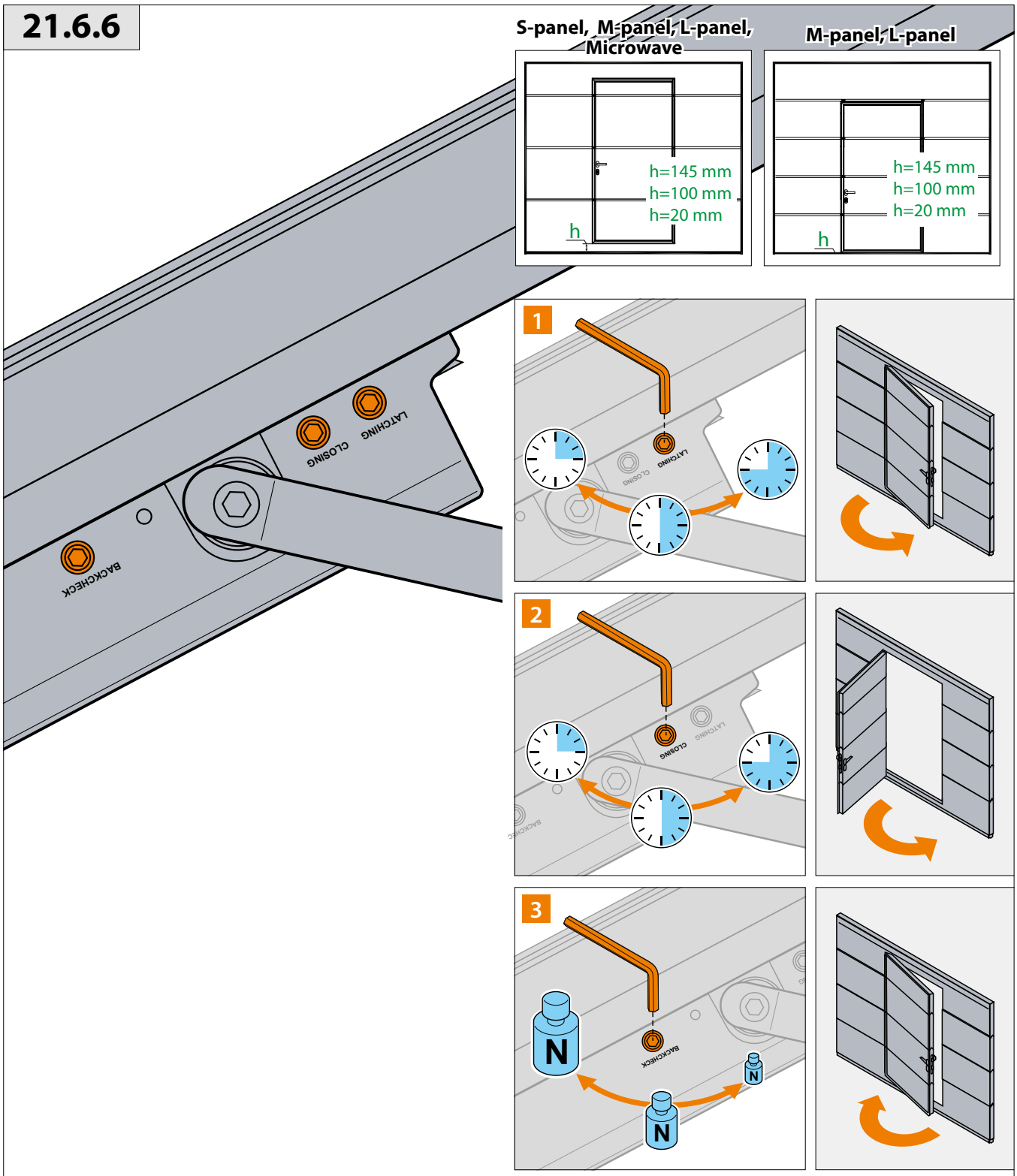

21.6.7

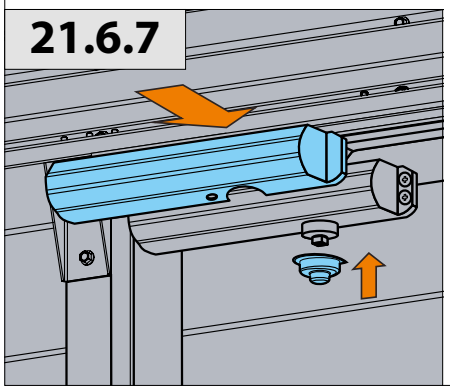

21.6.8

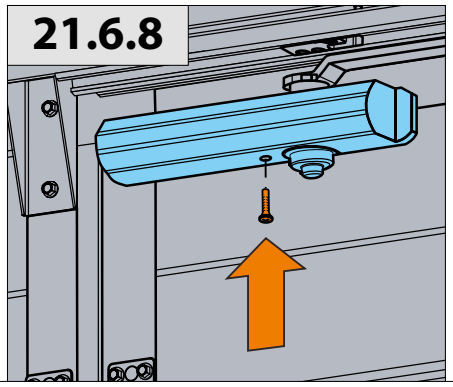

21.6.9

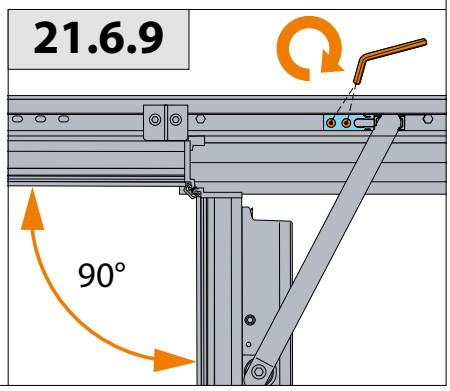

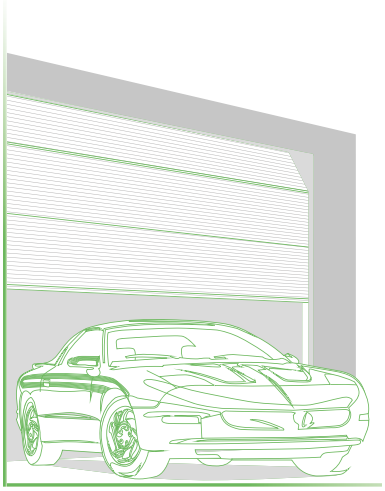

ALUTECH
DOOR SYSTEMS

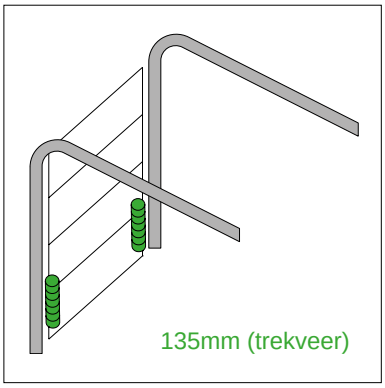

2019

1. ALGEMENE INFORMATIE

De belangrijkste voorwaarde voor het waarborgen van de hoogste normen van het gebruik van sectionaaldeuren is hun correcte installatie.

Deze handleiding geeft de volgorde van de instructies en een beschrijving van de standaard methode voor het installeren van de deuren.

Alle bestaande regels en normen die van toepassing zijn aan de installatie van de deuren moeten strikt worden nageleefd.

De inhoud van deze handleiding mag niet de grondslag van rechtsvorderingen zijn.

Society Alutech behoudt zich het recht voor om wijzigingen aan te brengen alsook toevoegingen aan het sectionaaldeur ontwerp en de installatie te verbeteren volgens eigen procedures.

2. VEILIGHEIDSMAATREGELEN

De installatie van de deuren moeten worden uitgevoerd door gekwalificeerd personeel ervaren in de constructie en montage van de technisch procedure van de deuren, goed opgeleid en geïnformeerd over de veiligheidsmaatregelen.

Het uitvoeren van de montage gebeurt volgens strikte voorwaarden en nationale normen die van kracht zijn met betrekking tot de veiligheid tijdens het installeren .

3. VOORSCHRIFTEN VOOR DE DEUROPENINGEN

De opening voor de deur montage moet aan de volgende eisen worden voldaan:

- de openingen dienen vierkante of rechthoekige vormen te zijn;
- de opening van de oppervlakken moet vlak en glad zijn om het deurframe aan te brengen , zonder gips of mortellaag en zonder scheuren;
- de afwijking van muren, bovendorpel en het plafond van de verticale en horizontale oppervlakten mag niet meer bedragen dan 1,5 mm per meter en niet meer dan 5 mm in breedte en hoogte;
- De ruimte die nodig is voor de installatie van de poort moet vrij zijn van bouwstructuren, verwarmings en of ventilatieleidingen.

4. REGELS VOOR MONTAGE VAN DE DEURLIJST EN ROLSYSTEEM:

- Deurkader moeten symmetrisch worden bevestigd aan de verticale as van de opening;
- Verticale kozijn profielen moet verticaal worden verankerd met behulp van een waterpas;
- Verticale kozijn profielen moeten aansluiten met de muren. leemtes tot tot 5 mm zijn aanvaardbaar, maar ze moeten worden verpakt en verzonken door strips achter de bevestigingspunten;
- Het verschil in lengte, gemeten aan het eindpunt van het draagraam, mag niet meer dan 2 mm bedragen;
- Een sectionaaldeur moet goed worden bevestigd voor veilig gebruik en resistent tegen windbelasting.

De keuze van bevestigingselementen afhangt van de kenmerken van de constructie van de poort:

- Metalen keilbout ankers worden gebruikt voor het bevestigen van een poort aan de muur, gemaakt van beton, volle baksteen, celbeton, kalksteen of soortgelijke materialen.
- Langwerpige keilbout met schroef (160 mm lang) buitendiameter van het bout moet 10 mm zijn.
- Zelftappende schroef met een buitendiameter van 6,3 mm, 8 mm voor de bevestiging aan het ijzerprofiel.
- Om ervoor te zorgen dat er een betrouwbare verankering is van een sectionaaldeur aan de muur is het noodzakelijk stalen platte ringen te installeren met schroeven met anticorrosie coating en uitwendige diameter van 24 ... 30 mm en een dikte — 1,6 ... 2,0 mm. minimale dikte van 9 micron. De sterkteklasse van de schroef is ten minste 5,6.

Alle gebruikte hardware moet bestand zijn tegen corrosie.

5. BOREN

Voor het verankeren ,afhankelijk van het materiaal van de wanden beveelt men de volgende methoden van boren aan:

- Zuiver boren zonder hamereffect wordt aanbevolen voor het maken van gaten in licht en celbeton, licht-, gassilicaat blokken, alsmede voor metalen constructies;
- Hamermodus wordt aanbevolen voor betonnen muren met een dichtheid hoger dan 700 kg / m^3 en voor natuursteen.

De lengte van de boring is gelijk aan de lengte van de van het bevestigingsanker, de diameter moet iets kleiner zijn dan de diameter van het anker. De gaten moet worden gereinigd van boorgruis.

6. INSTALLATIE VAN DE POORT

Voor de poort montage moet de vloer en de opening volledig zijn voorbereid en alle bouwwerkzaamheden afgerond.

Tijdens de bouw moet de geïnstalleerde poort worden beschermd tegen spatten van de mortel, cement, gips, stoffen agressieve en corrosieve stoffen zoals zuur of loog , verf, zout, enz.

Veranderingen in het ontwerp van de deur is niet toegestaan.

- Verwijderen of wijzigen van deur componenten, samenstellingen en functionele onderdelen zijn niet toegelaten. Gebruik alleen originele onderdelen van de fabrikant.
- Installeer geen extra elementen op het deurblad, de trekveren zijn afgestemd op het oorspronkelijke deurblad gewicht. Extra elementen kunnen de veren overbelasten, wat tot een negatieve invloed op het evenwicht systeem kan leiden en tot breuk van de deur.

Voordat het deurblad is geïnstalleerd is het noodzakelijk de beschermfolie te verwijderen rond de gaten voor handgrepen, sloten, scharnieren en aan de uiteinden van de buitenzijde van de panelen waar het deurblad zich aan de boven-en zijkant afdichting aansluit (beschermfolie moet 50 . . . 100 mm van zijkappen worden verwijderd).

Tijdens de installatie van de elektrische motor volg de instructies van de producent van de sectionaaldeur of motor. Gebruik alleen onderdelen van originele oorsprong.

Volg nauwgezet alle procedures van de afbeeldingen in de juiste volgorde om een technisch correcte installatie uit te voeren.

Om voor een soepele en geruisloze werking van de rollers en as in de beugels en scharnierverbindingen smeren we deze met een consistent (elastisch) vet. Het is verboden de geleiderails te smeren, ze zijn ontworpen om zonder te functioneren.

7. IN BEDRIJFSTELLING, TESTEN VAN DE POORT

Na de installatie van de poort, de beschermfolie van de panelen verwijderen Indien nodig, al met vuilaangetaste onderdelen van de geassembleerde sectionaaldeur goed reinigen. de reiniging van de poort gebeurt met schoon water of niet-agressieve reinigingsmiddelen en met het gebruik van een zachte spons of doek.

Voor glazenwassers is het mogelijk kunstof reinigingsvloeistof gebruiken.

De vloeistoffen moeten neutraal zijn ,acrylaat of polycarbonaat. Gebruik geen schurende stoffen of stoffen gebaseerd op alcohol.

Na de montage van een sectionaaldeur, controleer de werking van de vergrendelingen en de programmering van de motor.

Werking van de poort wordt door de cyclus vijfmaal "Open — Dicht" van het deurblad getest. geautomatiseerde functies van de sectionaaldeur moet bovendien worden getest in alle geprogrammeerde modi.

Alle beschermfolie moet direct na de installatie worden verwijderd.

8. OVERDRACHT VAN DE GEÏNSTALLEERD DEUR

Overdracht geïnstalleerde sectionaaldeur aan de klant gebeurt binnen de volgende volgorde:

- Installateur van het montagebedrijf demonstreert de volledige werking van een deur;
- De bedieningsdocumentatie wordt correct ingevuld en aan de klant overhandigd.

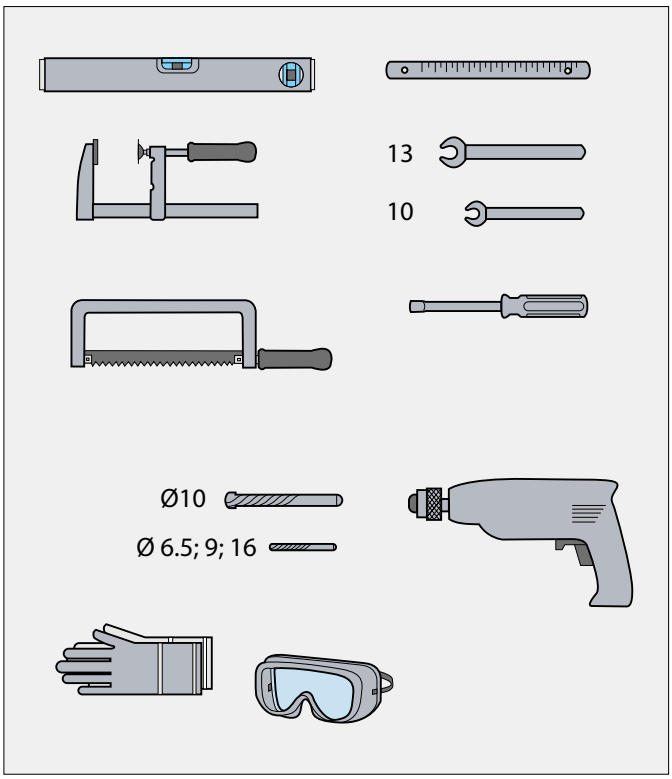
13
10
Ø10
Ø 6.5; 9; 16

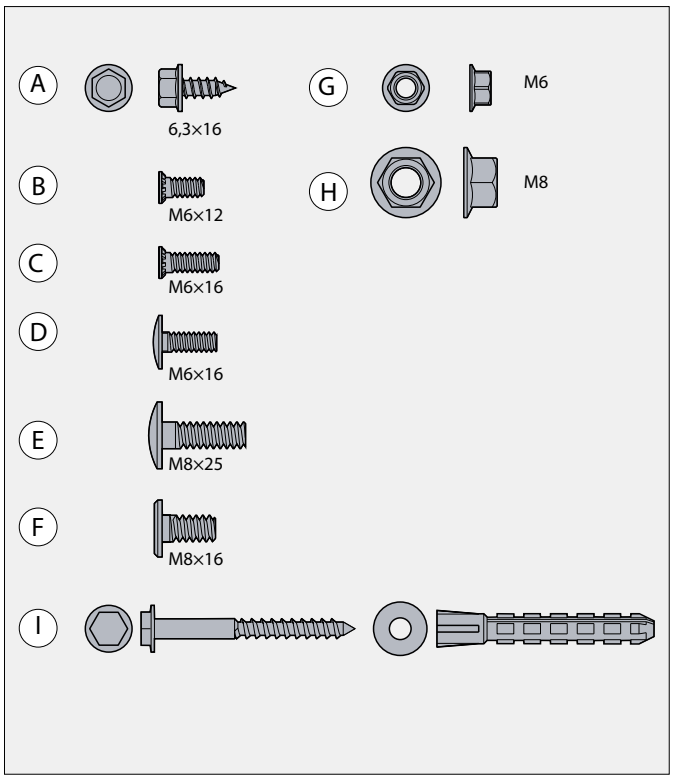
A
6,3×16
B
M6×12
C
M6×16
D
M6×16
E
M8×25
F
M8×16
G
M6
H
M8
I

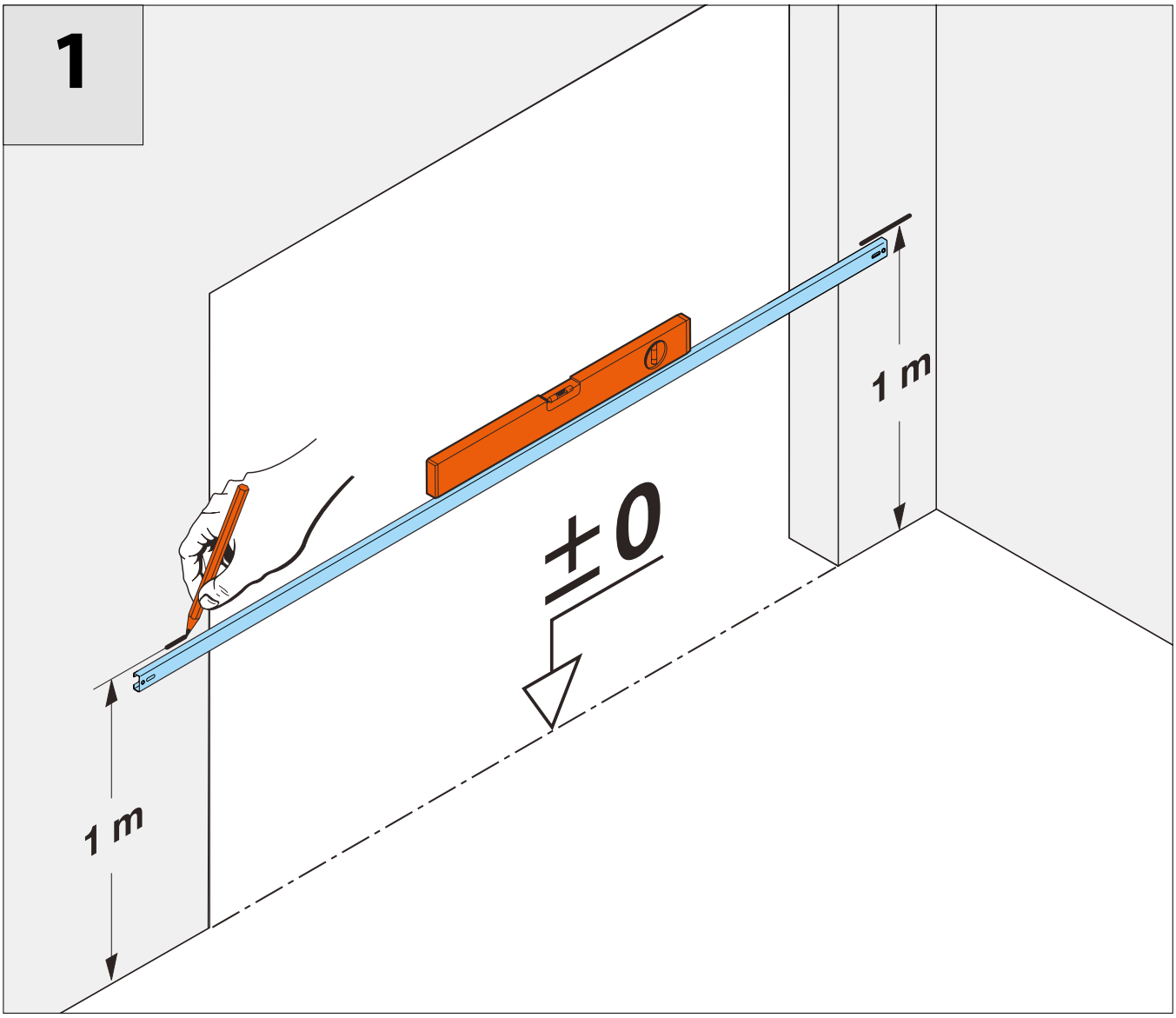
1
1 m
±0
1 m

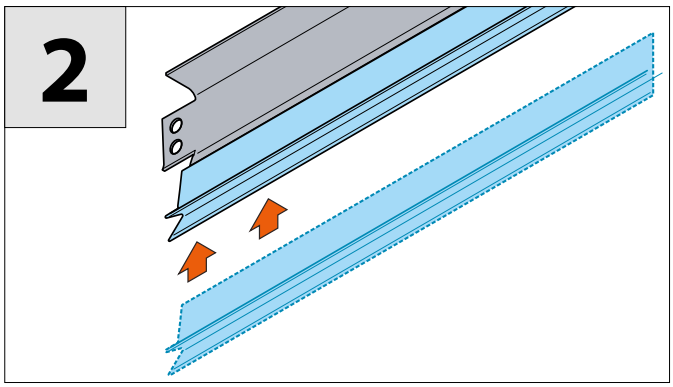
2

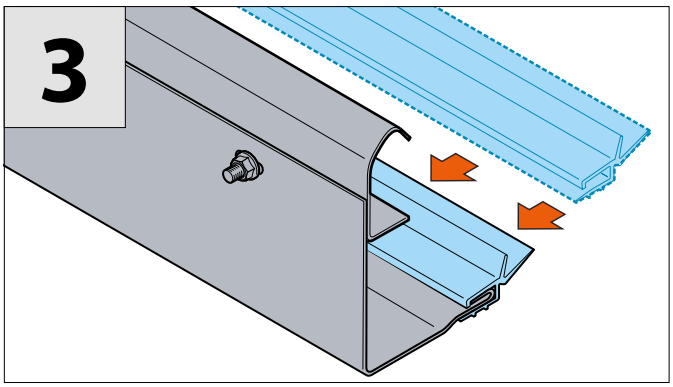
3

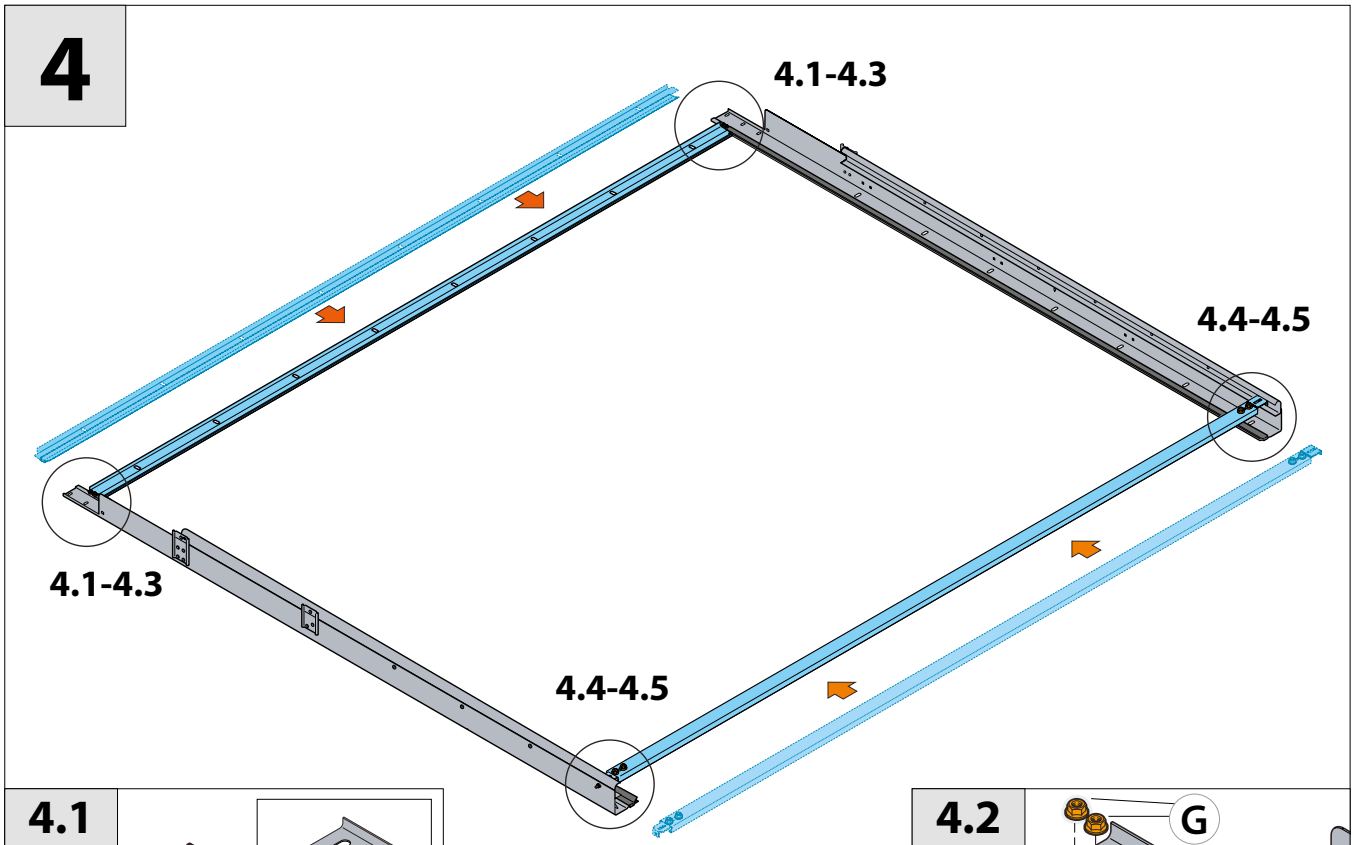
4
4.1-4.3
4.4-4.5
4.1-4.3
4.4-4.5

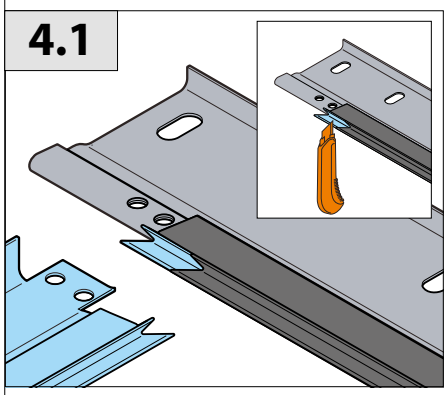
4.1

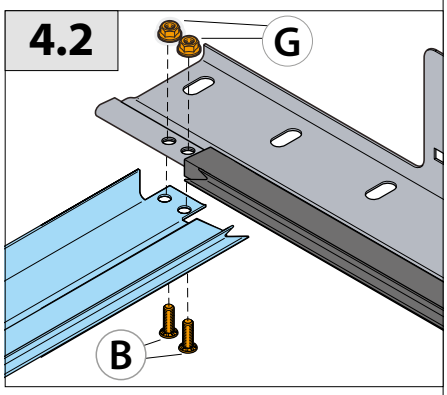
4.2
G
B

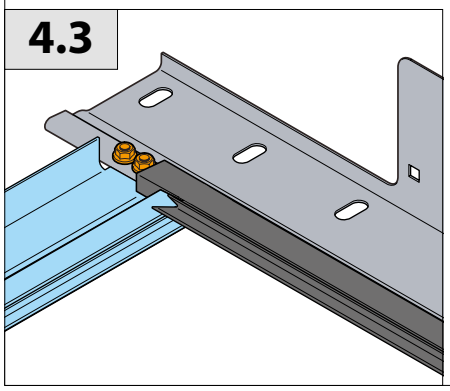
4.3

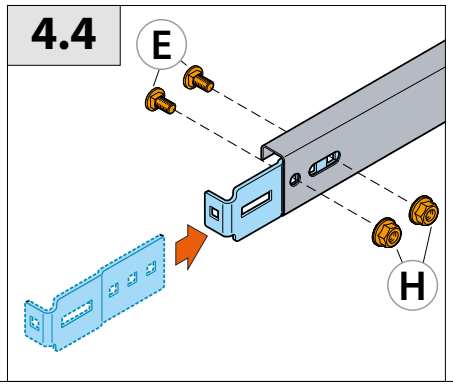
4.4
E
H

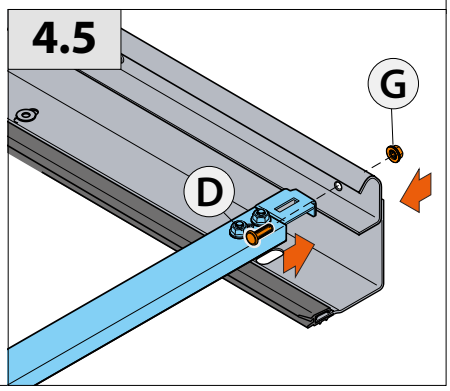
4.5
G
D

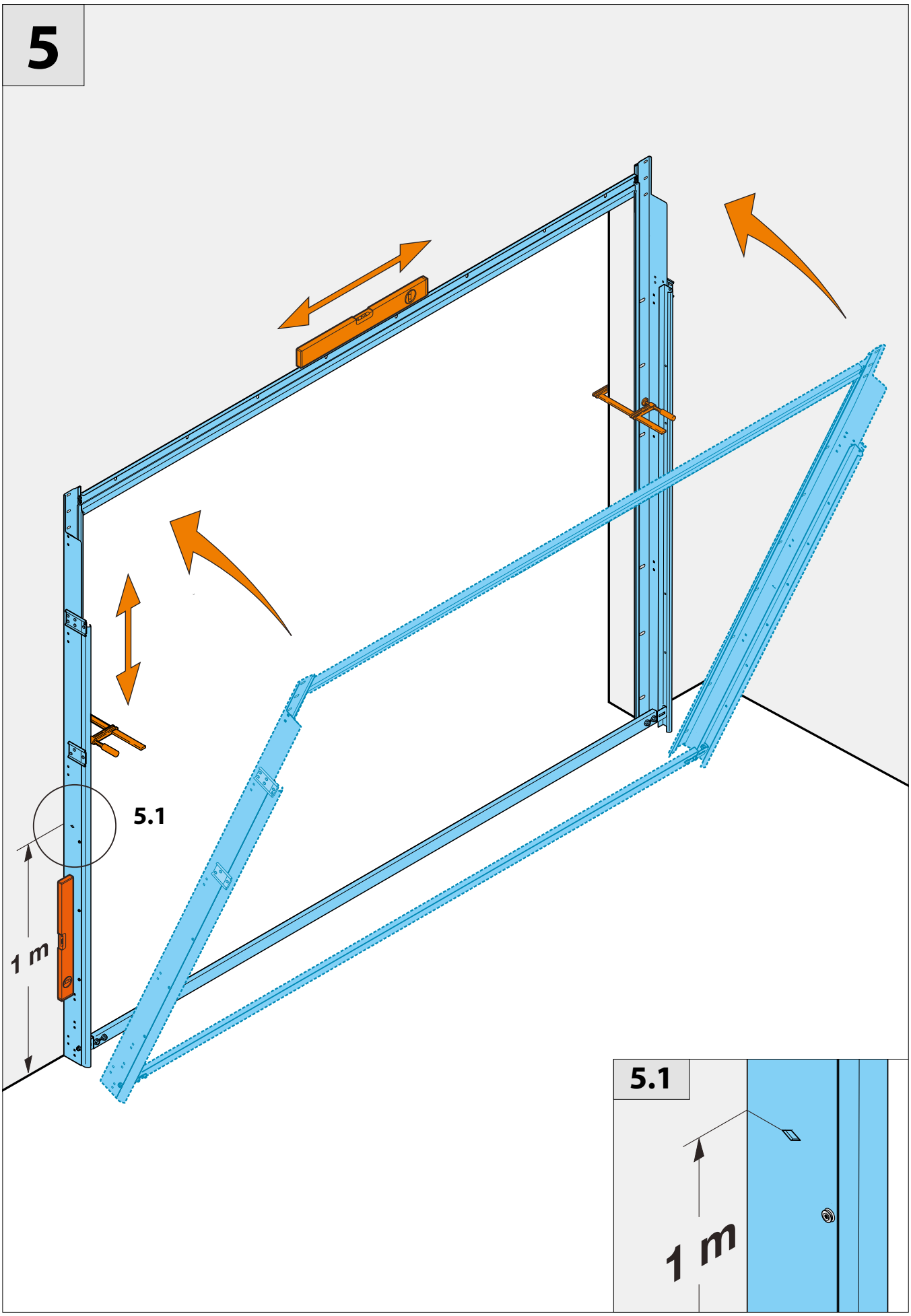
5
5.1
1 m
5.1
1 m

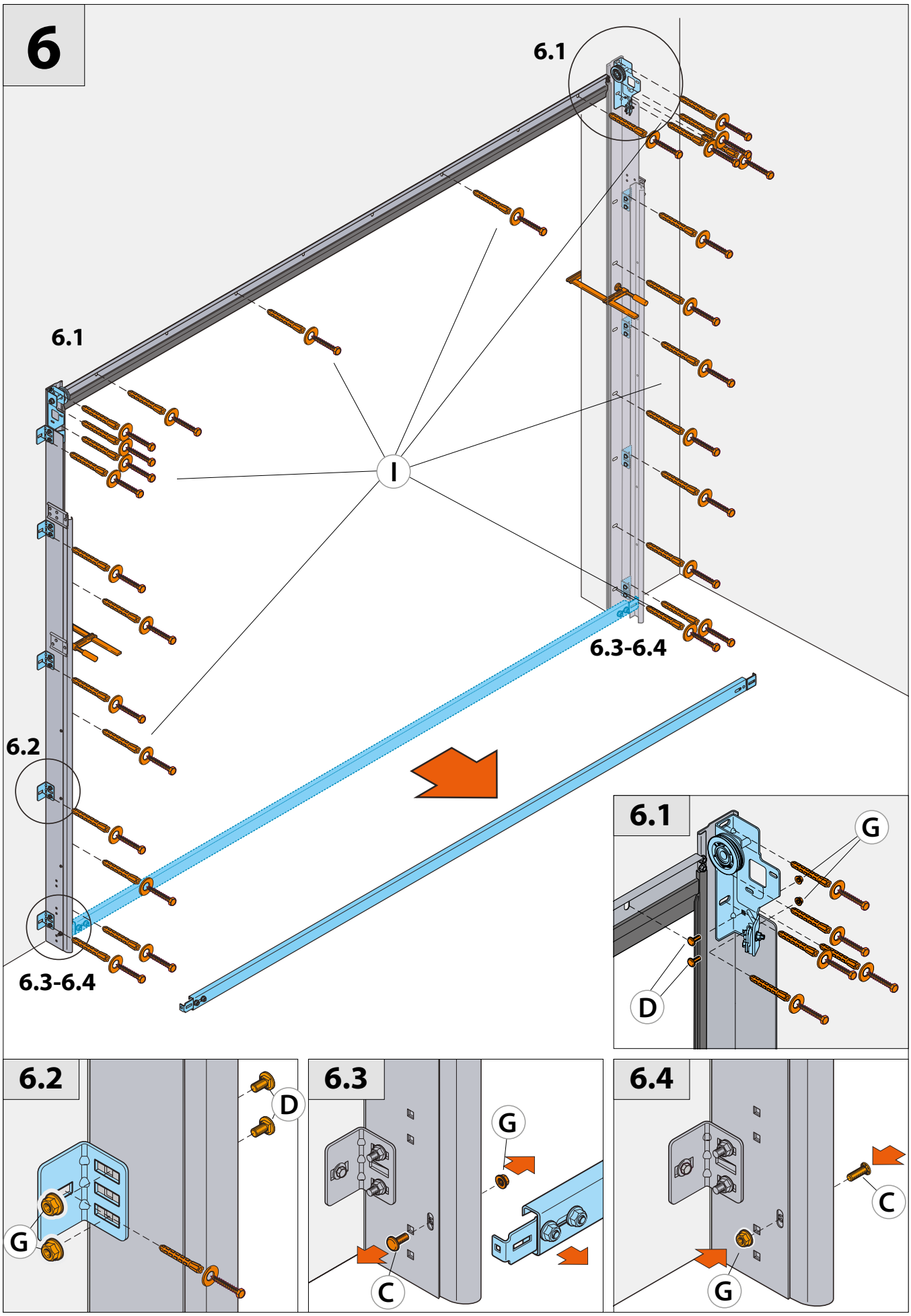
6
6.1
6.1
I
6.3-6.4
6.2
6.3-6.4
6.1
G
D
6.2
D
G
6.3
G
C
6.4
C
G

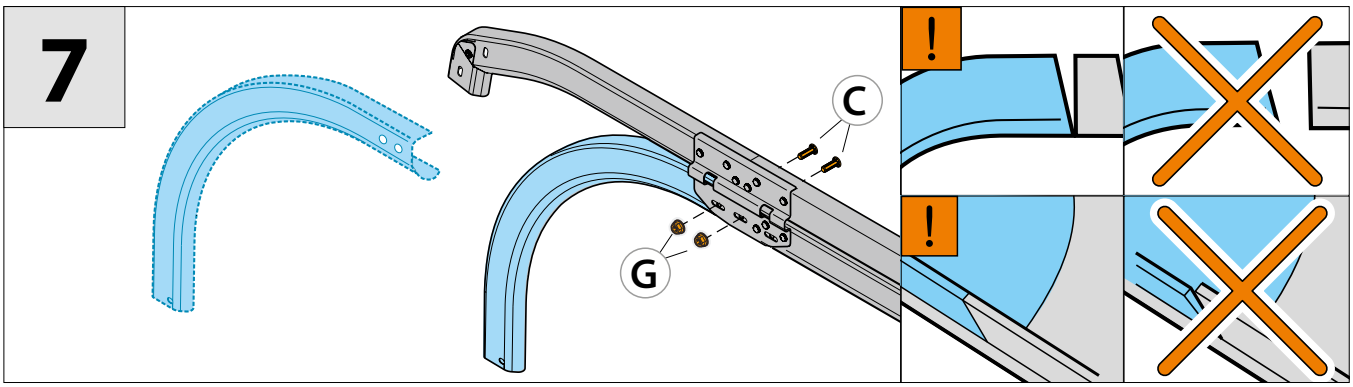
7
C
G
!
!

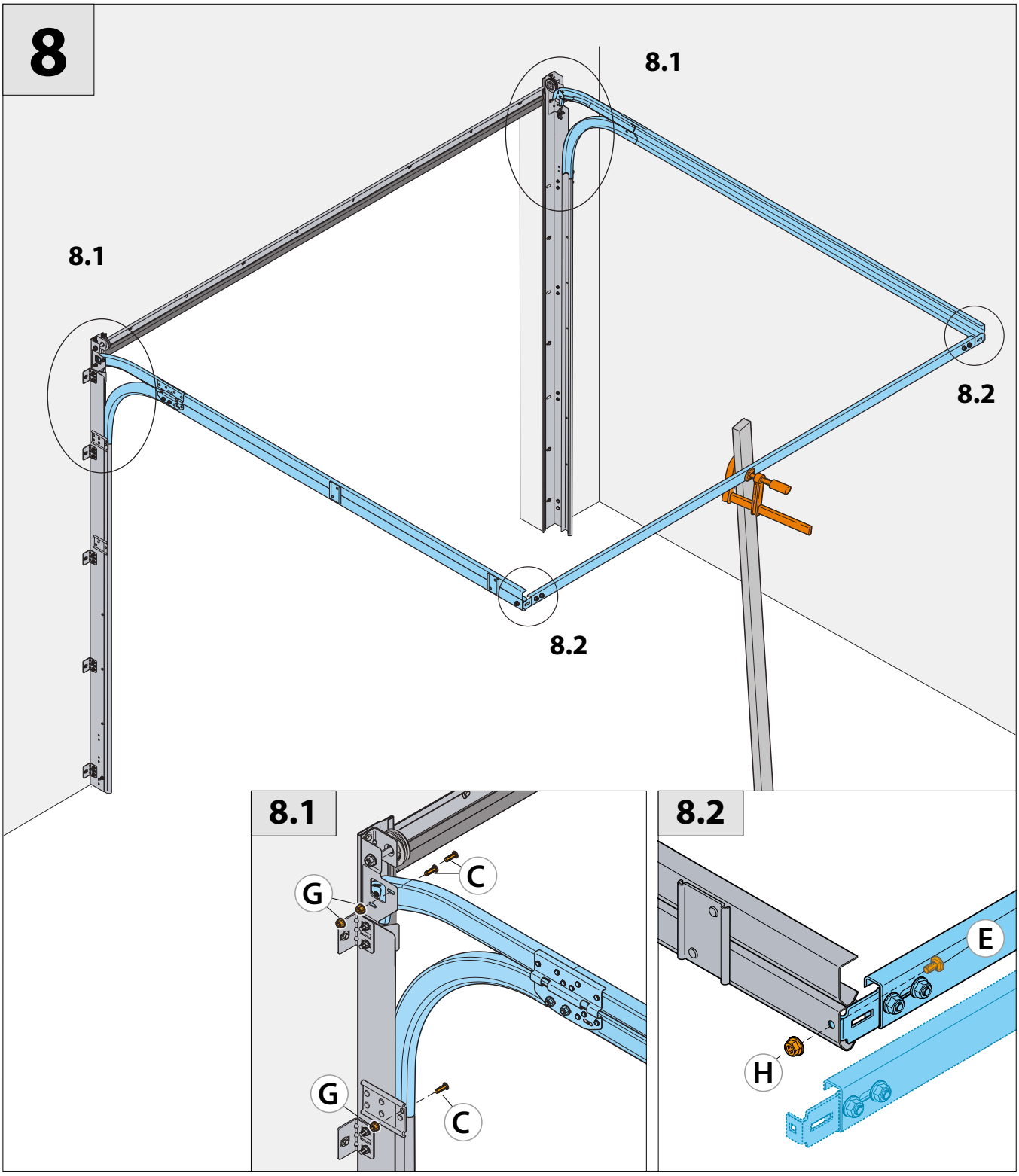
8
8.1
8.1
8.2
8.2
8.1
G
C
G
C
8.2
E
H

9

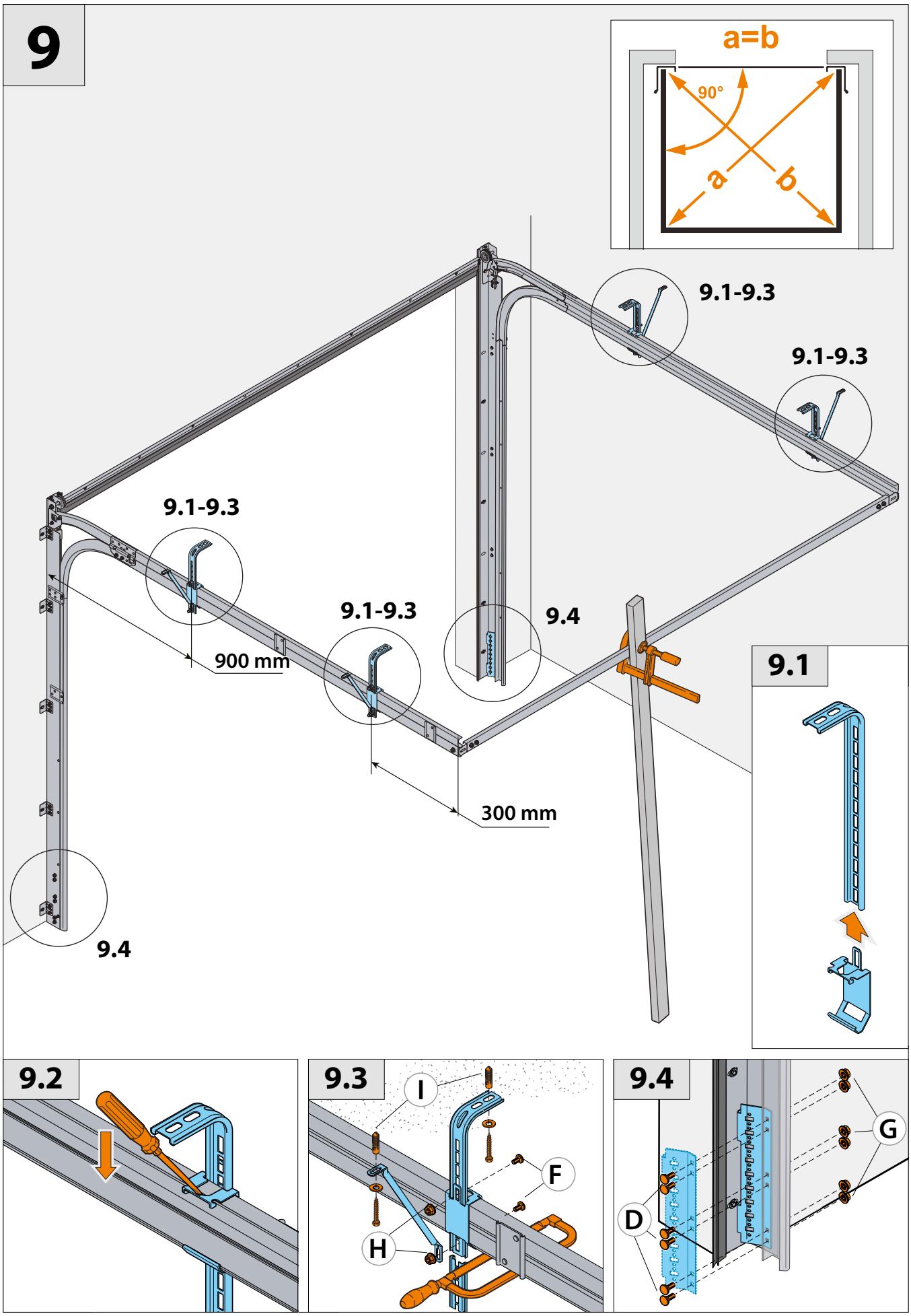

10

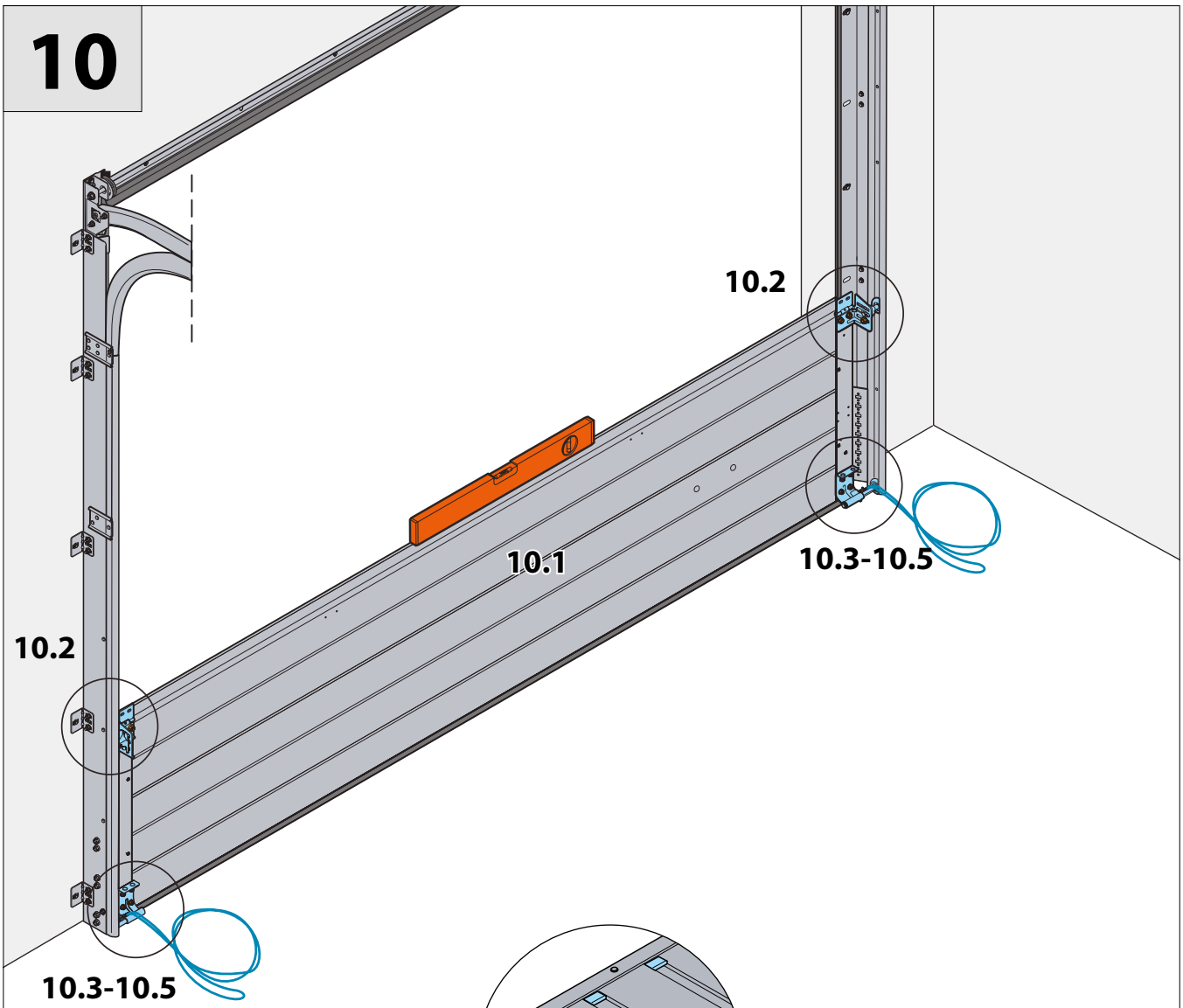

10.1

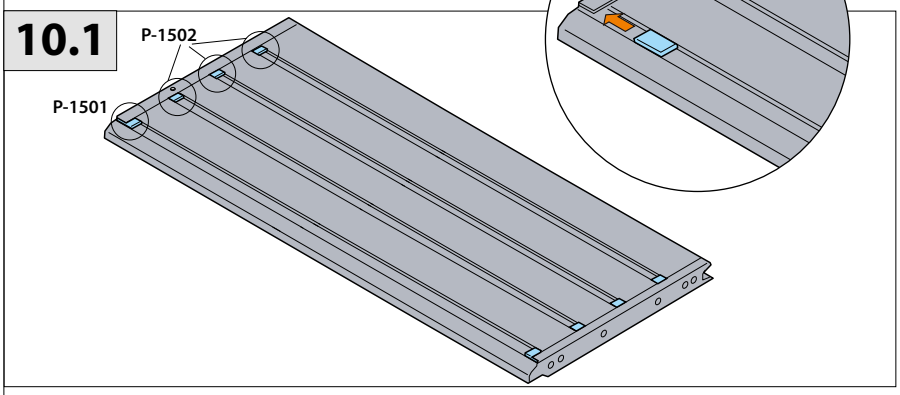

10.2

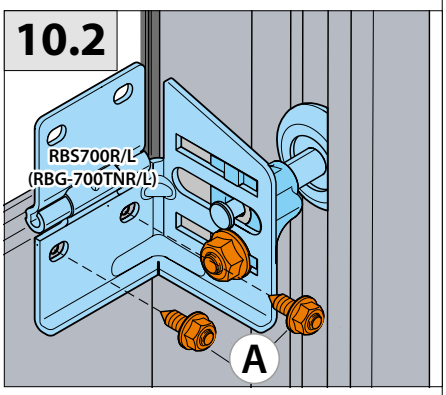

10.3

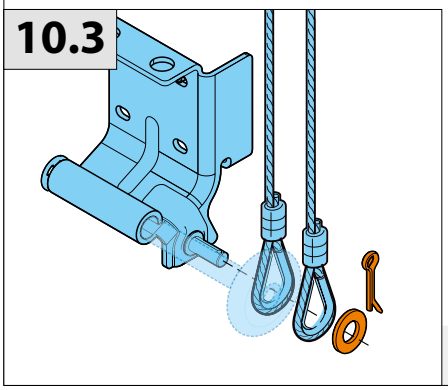

10.4

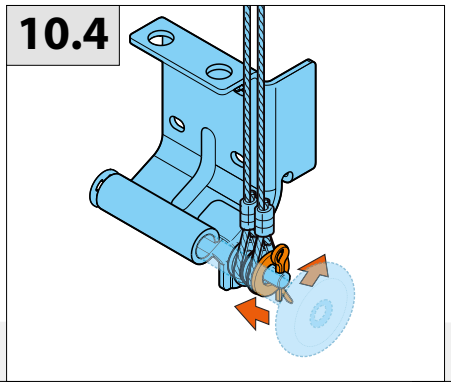

10.5

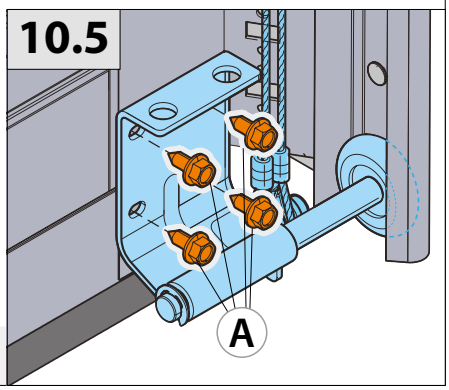

11

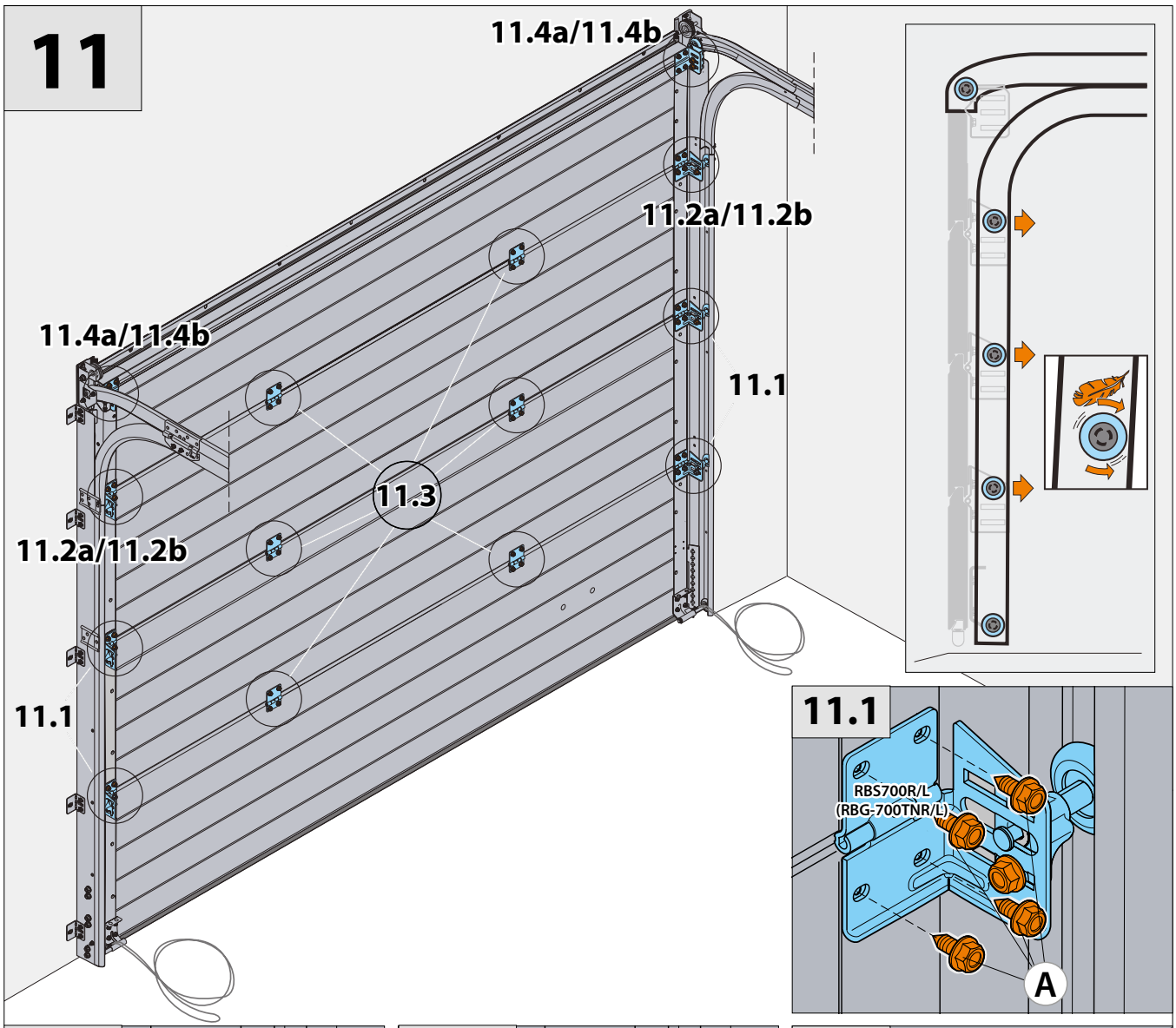
11.4a/11.4b
11.2a/11.2b
11.4a/11.4b
11.1
11.3
11.2a/11.2b
11.1

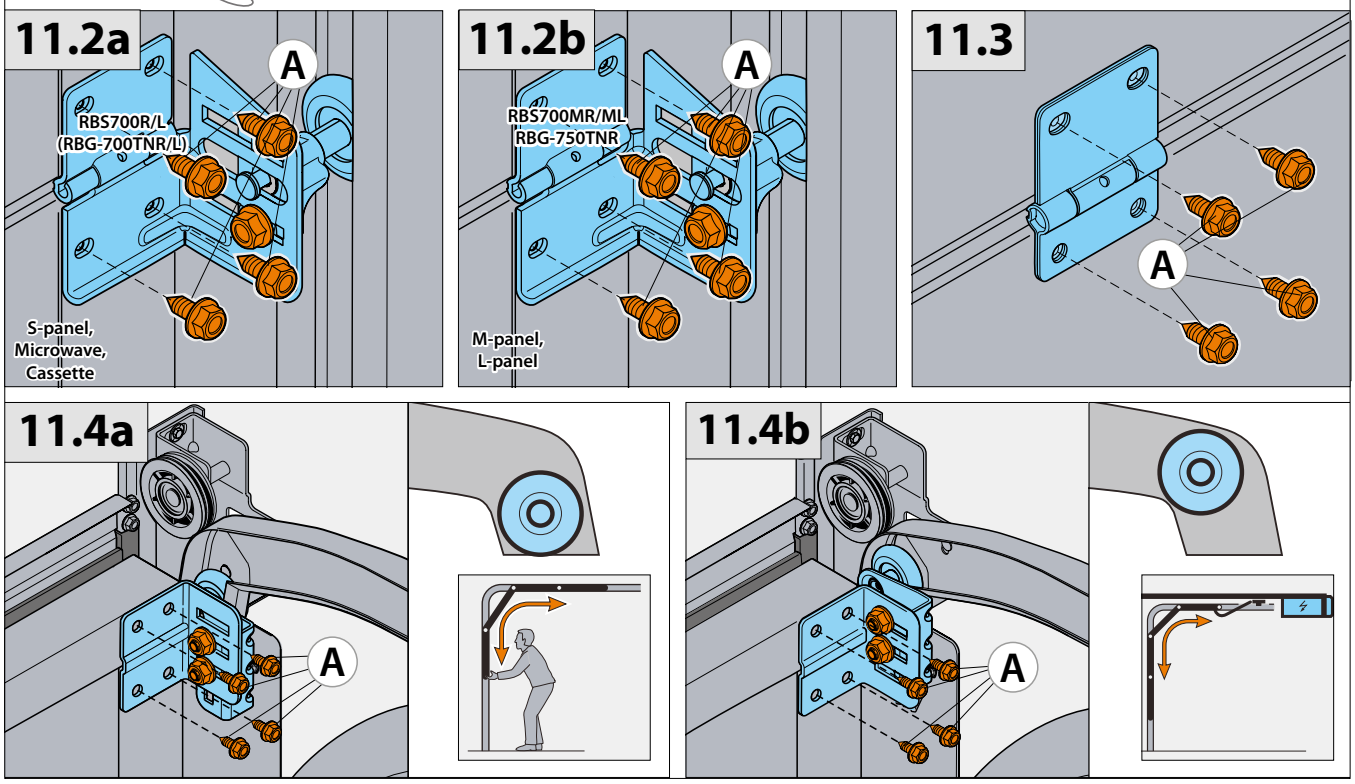
11.1
RBS700R/L
(RBG-700TNR/L)
A
11.2a
A
RBS700R/L
(RBG-700TNR/L)
S-panel,
Microwave,
Cassette
11.2b
A
RBS700MR/ML
RBG-750TNR
M-panel,
L-panel
11.3
A
11.4a
A
11.4b
A

12

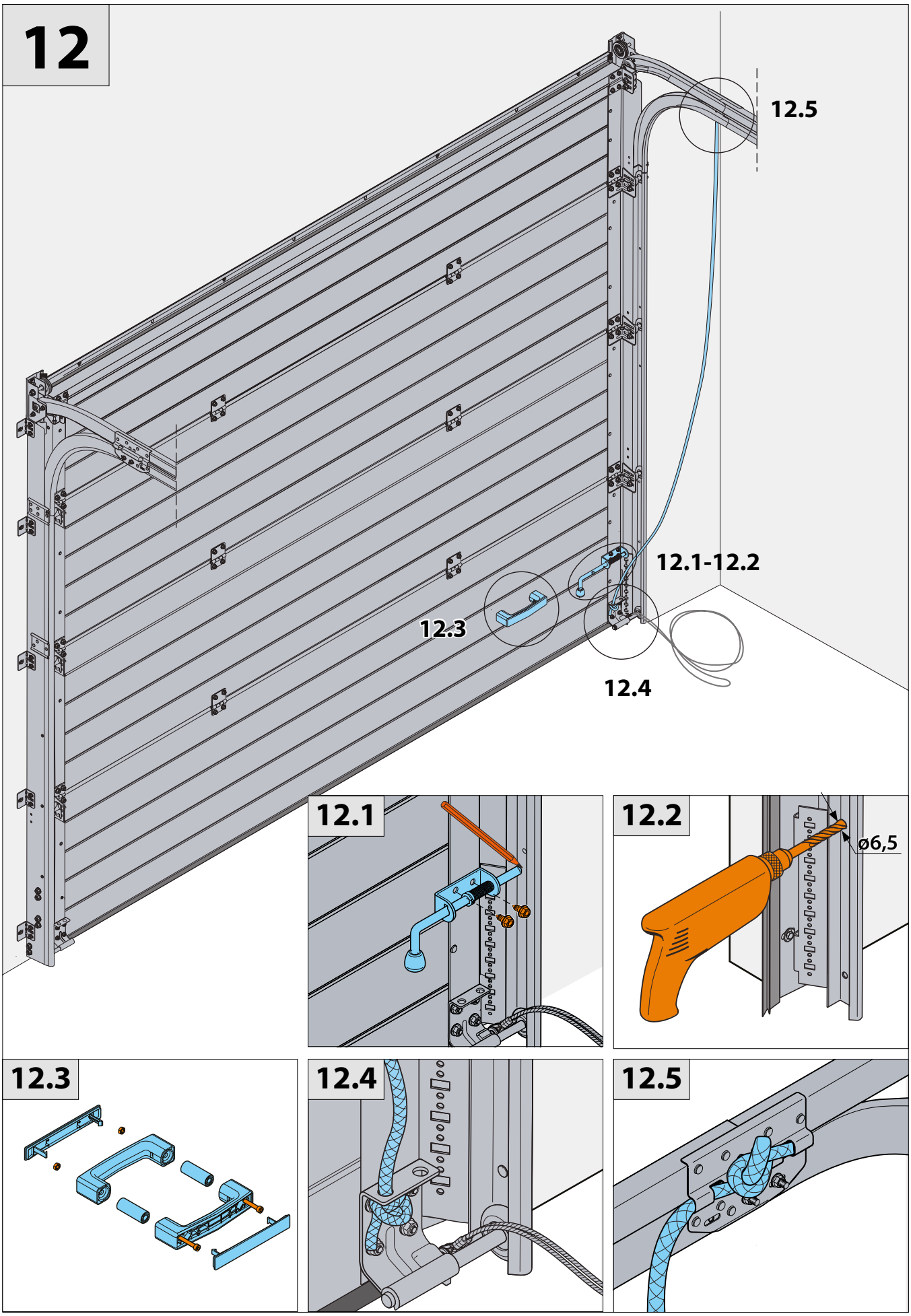

13

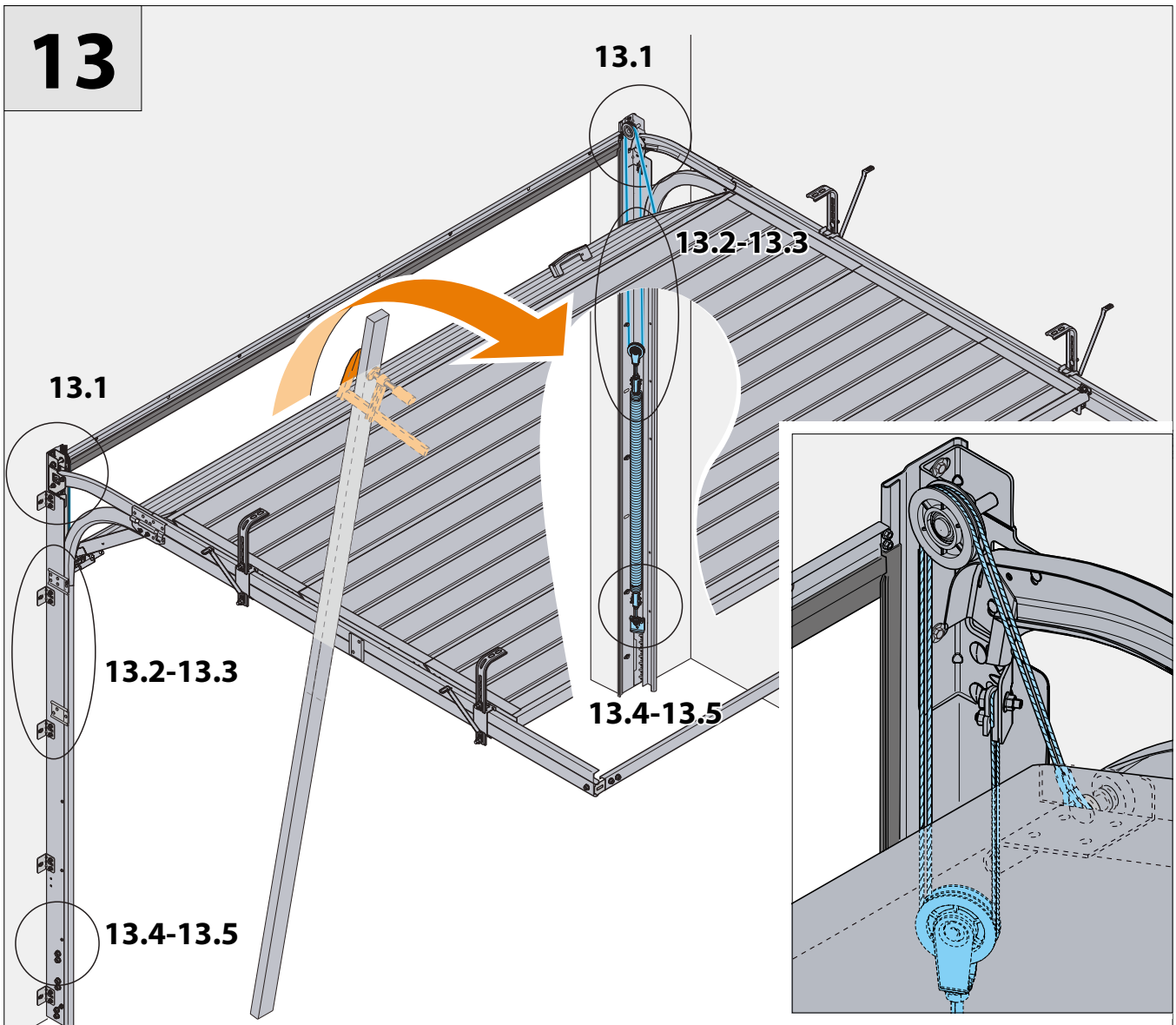

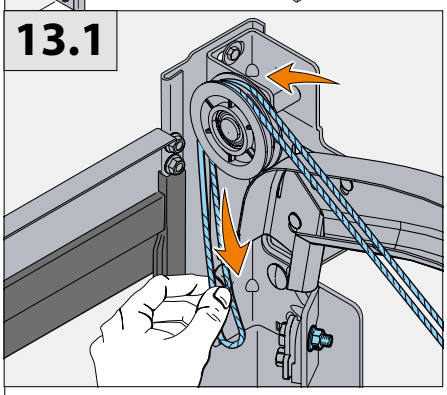

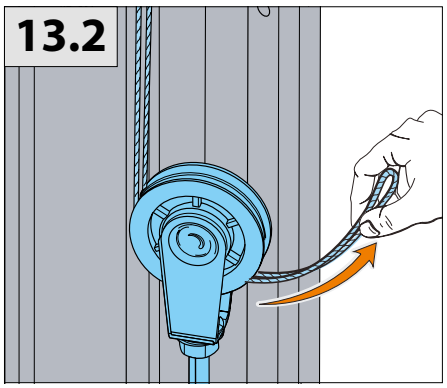

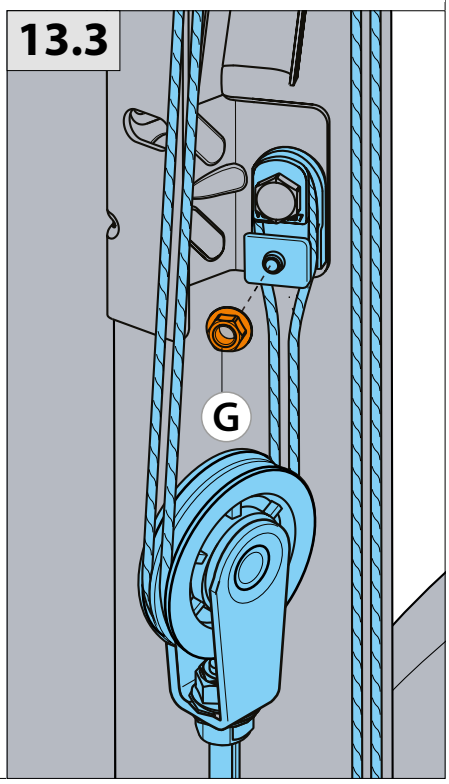

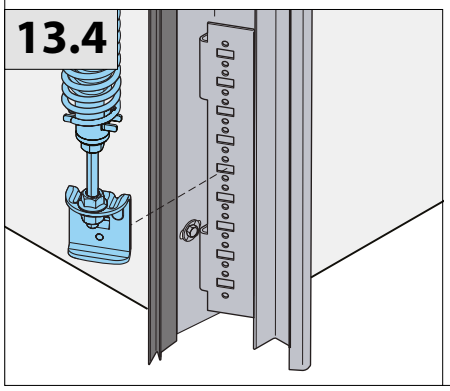

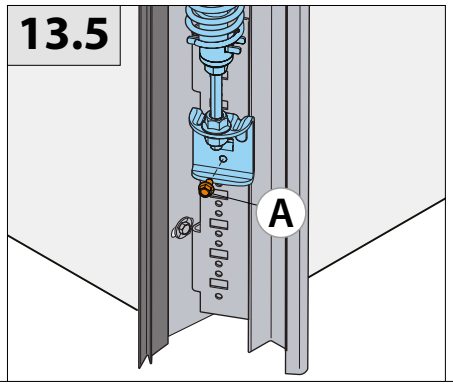

14

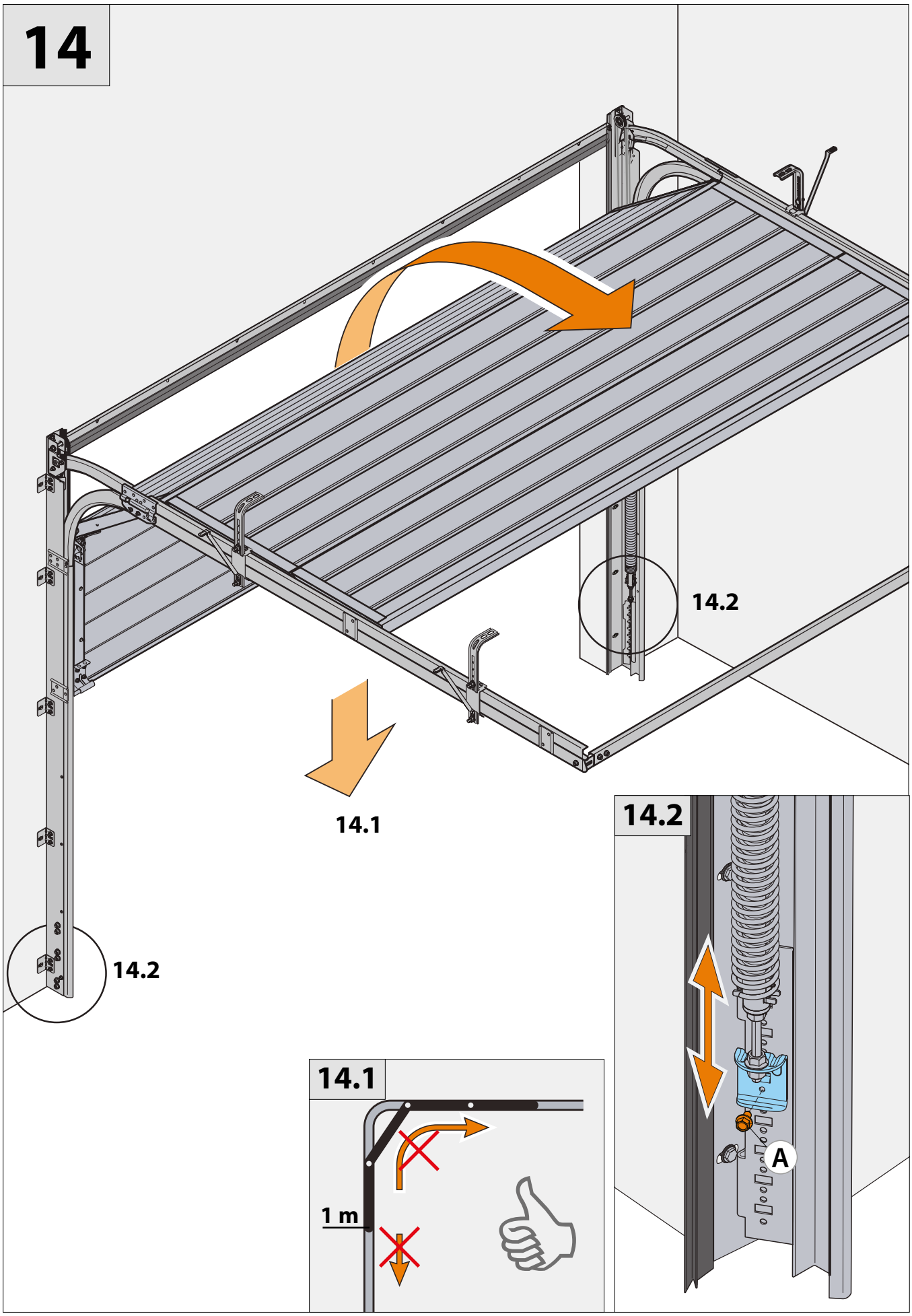

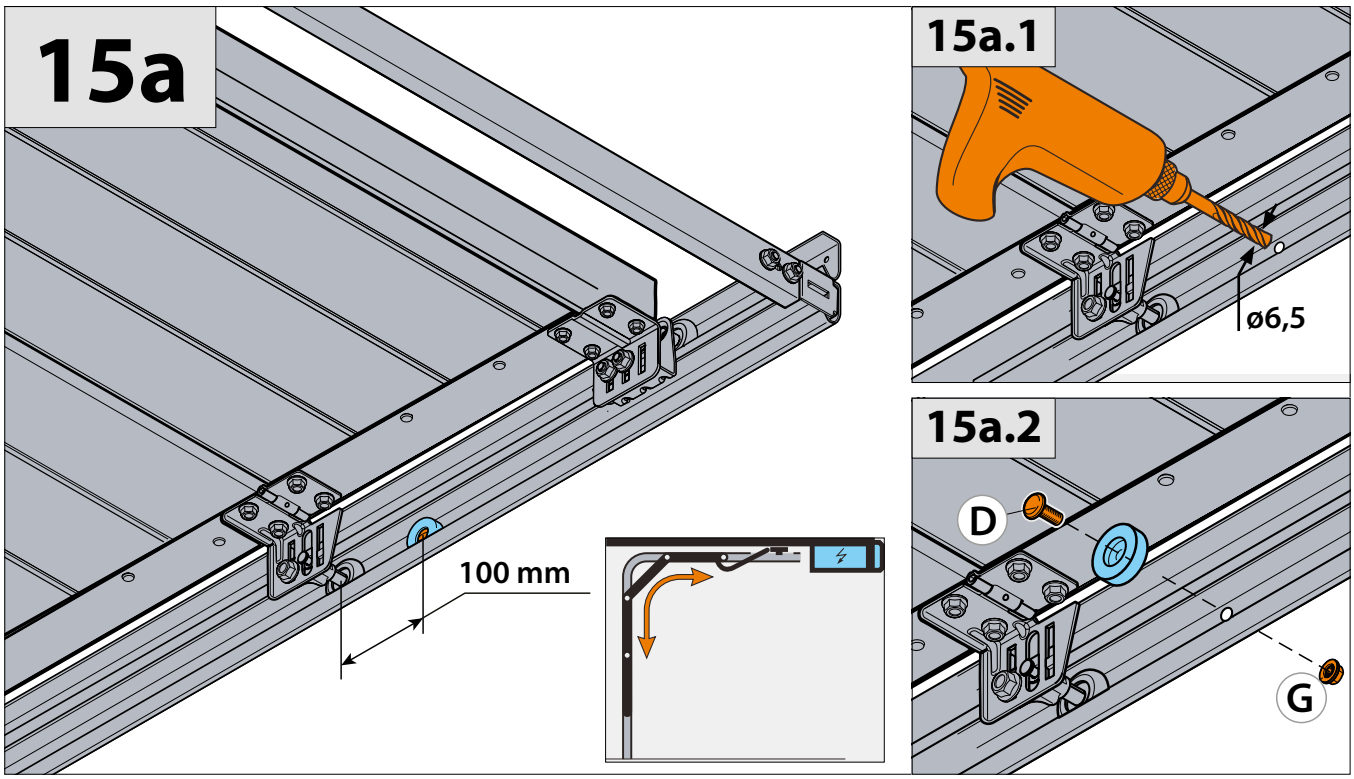
15a
100 mm
15a.1
ø6,5
15a.2
D
G

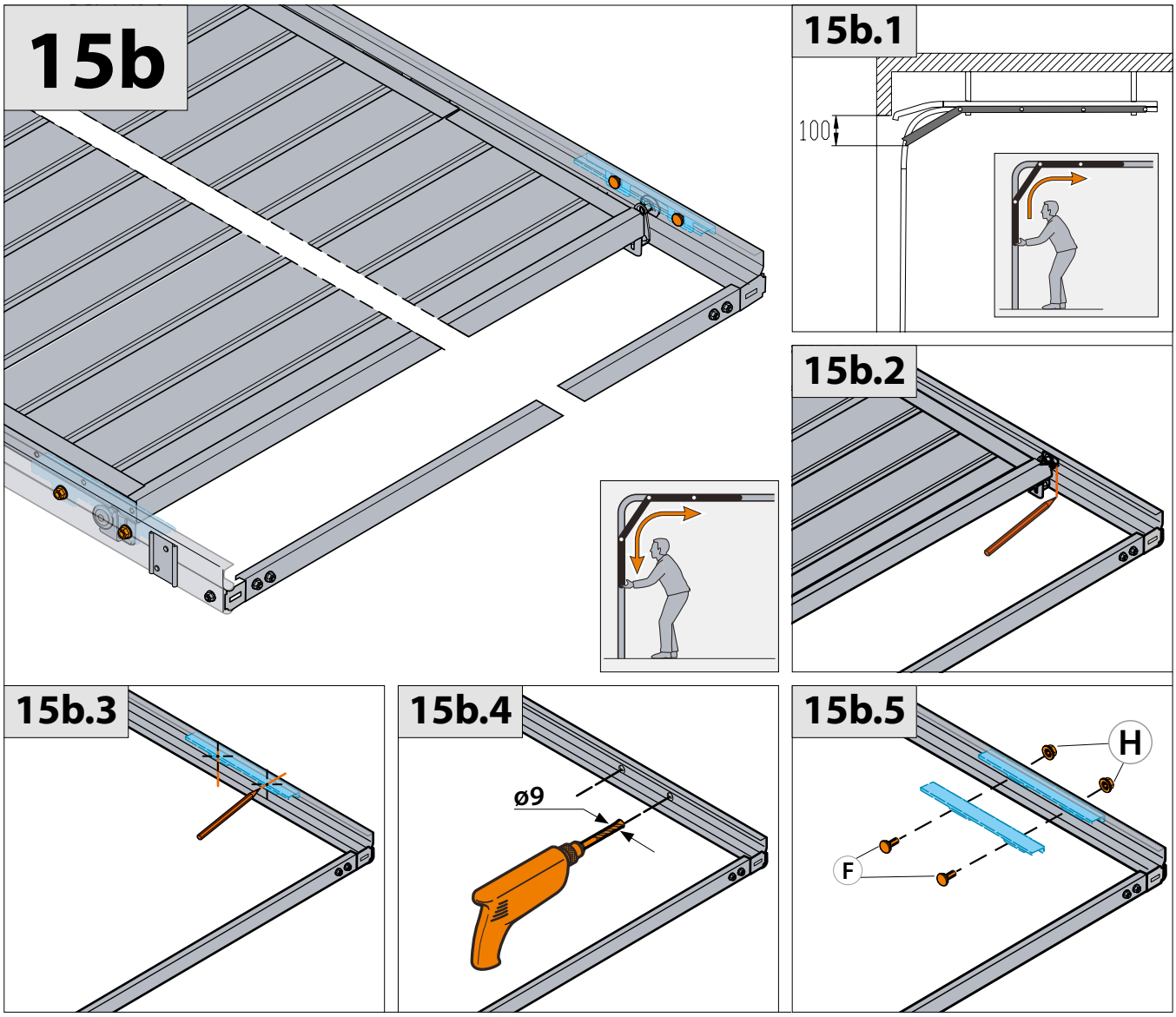
15b
15b.1
100
15b.2
15b.3
15b.4
ø9
15b.5
H
F

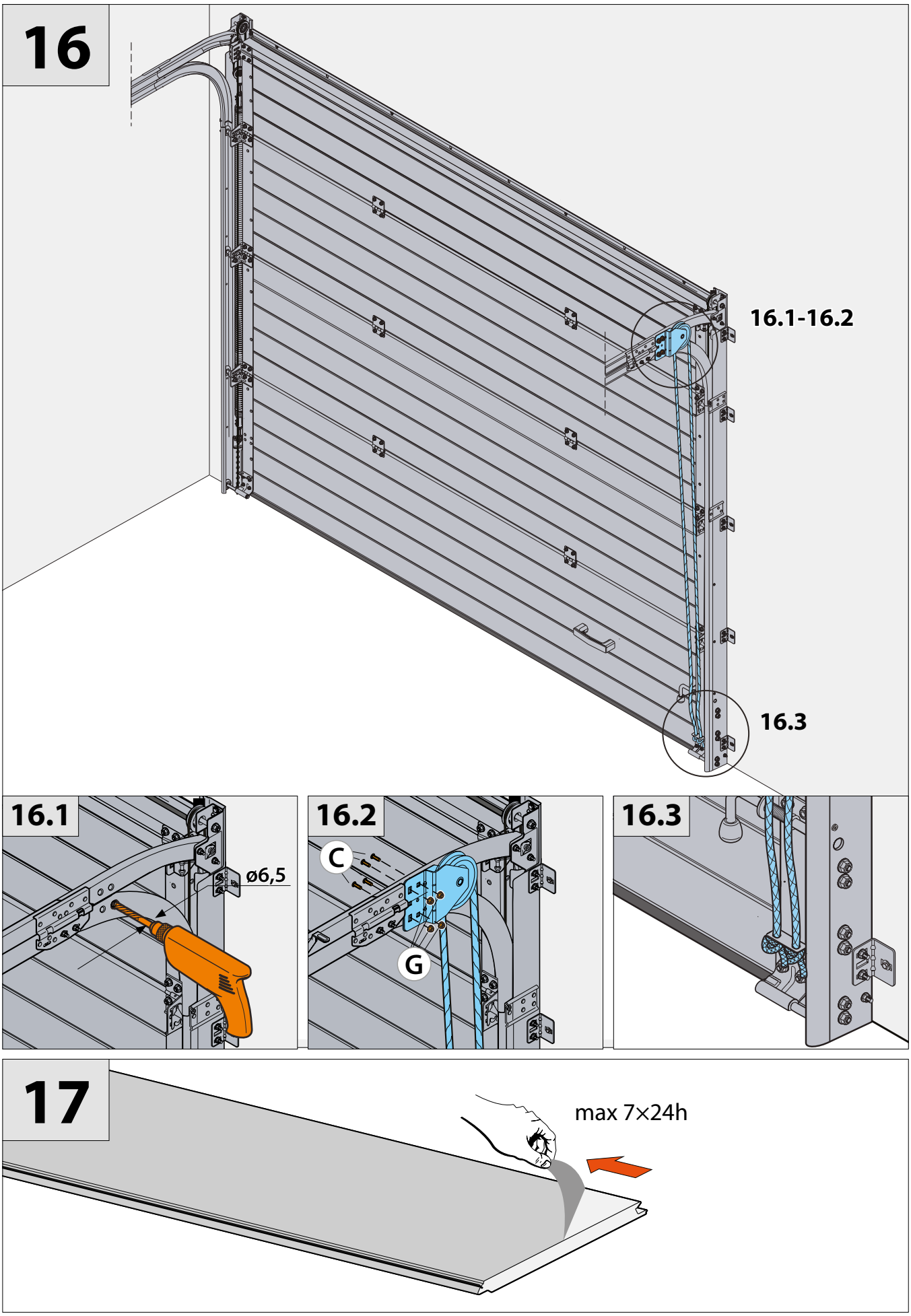
16
16.1-16.2
16.3
16.1
ø6,5
16.2
C
G
16.3
17
max 7×24h

18

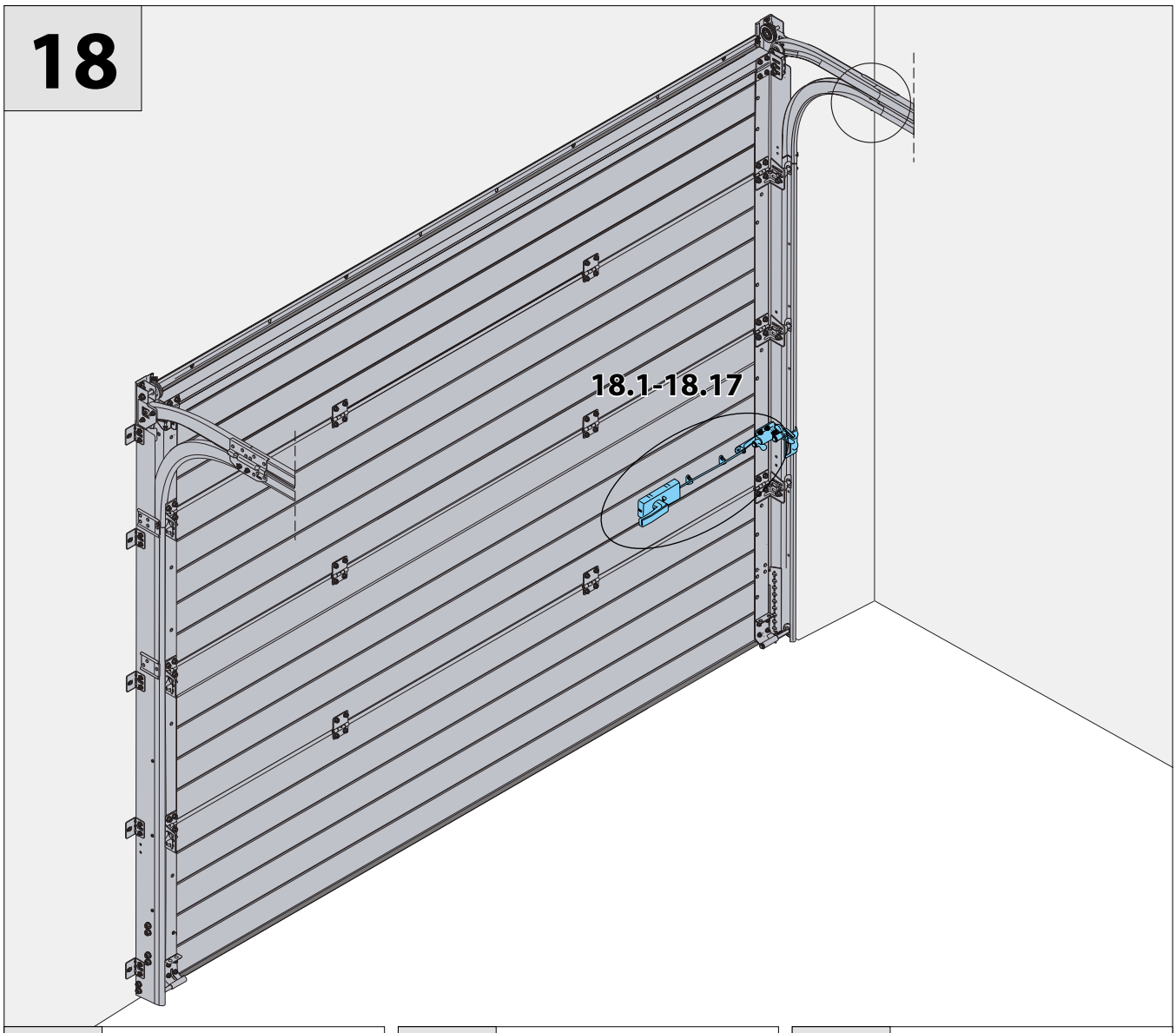

18.1

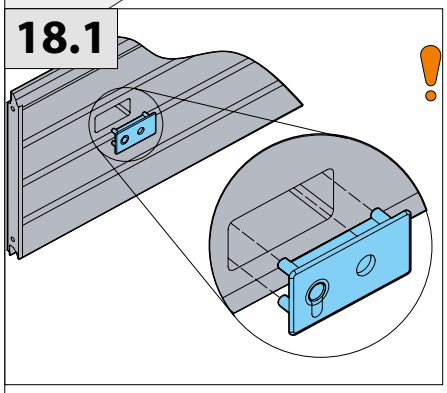

18.2

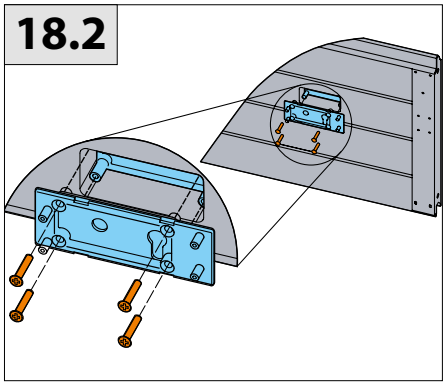

18.3

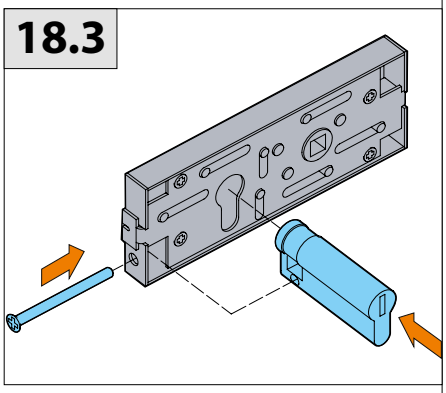

18.4

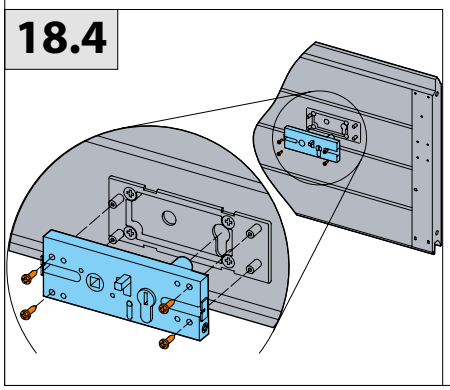

18.5

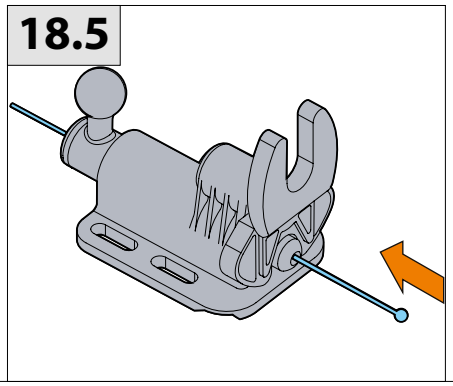

18.6

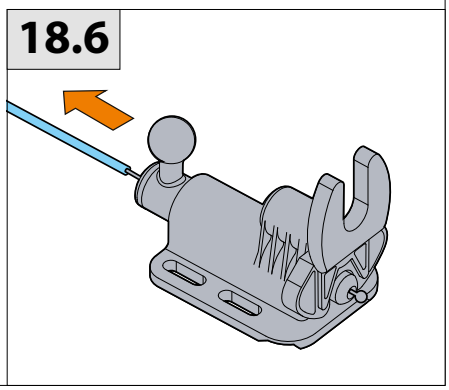

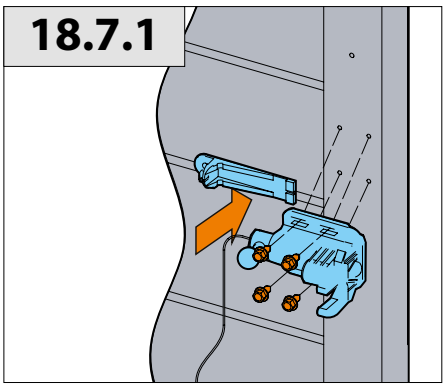
18.7.1

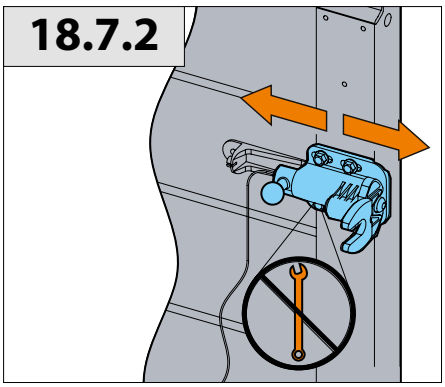
18.7.2

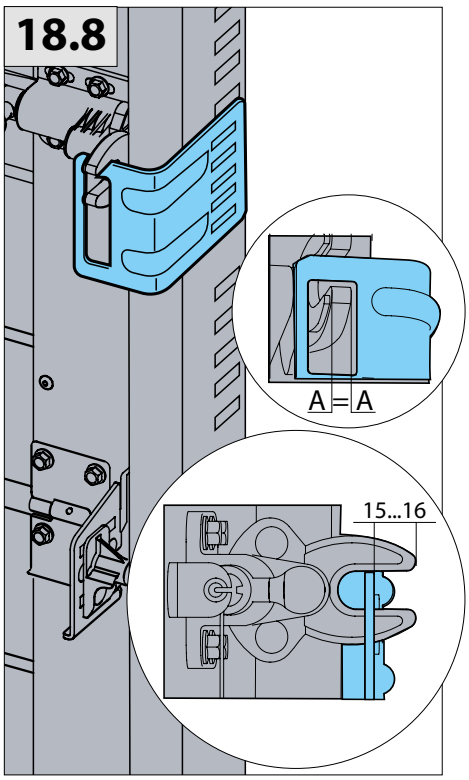
18.8
A=A
15...16

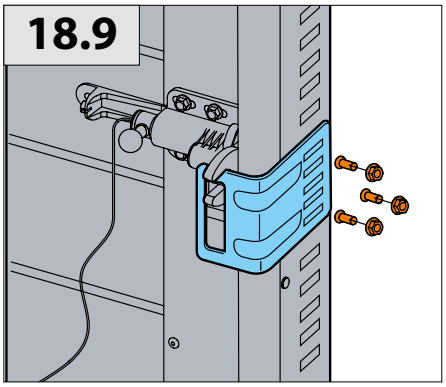
18.9

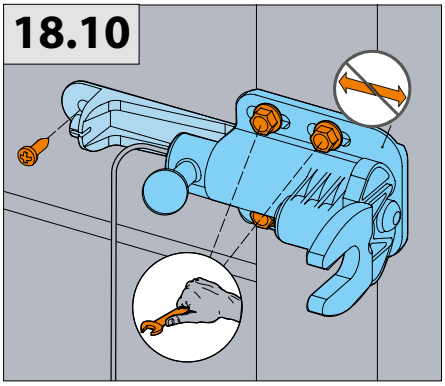
18.10

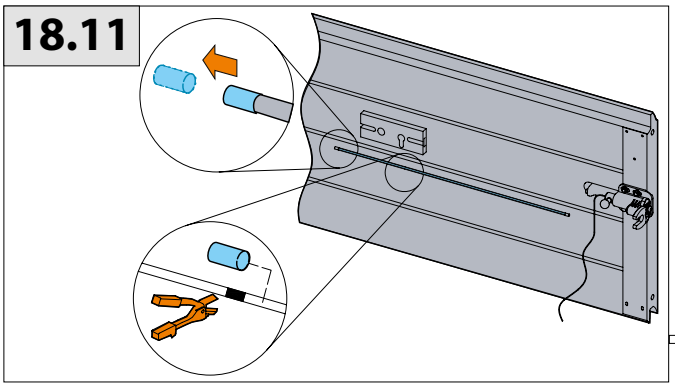
18.11

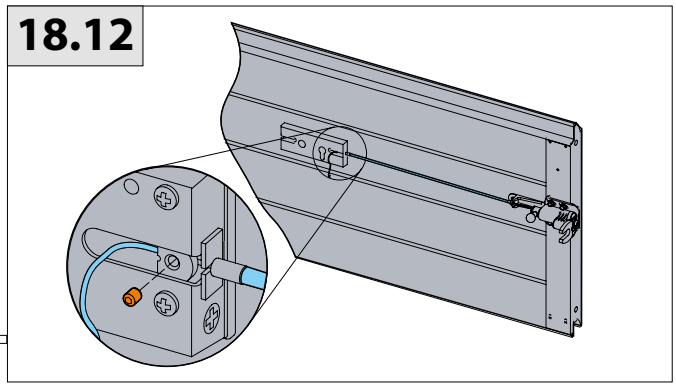
18.12

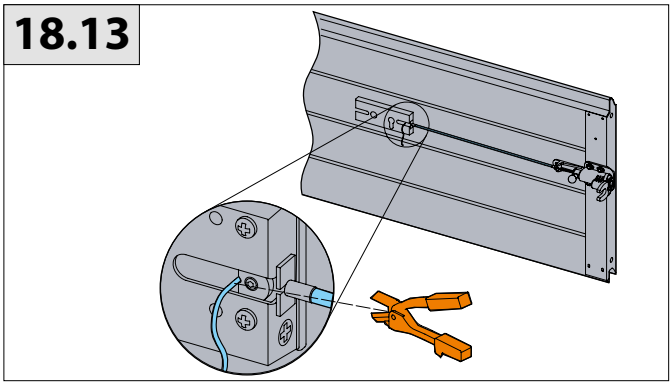
18.13

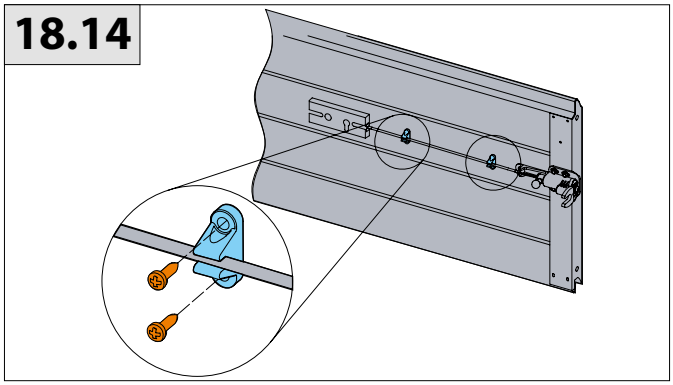
18.14

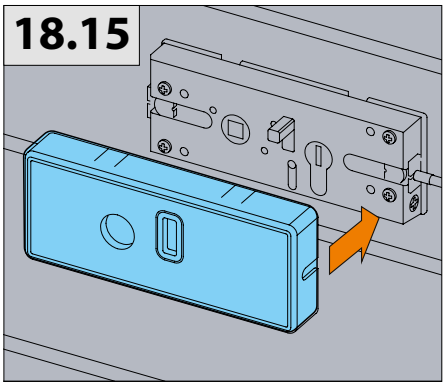
18.15

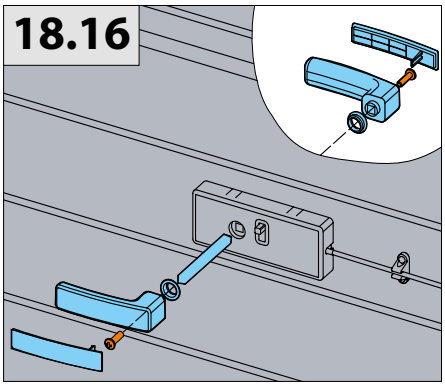
18.16

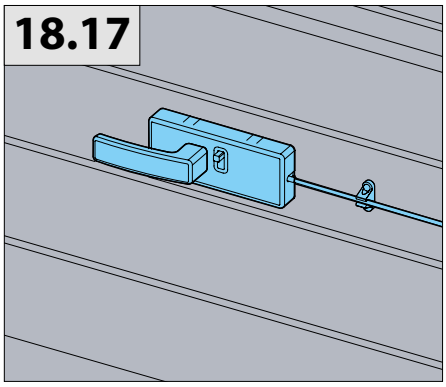
18.17

19

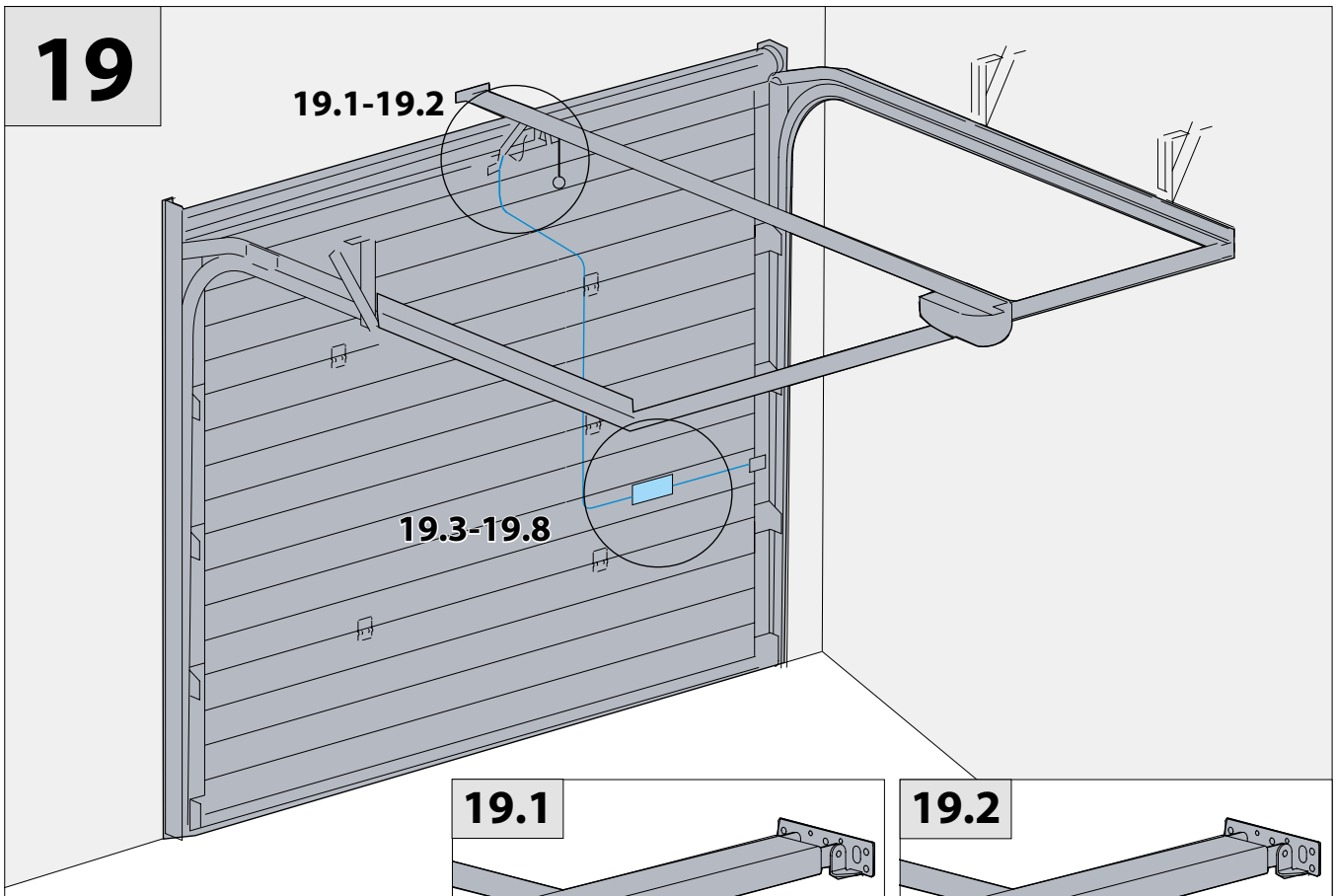

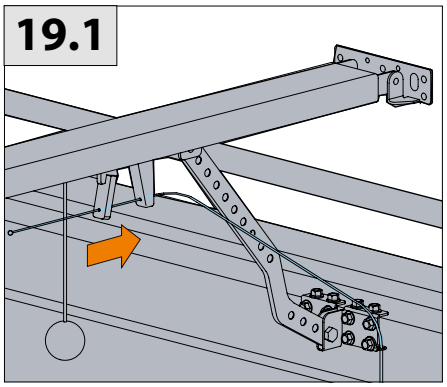

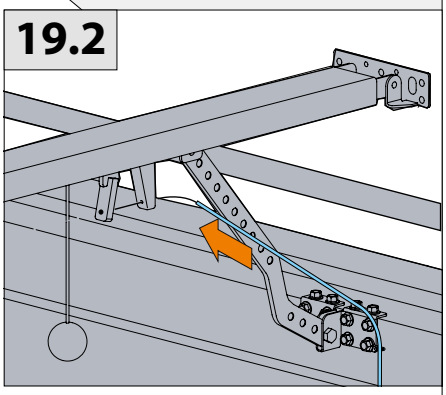

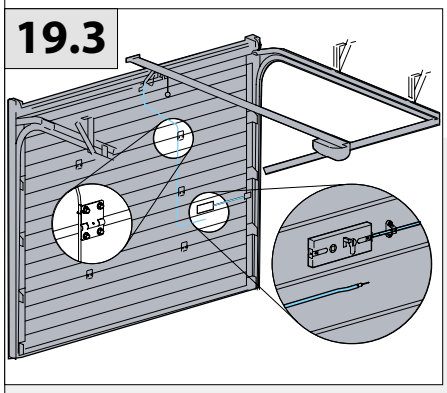

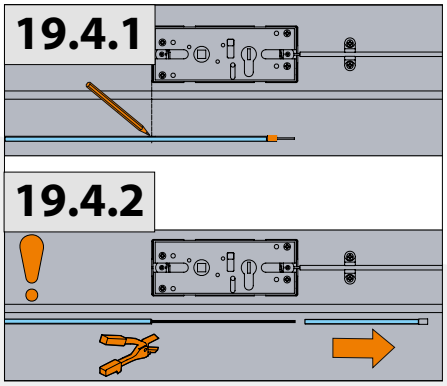

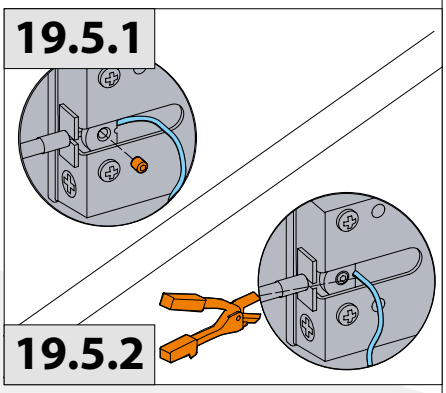

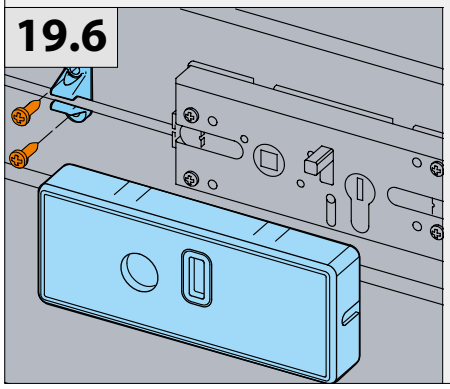

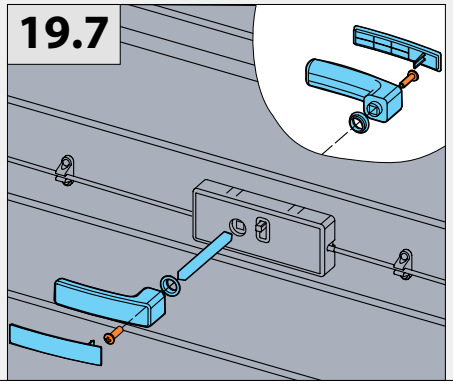

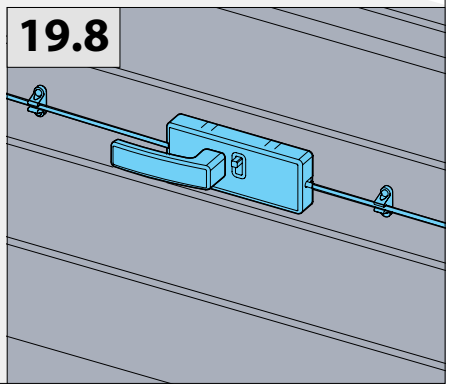

Garagedeur koning
Pompmolenlaan 41C
3447GK, woerden

Telefoon: 0348506566
E-mail: vragen@garagedeurkoning.nl

KvK-nummer: 70318085
Btw-nummer: NL858257890B01